МИНИСТЕРСТВО СТРОИТЕЛЬСТВА ПРЕДПРИЯТИЙ ТЯЖЕЛОЙ ИНДУСТРИИ КАЗАХСКОЙ ССР
ГЛАВЦЕНТРОСТРОЙ
ПРОЕКТНО-КОНСТРУКТОРСКИЙ ИНСТИТУТ
„ГИПРООРГШАХТОСТРОЙ"

УНИФИЦИРОВАННЫЕ ДЫРЧАТЫЕ БЛОКИ УДБ ШИРИНОЙ 600 мм.

РАБОЧИЕ ЧЕРТЕЖИ Зак. 2256Е

МИНИСТЕРСТВО СТРОИТЕЛЬСТВА ПРЕДПРИЯТИЙ
ТЯЖЕЛОЙ ИНДУСТРИИ КАЗАХСКОЙ ССР
ГЛАВЦЕНТРОСТРОЙ
ПРОЕКТНО-КОНСТРУКТОРСКИЙ ИНСТИТУТ
„ГИПРООРГШАХТОСТРОЙ"

УНИФИЦИРОВАННЫЕ ДЫРЧАТЫЕ БЛОКИ УДБ ШИРИНОЙ 600 мм.

РАБОЧИЕ ЧЕРТЕЖИ зак 2256Е

Гл. инженер института	Л.Я. Кац
Гл. инженер проекта	Э.Я. Гаун
Начальник СО	Е.К. Щелочков
Гл. специалист СО	А.П. Славкова

КАРАГАНДА 1973г.

Перечень листов марки КЖС

N листа	Наименование листа	Примечание
1	2	3
КЖ-1	Перечень листов марки КЖС	
КЖ-2÷КЖ-3	Пояснительная записка (продолжение)	
КЖ-4	Блоки $\frac{УАБ}{0.6\times6.0}$ 4ф10. $\frac{УАБ}{0.6\times5.4}$ 4ф10; $\frac{УАБ}{0.6\times4.8}$ 4ф10; $\frac{УАБ}{0.6\times4.2}$ 4ф10	
КЖ-5	Блоки $\frac{УАБ}{0.6\times3.6}$ 4ф10; $\frac{УАБ}{0.6\times3.0}$ 4ф10; $\frac{УАБ}{0.6\times2.4}$ 4ф10; $\frac{УАБ}{0.6\times1.8}$ 4ф10.	
КЖ-6	Блоки $\frac{УАБ}{0.6\times1.2}$ 4ф10; $\frac{УАБ}{0.6\times0.6}$ 4ф10 Узлы 1;2	
КЖ-7	Возможные варианты армирования блоков. Схема установки пространственного каркаса в блоке	
КЖ-8	Пространственный каркас КП-1. Выборка стали на блок $\frac{УАБ}{0.6\times6.0}$ 4ф10	
КЖ-9	Пространственный каркас КП-2 Выборка стали на блок $\frac{УАБ}{0.6\times5.4}$ 4ф10	
КЖ-10	Пространственный каркас КП-3 Выборка стали на блок $\frac{УАБ}{0.6\times4.8}$ 4ф10	
КЖ-11	Пространственный каркас КП-4 Выборка стали на блок $\frac{УАБ}{0.6\times4.2}$ 4ф10	
КЖ-12	Пространственный каркас КП-5 Выборка стали на блок $\frac{УАБ}{0.6\times3.6}$ 4ф10	
КЖ-13	Пространственный каркас КП-6 Выборка стали на блок $\frac{УАБ}{0.6\times3.0}$ 4ф10 и на одну позицию.	
КЖ-14	Пространственные каркасы КП-7 и КП-10 Выборка стали на блоки $\frac{УАБ}{0.8\times2.4}$ 4ф10 и $\frac{УАБ}{0.6\times0.6}$ 4ф10	
КЖ-15	Пространственные каркасы КП-8 и КП-9 Выборка стали на блоки $\frac{УАБ}{0.6\times1.8}$ 4ф10 и $\frac{УАБ}{0.6\times1.2}$ 4ф10.	
КЖ-16	Плоские каркасы КР-1÷КР-4. Спецификация и выборка стали на одно арматурное изделие	
КЖ-17	Плоские каркасы КР-5÷КР-10. Спецификация выборка стали на одно арматурное изделие	

Ш-1136

ГИПРОРГШАХТОСТРОЙ г. Караганда	Унифицированные дырчатые блоки шириной 600 мм	
Сборно-монолитные конструкции	Перечень листов марки КЖС	Издекат 22.56Е
		Марка чертежа КЖС-1

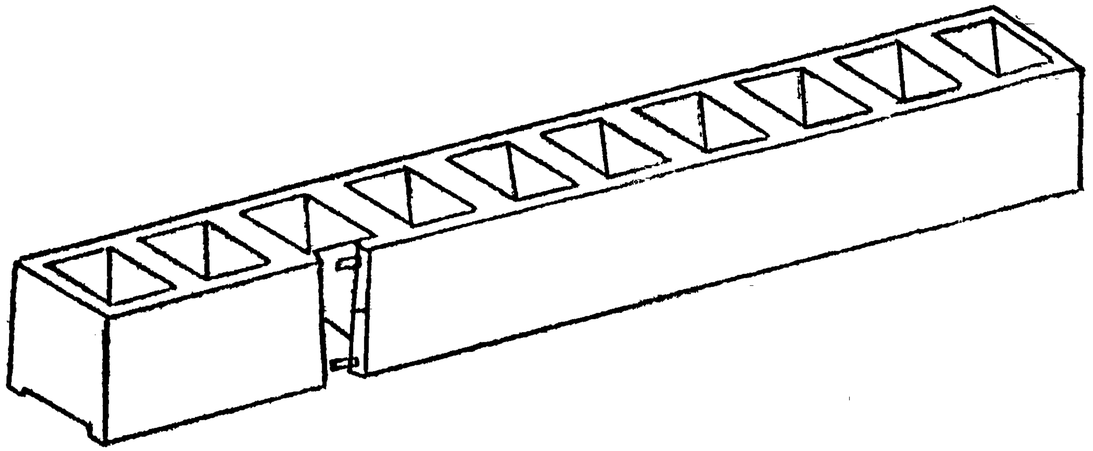

ПОЯСНИТЕЛЬНАЯ ЗАПИСКА

Чертежи настоящего альбома разработаны на основании рабочих чертежей треста „Оргтелестрой" Главзапстроя в Ленинград шифр ОК-707

В настоящем выпуске приводится номенклатура унифицированных дырчатых блоков шириной 600 мм

Конструкция блоков изменена с учетом облегчения веса, а также увеличения объема пустот.

Пустотность блока по отношению к общему объему составляет 63%. В нижней части поперечных ребер блоков предусмотрены выемки-шпонки для зацепления бетона и улучшения монолитности конструкции

Вертикальный шов между блоками выполняется цементно-песчаным раствором марки 100 с

Предварительно перед монтажом выбивается крайнее ребро

Блоки предназначены для применения: в фундаментах сооружений, фундаментах под оборудование с динамическими нагрузками; в стенчатых и плитных конструкциях подземного типа;

Выше указанная применимость блоков возможна при условии что несущая способность блоков будет удовлетворять эксплуатационным воздействиям.

Армирование блоков с учетом характера их работы в конструкции корректируется при привязке.

В альбоме приводятся возможные схемы армирования с учетом размещения арматуры и выполнения условий защитного слоя и марок бетона.

При одностороннем расположении рабочей арматуры блок должен быть сориентирован с учетом установки его в конструкцию.

После распалубки нанести масляной краской знак (Т) на его поверхность по чертежу ЕХ-Р

Блоки изготавливаются в металлической форме с соблюдением допусков в пределах ГОСТа 13015-67 „Изделия железобетонные и бетонные. Общие технические требования" взамен ТУ СМ 1-61

Все марки блоков одной ширины могут быть изготовлены в одной форме длиной 60м с помощью

Ш - 1136

ГИПРООРГШАХТОСТРОЙ г. Караганда	Унифицированные дырчатые блоки шириной 600 мм	Объект 22566-Е
Сборно-монолитные конструкции	Пояснительная записка	Марка 1.ЖС-9

установки в форму диафрагм.
С помощью диафрагмы могут быть изготовлены блоки любой длины.
Пустоты в блоках образуются с помощью кессонов.
Форма представляет собой металлическую конструкцию состоящую из собственно формы с откидными бортами и поддона с кессонами.
Формование отверстий в блоках производится с немедленной распалубкой, путем снятия формы с поддона, после чего форма с изделием помещается в пропарочную камеру.

Указания к маркировке блоков.

Блоки обозначены марками, состоящими из дроби и группы цифровых обозначений.
В числителе дроби даны буквенные обозначения. Буквы УДБ - обозначают „унифицированные дырчатые блоки"
В знаменателе дроби указаны размеры блоков в м.
Числовое обозначение следующее за дробью представляет собой количество и диаметр продольных арматурных стержней в блоке.

Ш - 1136

ГИПРООРГШАХТОСТРОЙ г. Караганда	Унифицированные дырчатые блоки шириной 600 мм.	Объект 22565
Сборно-монолитные конструкции	Пояснительная записка (продолжение)	Марка листа КЛС-3

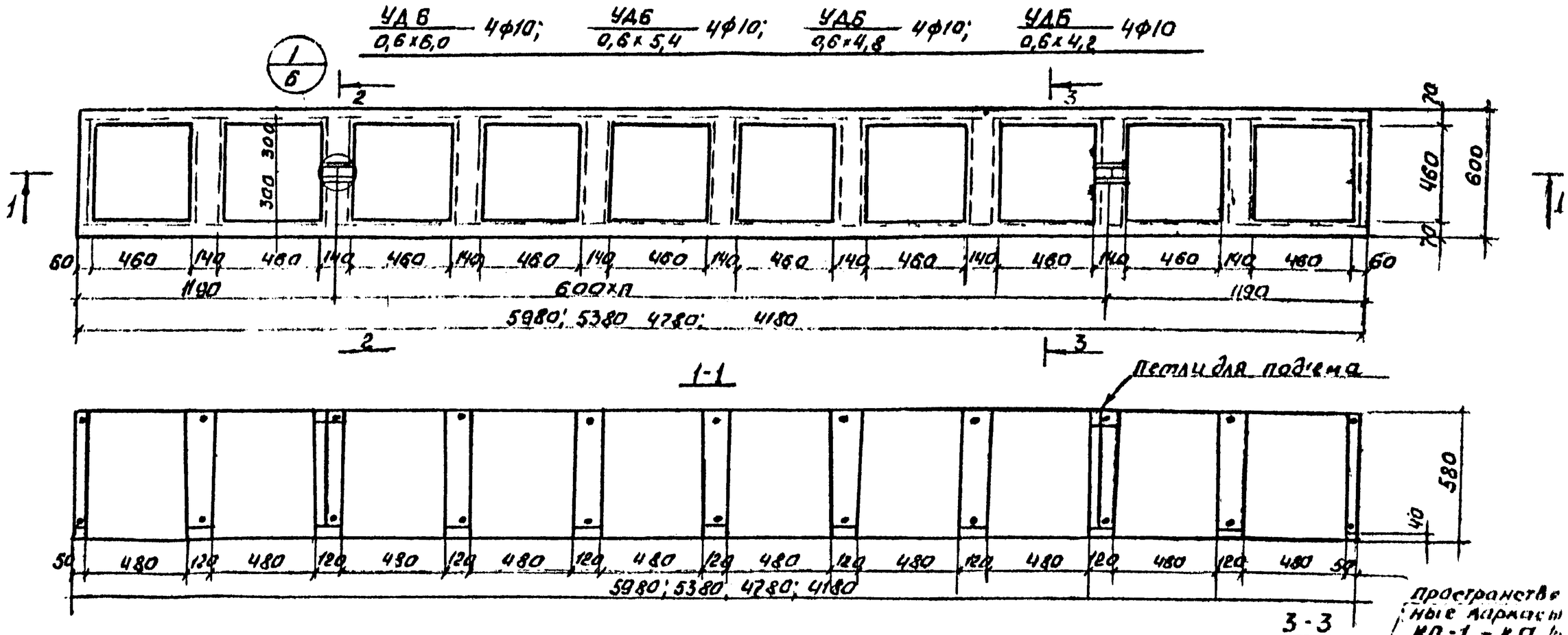

Показатели на один блок

Марка блока	Вес т	Марка бетона	Объем бетона на м3 сборного	Объем бетона на м3 литого	Расход стали, кг
УДБ 0,6×60 4ф10	1,08	200	0,19	1,35	25,68
УДБ 0,6×54 4ф10	1,25	-"-	0,20	1,21	23,44
УДБ 0,6×48 4ф10	1,51	-"-	0,53	1,08	21,2
УДБ 0,6×42 4ф10	1,51	-"-	0,55	0,94	18,96

Спецификация марок пространственных каркасов на блоки

Марка блока	Марка пространственного каркаса	Кол. шт.	N листа
УДБ 0,6×60 4ф10	КП-1	1	КЖС-8
УДБ 0,6×54 4ф10	КП-2	1	КЖС-9
УДБ 0,6×48 4ф10	КП-3	1	КЖС-10
УДБ 0,6×42 4ф10	КП-4	1	КЖС-11

Примечание:

сечение 2-2 см лист КЖС-5

ш - 1136

ГИПРОСТРОЙМАХТИСТРОЙ г. Караганда	Унифицированные железобетонные блоки подвалов зданий	
Сборно-монолитные конструкции	Блоки фундаментные УДБ 0,6×6,0 4ф10; УДБ 0,6×5,4 4ф10; УДБ 0,6×4,8 4ф10; УДБ 0,6×4,2 4ф10;	Объем 22,51
		Масса
		Изм.

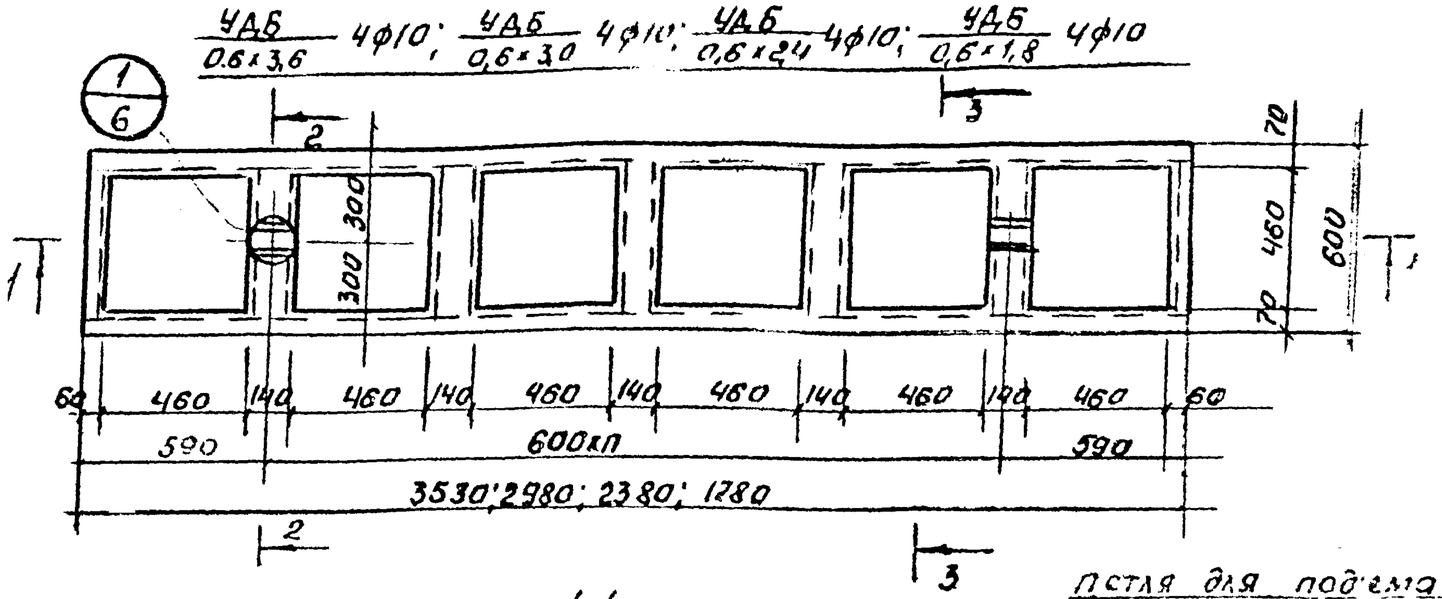

1-1

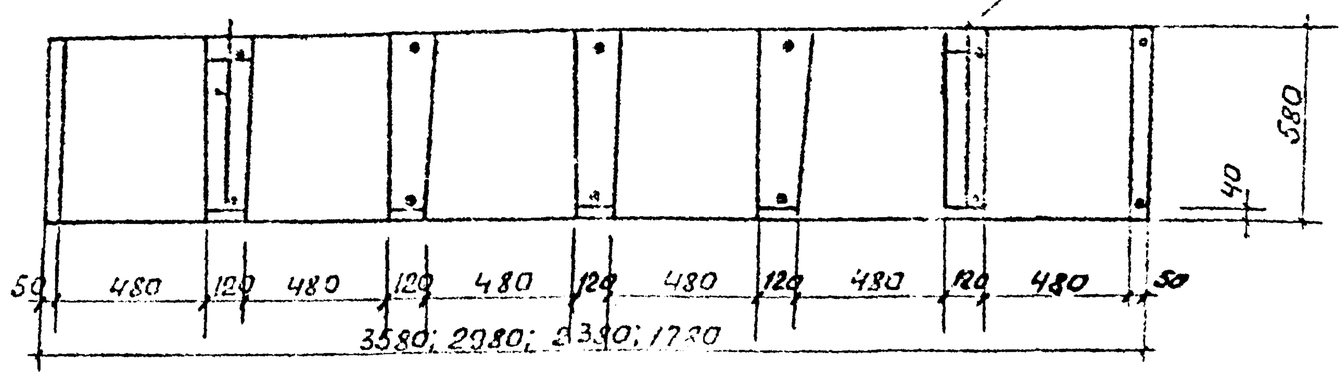

2-2

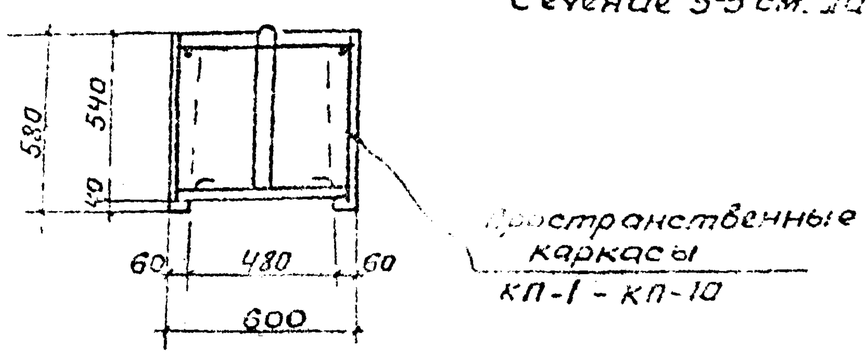

Примечание:
Сечение 3-3 см. лист КЖ-4

Показатели на один блок

Марка блока	Вес т	Марка бетона	Объем бетона м3 сборного	Объем бетона м3 литого	Расход стали кг
УДБ 0,6×3,6 4ф10	1,18	200	0,47	0,31	16,7
УДБ 0,6×3,0 4ф10	0,98	—"—	0,39	0,67	14,44
УДБ 0,6×2,4 4ф10	0,8	—"—	0,32	0,54	12,22
УДБ 0,6×1,8 4ф10	0,58	—"—	0,23	0,40	9,98

Спецификация марок пространственных каркасов на блоки

Марка блока	Марка пространственного каркаса	Колич. шт.	№ листа
УДБ 0,6×3,6 4ф10	КП-5	1	КЖ-12
УДБ 0,6×3,0 4ф10	КП-6	1	КЖ-13
УДБ 0,6×2,4 4ф10	КП-7	1	КЖ-14
УДБ 0,6×1,8 4ф10	КП-8	1	КЖ-15

ш-1136

ГИПРОСРГШАХТОСТРОЙ	Унифицированные дырчатые блоки шириной 600 мм	Объект 22562
Сборно-монолитные конструкции	Блоки УДБ 0,6×3,6 4ф10; УДБ 0,6×3,0 4ф10; УДБ 0,6×2,4 4ф10; УДБ 0,6×1,8 4ф10;	Марка-лист КЖ-5

Объект 22566
Шифр КЖ-6
Инв. № 162

Разраб. Лубков
Руководитель Руханова
Нач. отдела Н. Контр.
Гл. инж. проекта Костоусов
Гл. инженер проекта Чекк
1973 год

$\frac{УДБ}{0,6\times1,2}$ 4ф10; $\frac{УДБ}{0,6\times0,6}$ 4ф10

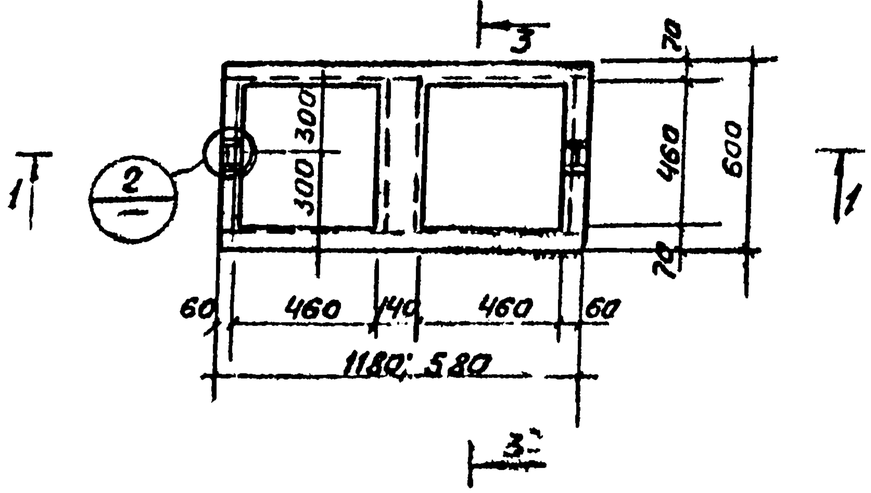

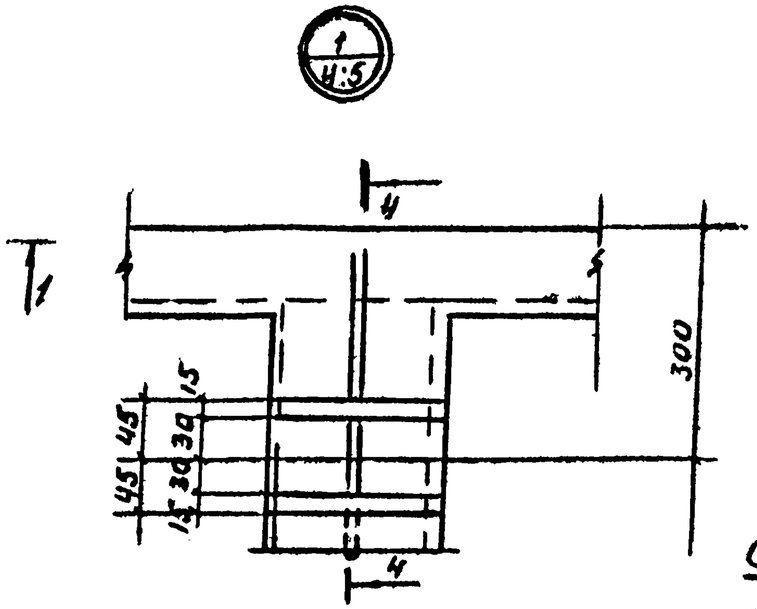

Показатели на один блок

Марка блока	Вес т	Марка бетона	Об'ем бетона, м³ сборного	Об'ем бетона, м³ литого	Расход стали кг
$\frac{УДБ}{0,6\times1,2}$ 4ф10	0,38	200	0,15	0,27	7,76
$\frac{УДБ}{0,6\times0,6}$ 4ф10	0,2	—"—	0,08	0,13	5,54

Спецификация марок пространственных каркасов на блоки

Марка блока	Марка пространственного каркаса	Колич. шт.	№ листа
$\frac{УДБ}{0,6\times1,2}$ 4ф10	КП-9	1	КЖ-15
$\frac{УДБ}{0,6\times0,6}$ 4ф10	КП-10	1	КЖ-14

1-1

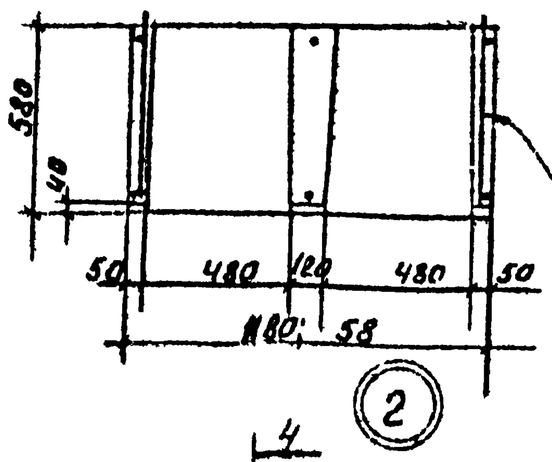

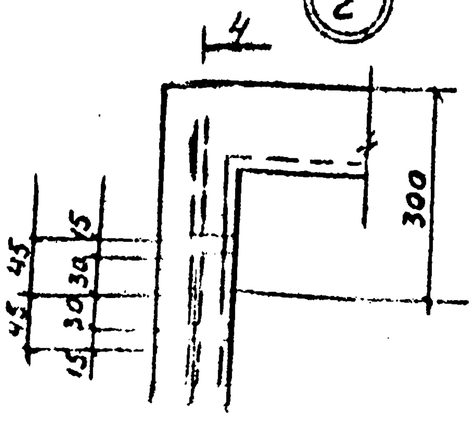

4-4

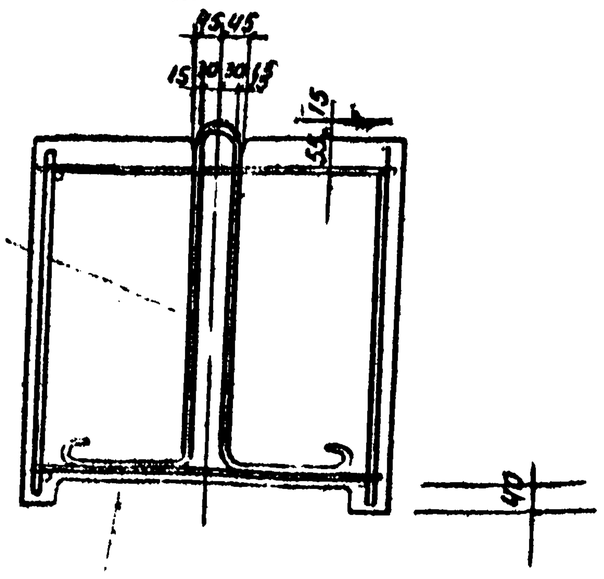

Петля для подъема

Приварить к каркасу дуговой сваркой

Примечание

Сечение 3-3 см. лист КЖ-4

ГПИ Гипрогорсельстрой
г. Казань
Сборно-монолитные конструкции

Унифицированные эмрчатые блоки длиной 300 мм

Блоки $\frac{УДБ}{0,6\times1,2}$ 4ф10; $\frac{УДБ}{0,6\times0,6}$ 4ф10

Узлы 1; 2

Серия 22566

Лист КЖ-6

Возможные варианты армирования блоков по расчетному моменту

I

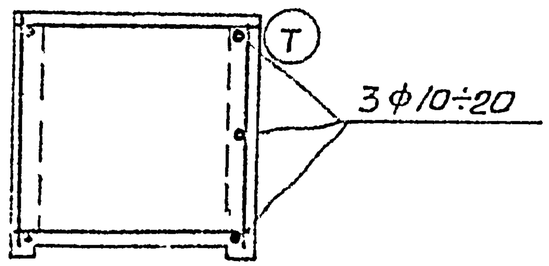

II

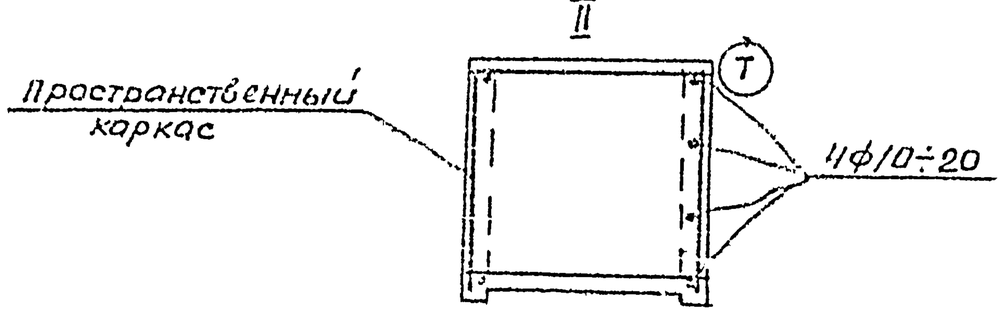

III

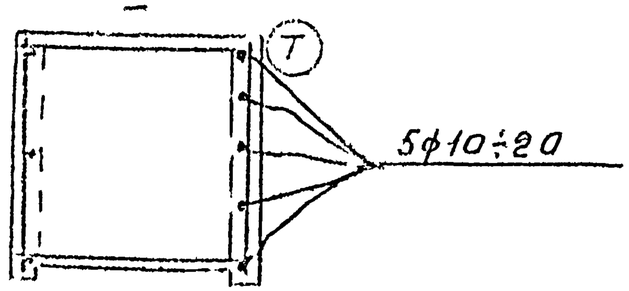

Схема установки пространственного каркаса в блоке

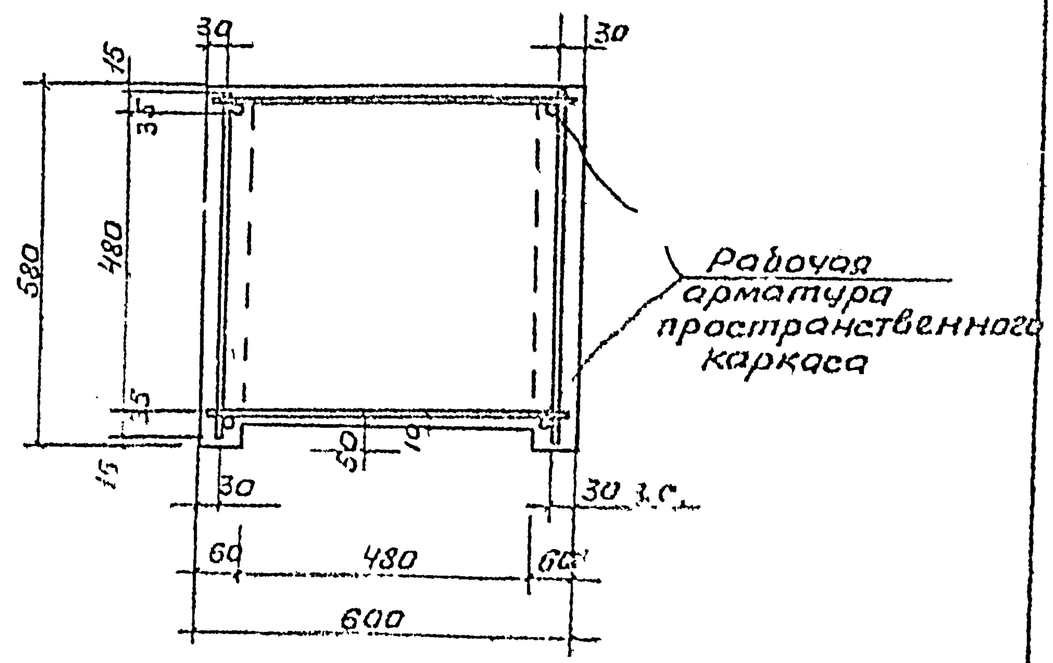

Примечания

Все выше указанные варианты армирования возможны при сплошных и балочных конструкциях. Классы арматуры А-I; А-II; А-III. При рабочей арматуре ф20, бетон блока М 300.

Толщина защитного слоя бетона для рабочей арматуры при М-„300" может быть уменьшена на 5мм против указанных на данном листе („Руководство по проектированию железобетонных конструкций" НИИЖБ Госстроя СССР п.7.31)

14 - 1136

ГИПРОРГШАХТОСТРОЙ г. Караганда	Унифицированные дырчатые блоки шириной 600 мм	
Сборно-монолитные конструкции.	Возможные варианты армирования блоков. Схема установки пространственного каркаса в блоке	Серия 2.256Е
		КЖ-7

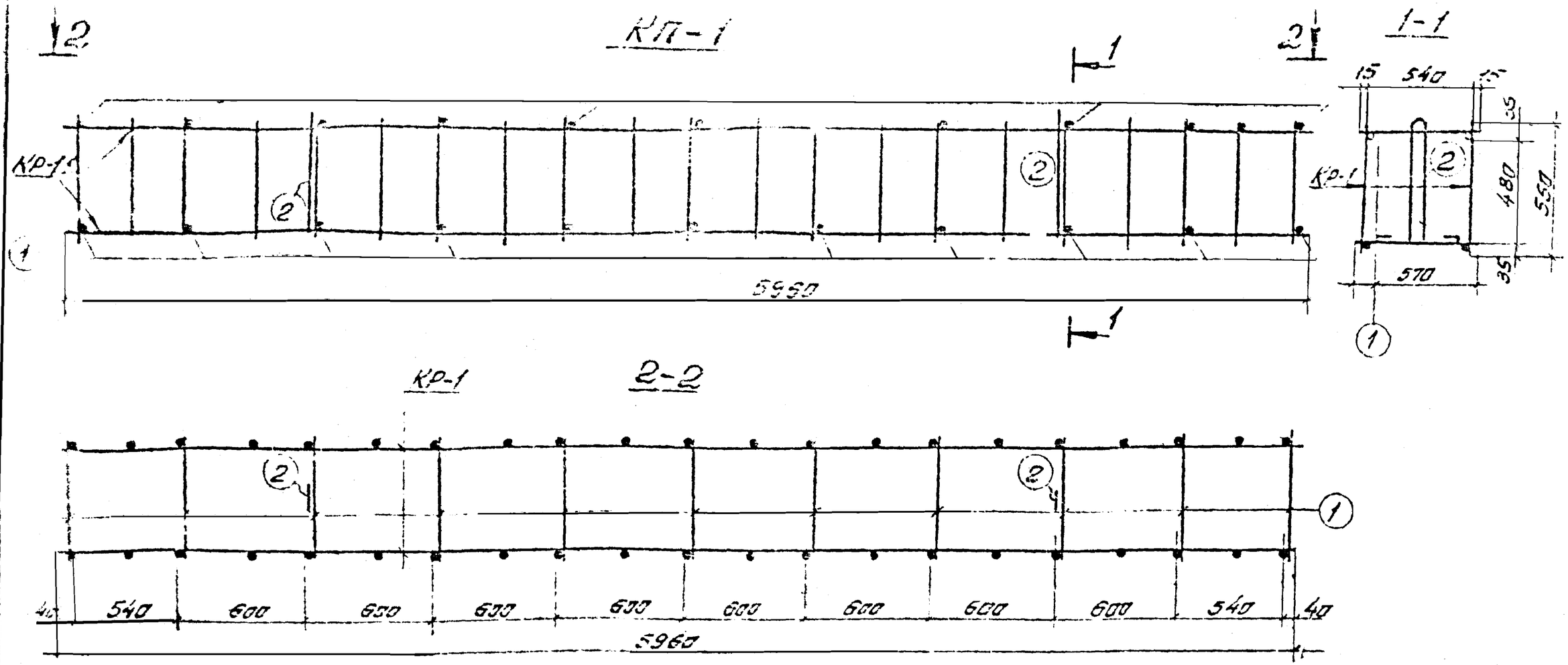

Спецификация марок арматурных изделий на один пространственный каркас

Марка пространственных каркасов	Марка изделия или № поз	Кол-во шт	№ листа
КП-1	КР-1	2	КЖ-16
	1	22	КЖ-13
	2	2	

Выборка стали на блок

Марка блока	Сталь по ГОСТ 5781-61						Всего кг
	Класса AIV		Класса AI				
	Ø мм		Ø, мм				
	10	Итого	12	6	Итого		
УДБ 0,6х6,0 4Ф10	14,8	14,8	29	7,95	10,88		25,68

Примечание:

Объединение плоских каркасов в пространственный осуществляется приваркой поз 1 с помощью сварочных клещей контактной точечной сваркой.

Ш-1136

ГИПРОРГШАХТОСТРОЙ г. Краснодон	Унифицированные обручные блоки шириной 600 мм	Серия 3.006.1-2 вып. 2
Сборно-монолитные конструкции.	Пространственный каркас КП-1. Выборка стали на блок $\frac{УДБ}{0,6х6,0}$ 4Ф10	2256Е
		Узел — лист КЖ-8

Инв. № подл. | Подп. и дата | Взам. инв. №

Нач. отд. Шестаков
Дата выпуска 1973 г.

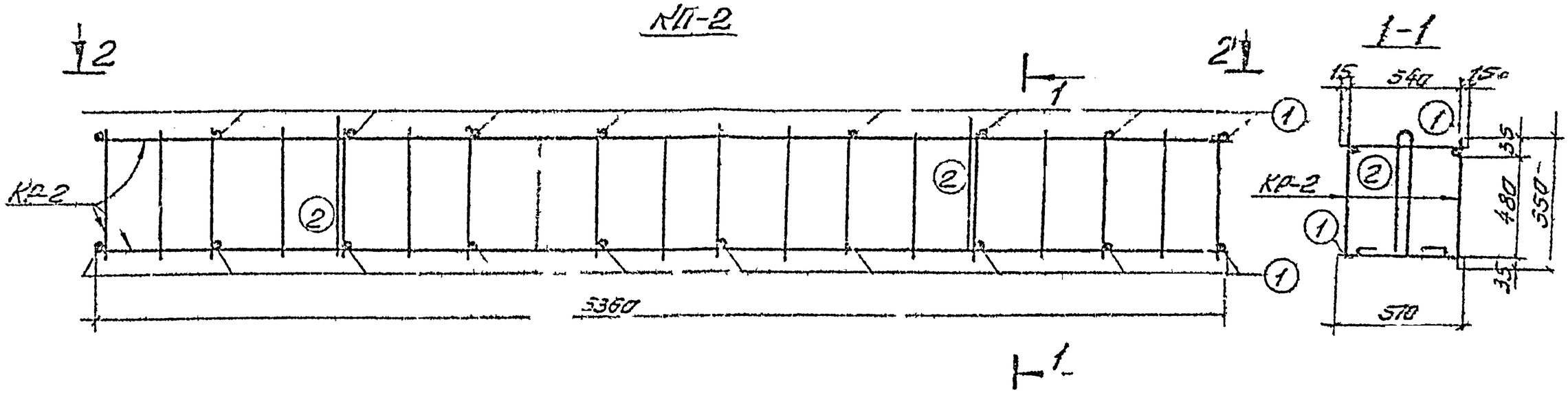

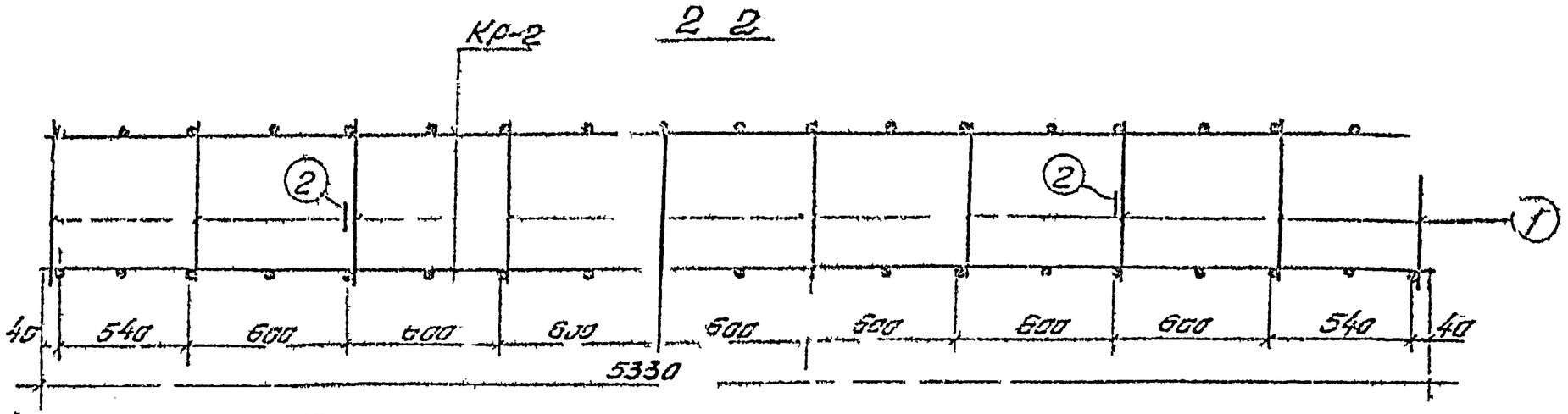

Спецификация марок арматурных изделий на один пространственный каркас

Марка пространственного каркаса	Марка изделия или № поз	Кол. во шт	№ листа
КП-2	КР-2	2	КЖ-16
	1	20	КЖ-13
	2	2	

Выборка стали на блок

Марка блока	Сталь по ГОСТ 5781-61					
	Класса АII		Класса АI			Всего кг
	ф, мм 10	Итого	ф, мм 12	6	Итого	
УДБ 96×54 ифю	13,3	13,3	2,9	7,24	10,16	23,44

ш-1136

Специализированное проектно-конструкторское бюро железобетонных изделий

Пространственный каркас КП-2 выборка стали на блок УДБ 96×54 4ф10

Объект 2255с

Марка КЖ-9

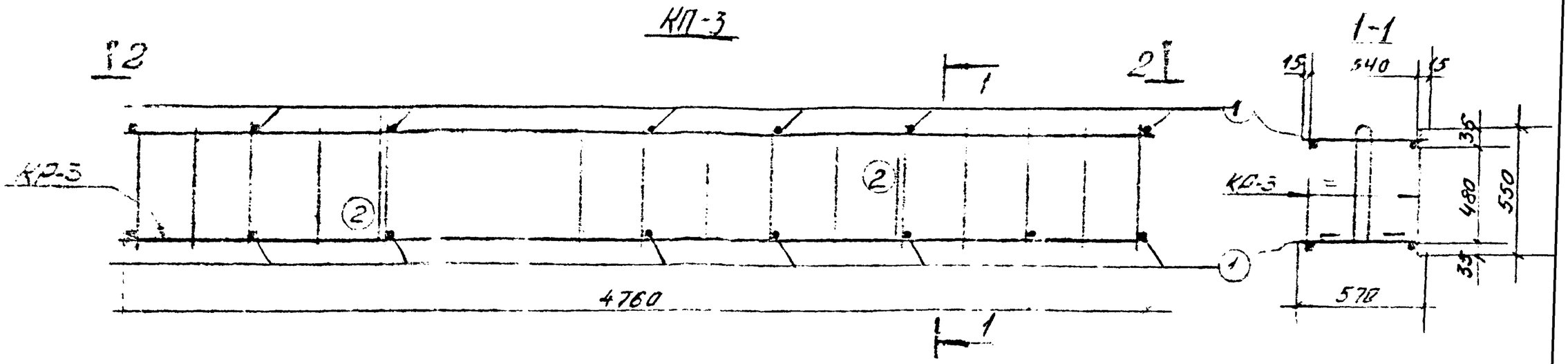

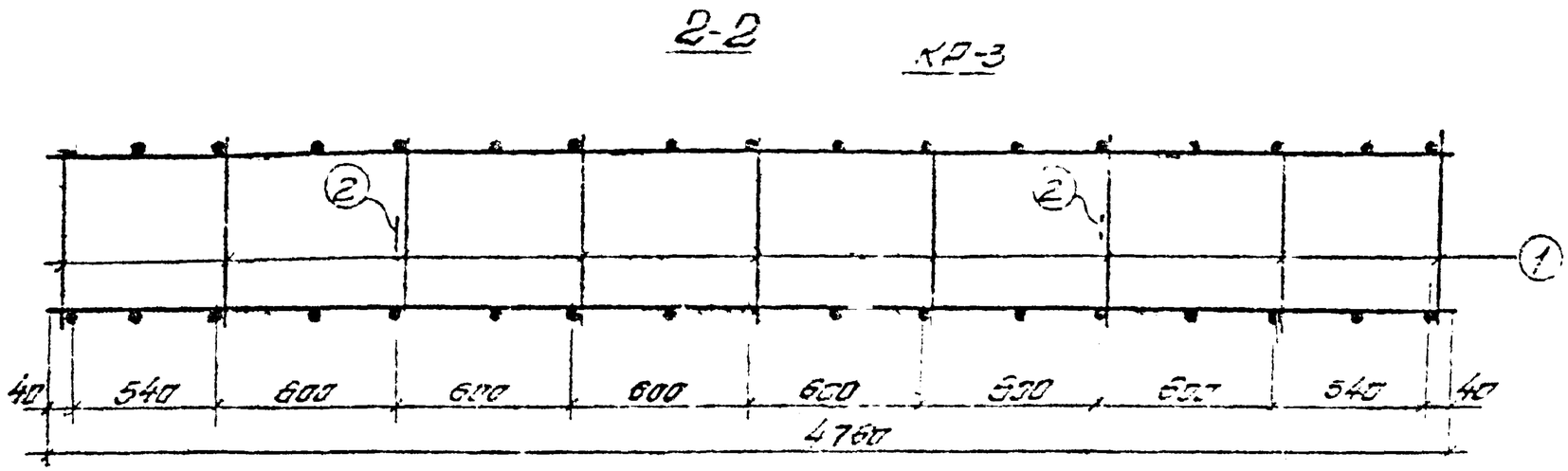

Спецификация марок арматурных изделий на один пространственный каркас

Марка пространственного каркаса	Марка изделия или № поз.	Кол-во шт	№ листа
КП-3	КР-3	2	КЖ-16
	1	18	КЖ-13
	2	2	

Выборка стали на блок

Марка блока	Сталь по ГОСТ 5781-61					
	Класса АII		Класса АI			Всего кг
	Ф мм 10	Итого	Ф, мм 12	6	Итого	
УДБ 0,6×4,8 4ф10	11,8	11,8	2,9	6,5	9,4	21,2

ш. 1.036

ГПИ Проргшахтостроя г. Караганда	Унифицированные бесцеликовые блоки шахтных стен	Проект 2256
Сборно-монолитные конструкции	Пространственный каркас КП-3. Выборка стали на блок УДБ 0,6×4,8 4ф10	Лист КЖ-10

КП-4

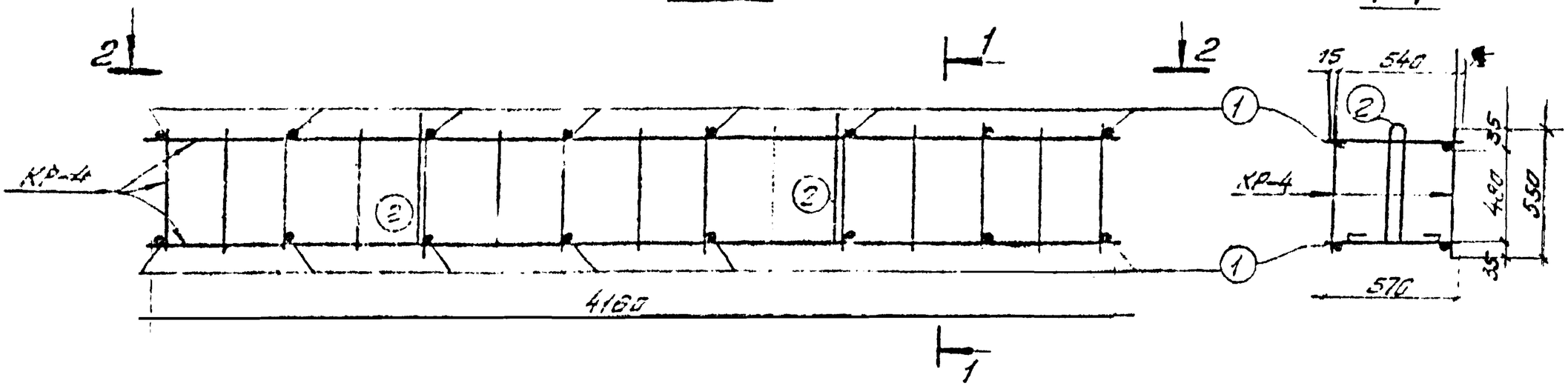

2-2

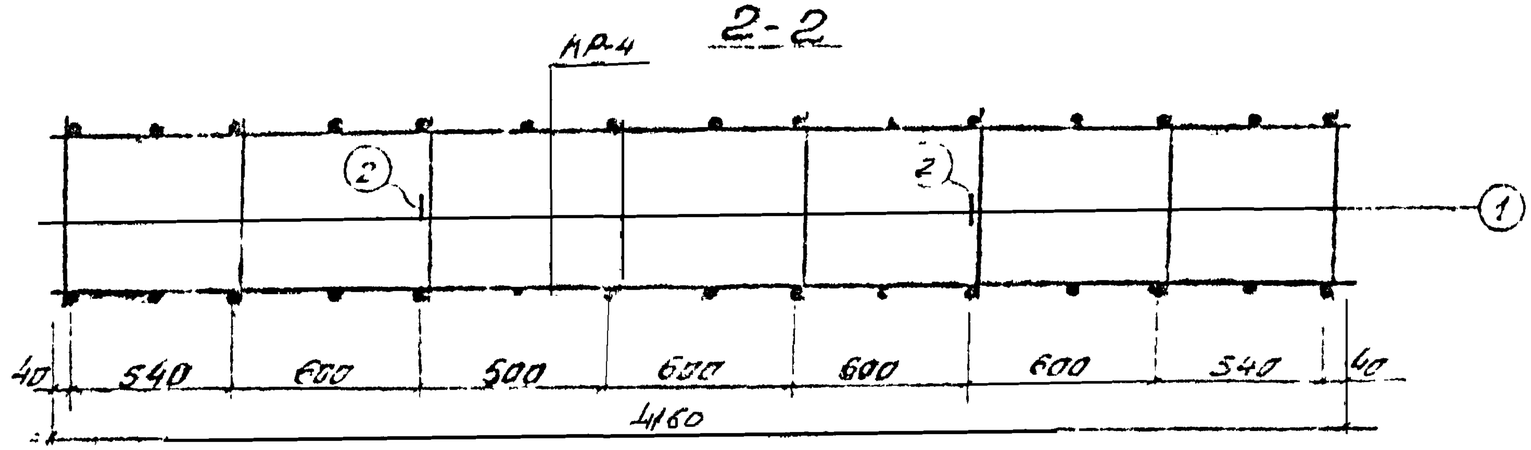

Спецификация марок арматурных изделий на один пространственный каркас

Марка пространств. каркаса	Марка изделия или № поз.	Кол-во шт.	№ листа
КП-4	КР-1	2	КЖ-16
	1	16	КЖ-13
	2	2	

Выборка стали на блок

Марка блока	Сталь по ГОСТ 5781-61						Всего кг
	Класса АII		Класса АI				
	⌀ мм 10	Итого	⌀ мм 12	6	Итого		
УДБ 4⌀10 / 6х42,2	1032	1032	2,9	5,74	8,64		1896

ш-1136

ГИПРОРГШАХТОСТРОЙ г. Харьков	Унифицированные барчатые блоки шириной 600 мм	Объект 225бЕ
Сборно-монолитные конструкции	Пространственный каркас КП-4. Выборка стали на блок УДБ / 6х42,2 4⌀10	Марка-лист КЖ-11

КП-5

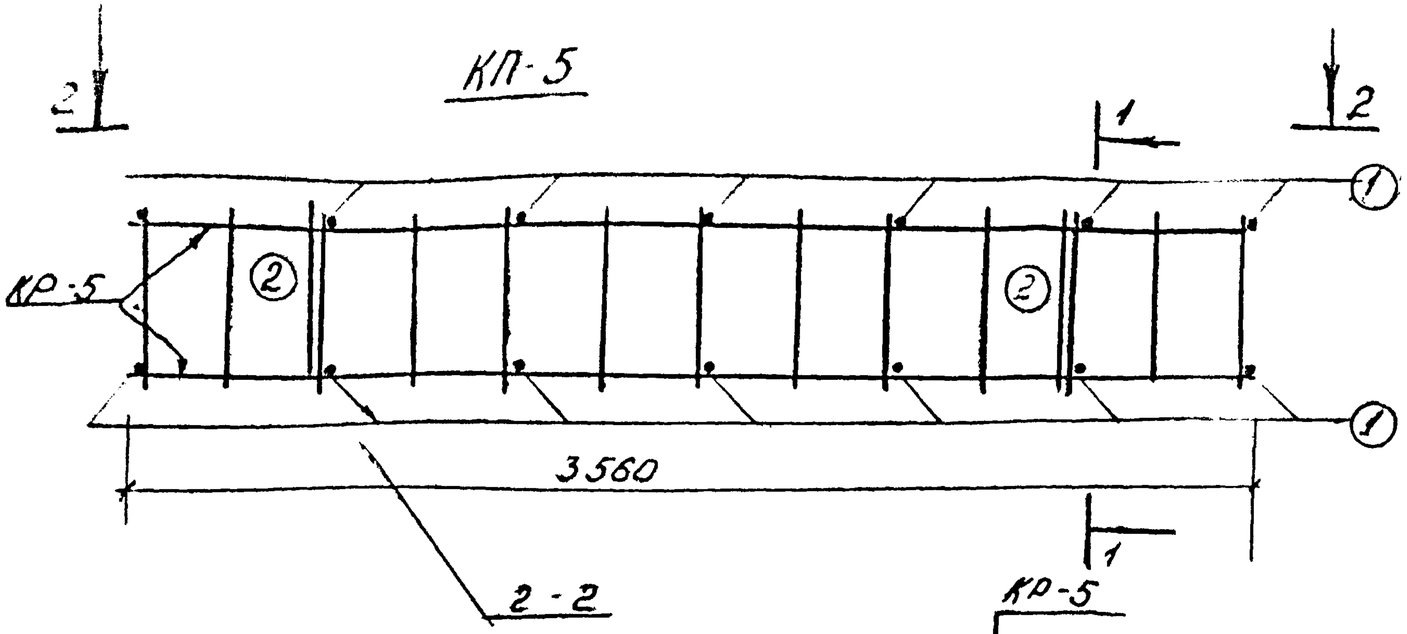

1-1

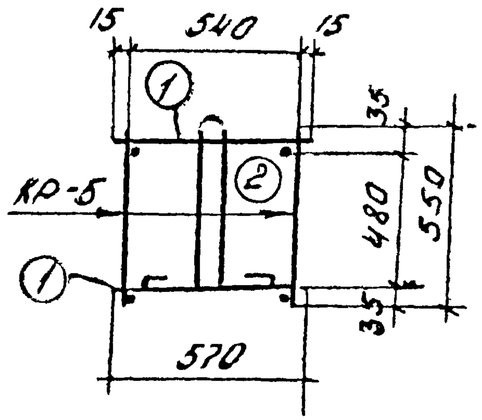

2-2

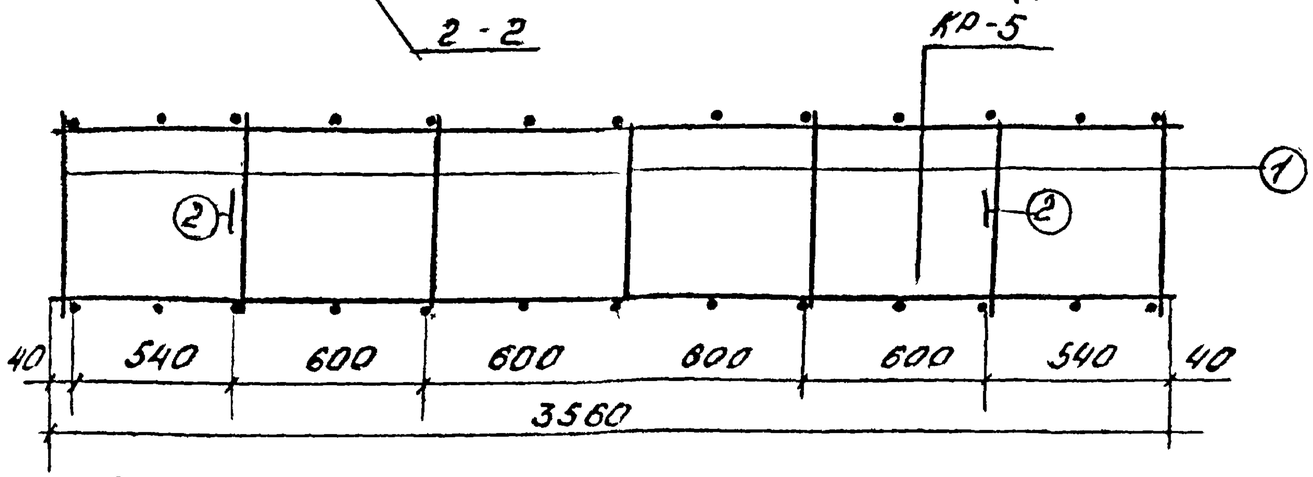

Выборка стали на блок

Марка блока	Сталь по ГОСТ 5781-61					Всего кг
	Класса АII		Класса АI			
	Ф, мм 10	Итого	Ф, мм 12	Ф, мм 6	Итого	
УДБ $\frac{0,6}{0,6 \times 3,6}$ 4Ф10	8,8	8,8	2,9	5	7,9	16,7

Спецификация марок арматурных изделий на один пространственный каркас

Марка пространственного каркаса	Марка изделия или № поз	Кол-во шт	№ листа
КП-5	КР-5	2	КЖ-17
	1	14	КЖ-13
	2	2	

Примечание:

Соединение плоских каркасов в пространственный осуществляется приваркой поз.1, с помощью сварочных клещей контактной точечной сваркой

ГИПРОРСШАТОСТРОЙ г. Караганда	Унифицированные дырчатые блоки шириной 600мм	
	Пространственный каркас КП-5 Выборка стали на блок УДБ $\frac{0,6}{0,6 \times 3,6}$ 4Ф10	Объект 8256 Е
Сборно-монолитные конструкции		Марка-лист КЖС-12

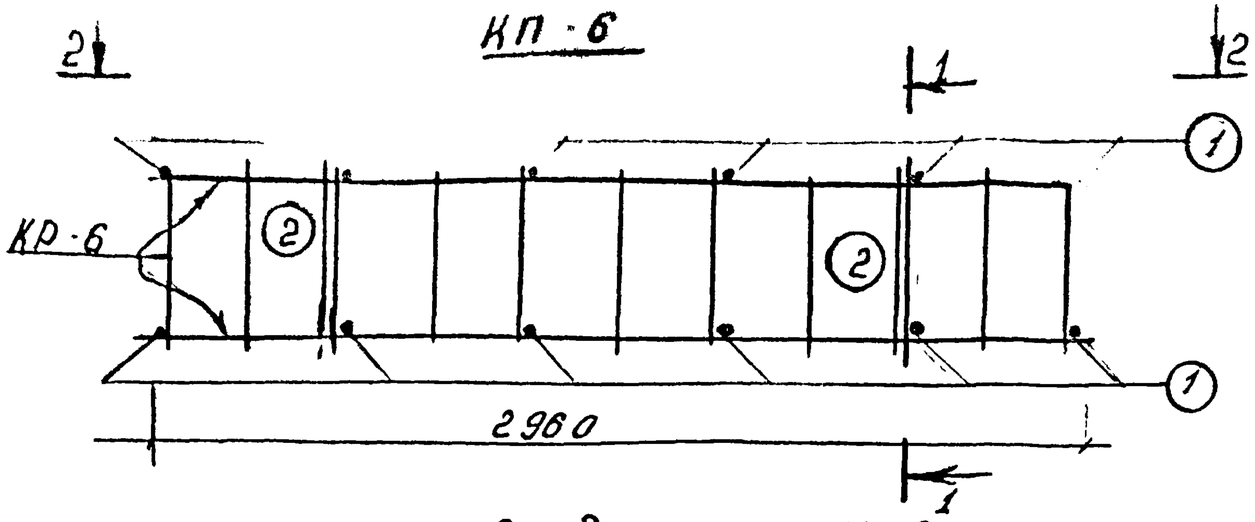

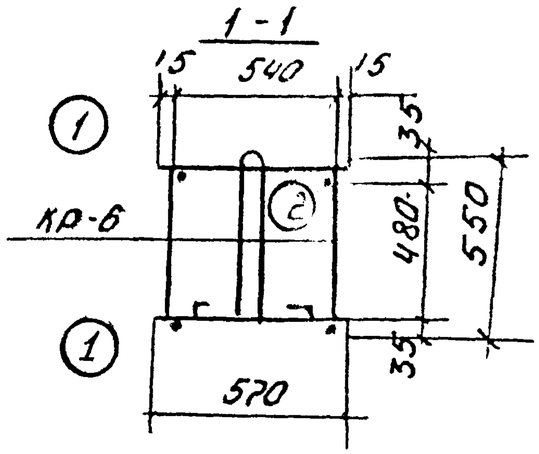

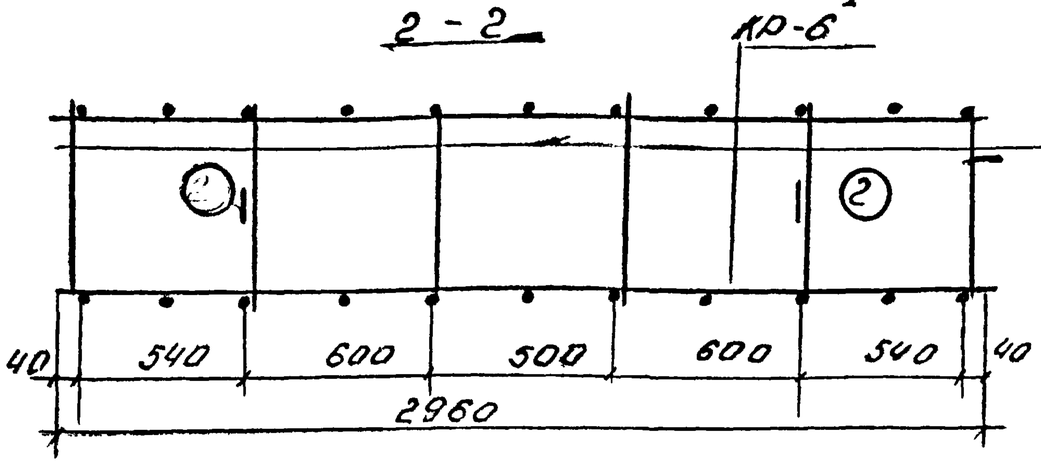

Спецификация и выборка стали на одну позицию

Марка пространственного каркаса	N поз	Эскиз	Ф, мм	Длина мм	Кол. шт.	Общ. длина м	Выборка стали Ф, мм	Общ. длина м	Вес кг
КП-1КР-6	1	570	6AI	570	1	0,57	6AI	0,75	0,13
	2	60 480	12AI	1630	1	1,63	12AI	1,63	1,45

Спецификация марок арматурных изделий на один пространственный каркас

Марка пространственного каркаса	Марка изделия или N поз	Кол-во шт	N листа
КП-6	КР-6	2	КЖ-17
	1	12	КЖ-13
	2	2	

Выборка стали на блок

Марка блока	Сталь по ГОСТ 5781-61 Класса AII Ф, мм 10	Итого	Класса AI Ф, мм 12	6	Итого	Всего кг
УДБ 0,6×3,0 4Ф10	7,3	7,3	2,9	4,24	7,14	14,44

ГИПРООРГШАХТОСТРОЙ г. Караганда	Унифицированные дырчатые блоки шириной 600 мм	
	Пространственный каркас КП-6	Объект 2256Е
Сборно-монолитные конструкции	Выборка стали на блок УДБ 0,6×3,0 4Ф10 и на одну позицию.	Марка-лист КЖ-13

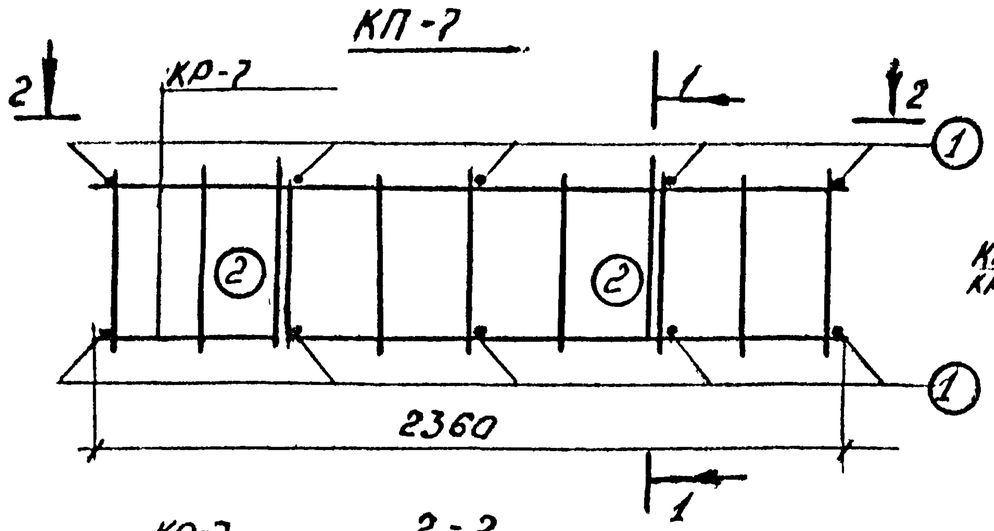

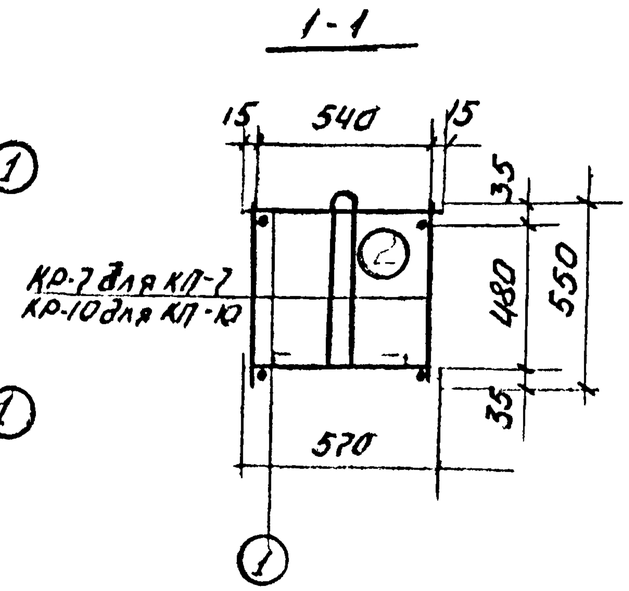

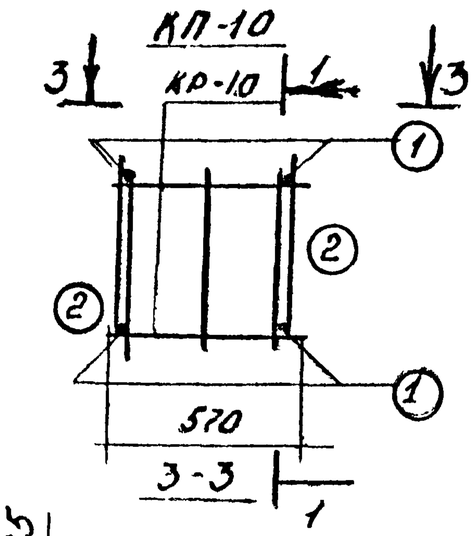

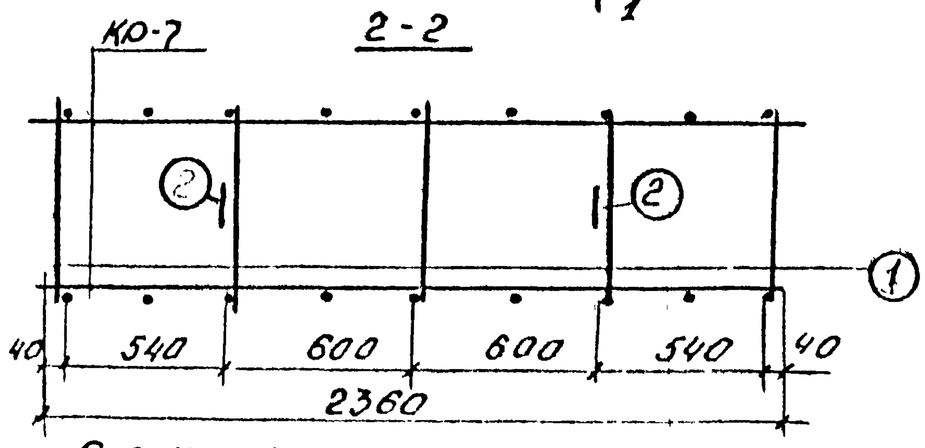

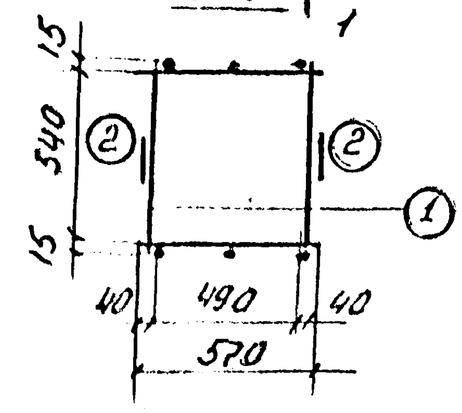

Спецификация марок арматурных изделий на один пространственный каркас

Марка пространственного каркаса	Марка изделия или № поз	Кол-во шт	№ листа
КП-7	КР-7	2	КЖ-17
	1	10	КЖ-13
	2	2	
КП-10	КР-10	2	КЖ-17
	1	4	КЖ-13
	2	2	

Выборка стали на блок

Марка блока	Сталь по ГОСТ 5781-61						
	Класса АII		Класса А-I				Всего, кг
	⌀ мм 10	Итого	⌀ мм 12	⌀ мм 6	Итого		
УДБ 06×24 ЧФ10	5,82	5,82	2,9	3,5	5,4		12,22
УДБ 06×06 ЧФ10	1,42	1,42	2,9	1,25	4,16		5,56

ГИПРООРГШАХТОСТРОЙ г. Караганда	Унифицированные дорожные блоки шириной 600 мм	
Сборно-монолитные конструкции	Пространственные каркасы КП-7, КП-10 и выборка стали на блоки УДБ-06×24, УДБ-06×06 ЧФ10	Объект 22506 Марка чертежа КЖС-10

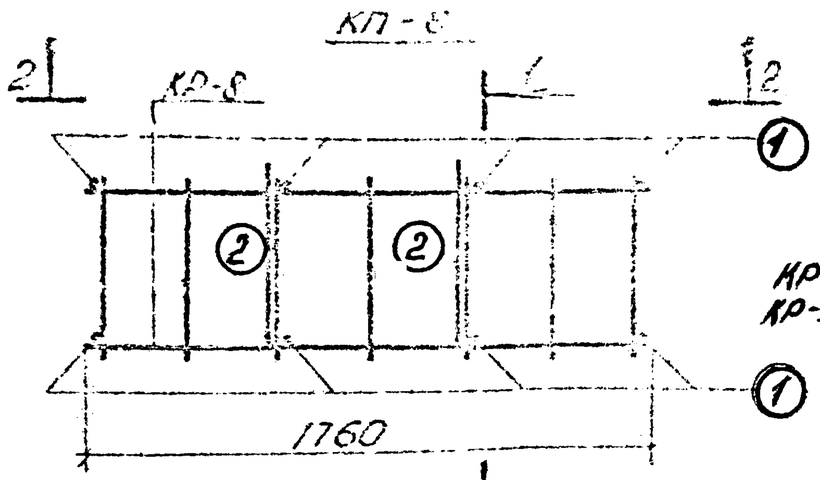

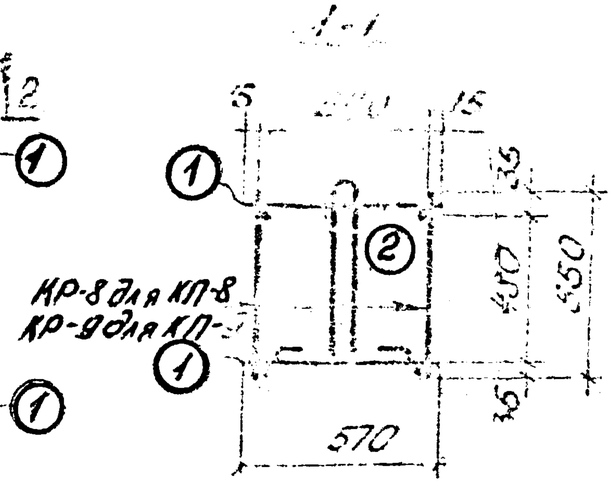

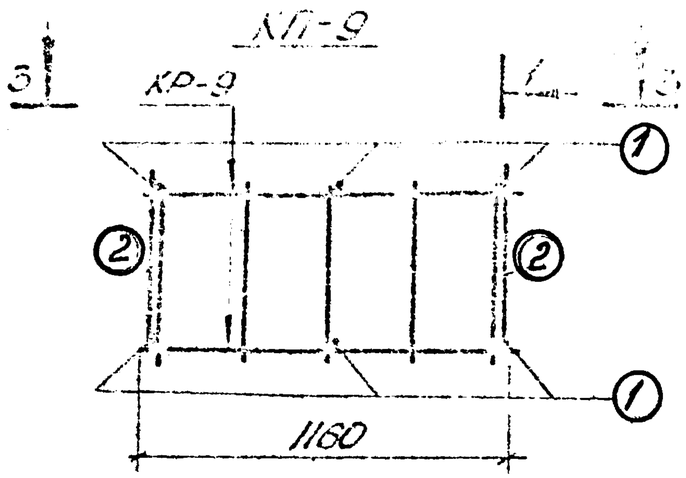

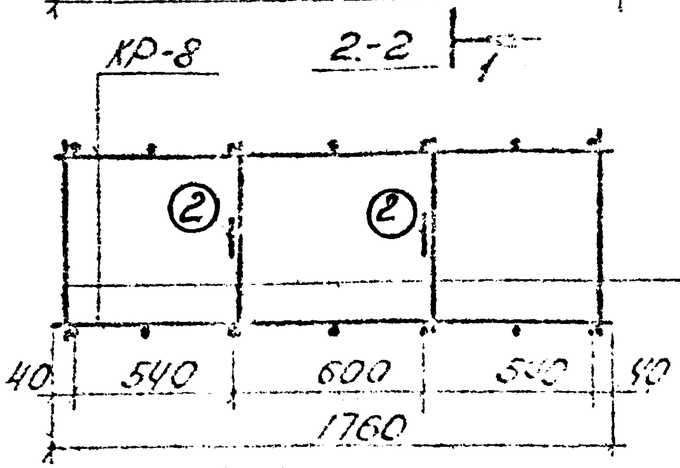

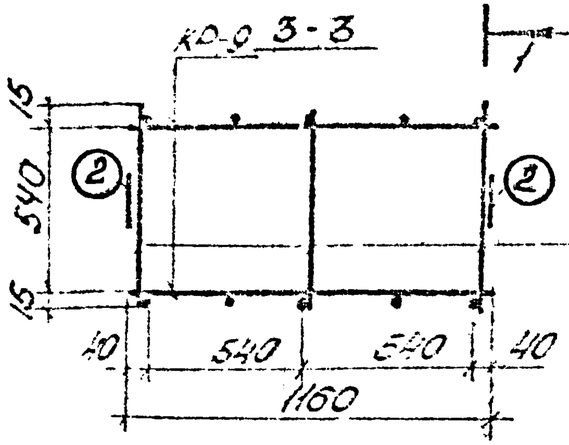

Примечание:

Объединение плоских каркасов в пространственный осуществляется приваркой поз. 1 с помощью сварочных клещей контактной точечной сваркой.

Спецификация марок арматурных изделий на пространственный каркас

Марка пространственного каркаса	Марка изделия или № поз.	Кол-во шт.	№ листа
КП-8	КР-8	2	КЖ-17
	1	8	КЖ-13
	2	2	
КП-9	КР-9	2	КЖ-17
	1	6	КЖ-13
	2	2	

Выборка стали на блок

Марка блока	Сталь по ГОСТ 5781-82					
	Класса АI		Класса АII			Всего, кг
	Ø мм 10	Итого	Ø мм 12	Ø мм 6	Итого	
УДБ 0,6×1,8 4ф10	4.34	4.34	2.9	2.74	5.64	9.98
УДБ 0,6×1,2 4ф10	2.86	2.86	2.9	2.00	4.9	7.76

ш - 1136

ГИПРООРГШАХТОСТРОЙ г. Караганда	Унифицированные дырчатые блоки шириной 600 мм.	Серия 2256Е
Сборно-монолитные конструкции	Пространственные каркасы КП-8; КП-9. Выборка стали на блоки УДБ 0,6×1,8 - 4ф10; УДБ 0,6×1,2 - 4ф10	Лист КЖ-15

Инв. № подл.	Подп. и дата	Взам. инв. №
2256Е		
КЖ-15		
171		
Изм. Кол.уч. Лист № док. Подп. Дата		
Разраб. Якубов; Пров. Ерофеев; Гл.спец. Шевченко; Н.контр. Шевченко; ГИП Ковтун; Нач.отд. Шепелев; Гл.инж.пр. Ковтун		1973г

КР-1 ÷ КР-4

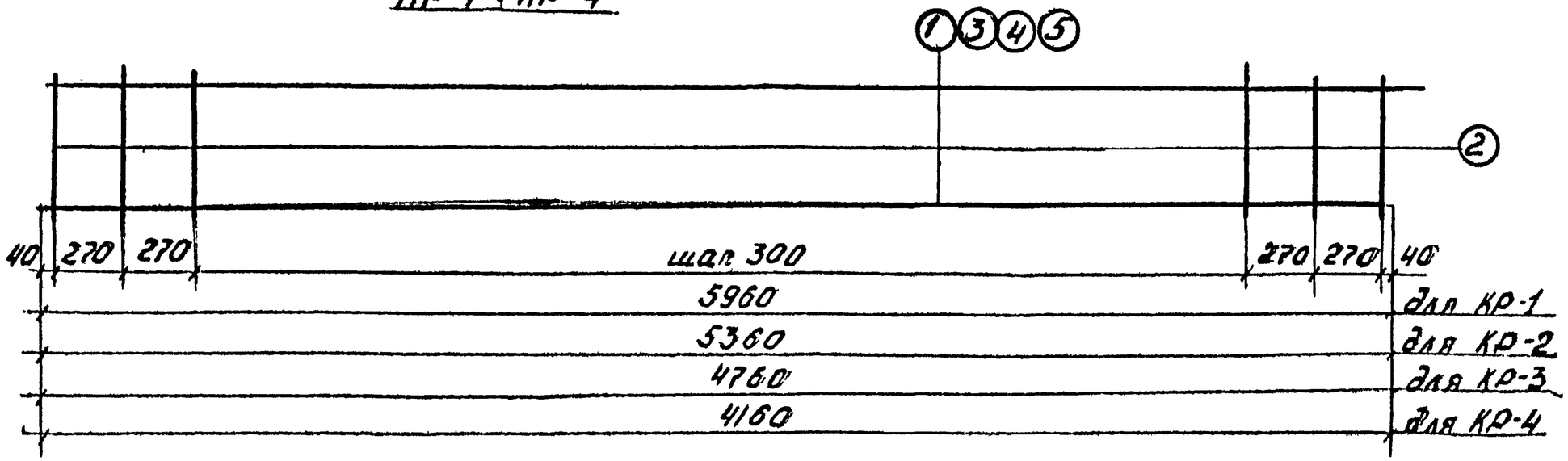

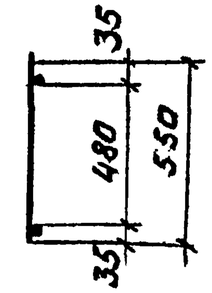

Спецификация и выборка стали на одно арматурное изделие

Марка изделия	N поз	Эскиз	ф, мм	Длина пм	Кол шт	Общ. длина м	Выборка стали ф, мм	Общ. длина м	Вес кг
КР-1	1	5960	10АII	5960	2	11,92	10АII	11,92	7,4
	2	550	6АI	550	21	11,55	6АI	11,55	2,56
КР-2	3	5360	10АII	5360	2	10,72	10АII	10,72	6,65
	2	См. выше	6АI	550	19	10,45	6АI	10,45	2,32
КР-3	4	4760	10АII	4760	2	9,52	10АII	9,52	5,9
	2	См. выше	6АI	550	17	9,35	6АI	9,35	2,075
КР-4	5	4160	10АII	4160	2	8,32	10АII	8,32	5,16
	2	См. выше	6АI	550	15	8,25	6АI	8,25	1,83

Примечание

1 Сварные каркасы КР-1 ÷ КР-10 должны изготовляться в соответствии с ГОСТ 10922-64 „Арматура и сварные закладные детали для железобетонных конструкций", ГОСТ 14098-68 „Соединения сварные арматуры железобетонных изделий и конструкций" и СН 393-69 „Указания по сварке соединений арматуры и закладных деталей.

ГИПРОСОРГШАХТОСТРОЙ г. Караганда	Унифицированные дырчатые блоки шириной 300 мм	Серия 22.56Е
Сборно-монолитные конструкции	Плоские каркасы КР-1 ÷ КР-4. Спецификация и выборка стали на одно арматурное изделие	Марка чертежа КЖ-16

Ш-11.86

КР-5÷КР-9

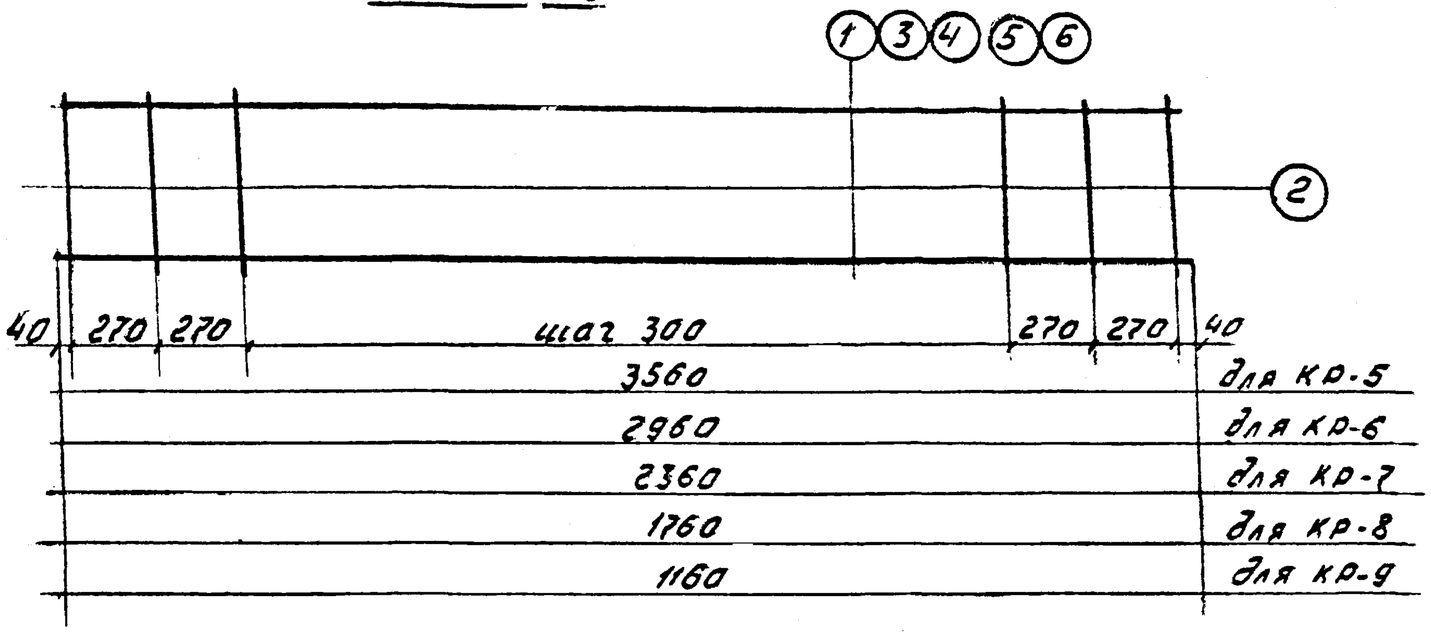

КР-10

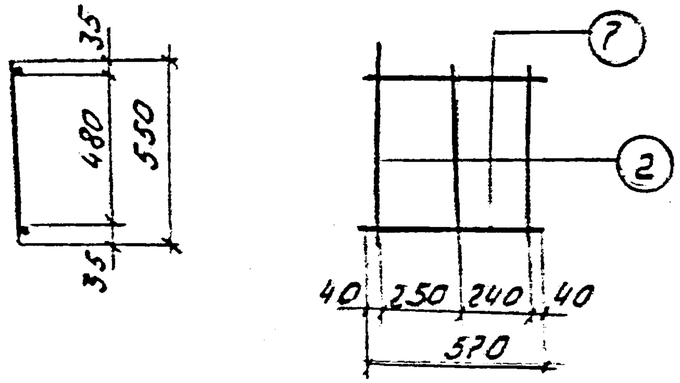

Спецификация и выборка стали на одно арматурное изделие

Марка издел	N поз.	Эскиз	ф, мм	длина мм	Кол. шт	общ. длина, м	Выборка стали ф, мм	общ. длина м	вес кг
КР-5	1	3560	10АII	3560	2	7,12	10АII	7,12	4,40
	2	550	6АI	550	13	7,15	6АI	7,15	1,59
КР-6	3	2960	10АII	2960	2	5,92	10АII	5,92	3,65
	2	см выше	6АI	550	11	6,05	6АI	6,05	1,34
КР-7	4	2360	10АII	2360	2	4,72	10АII	4,72	2,91
	2	см выше	6АI	550	9	4,95	5АI	4,95	1,10

Марка изделия	N поз	Эскиз	ф, мм	длина мм	кол. шт.	общая длина м	Выборка стали ф, мм	общ. длина м	вес кг
КР-8	5	1760	10АII	1760	2	3,52	10АII	3,52	2,17
	2	550	6АI	550	7	3,85	6АI	3,85	0,85
КР-9	6	1160	10АII	1160	2	2,32	10АII	2,32	1,43
	2	см. выше	6АI	550	5	2,75	6АI	2,75	0,61
КР-10	7	570	10АII	570	2	1,14	10АII	1,14	0,71
	2	см. выше	6АI	550	3	1,65	6АI	1,65	0,37

ГИПРОСТРОЙМАШ г. Сарапула	Плоские каркасы КР-5÷КР-9 Спецификация и выборка стали на одно арматурное изделие	
Сборно-монолитные конструкции		КЭС-12