ГЛАВНОЕ АРХИТЕКТУРНО-ПЛАНИРОВОЧНОЕ УПРАВЛЕНИЕ Г. МОСКВЫ

ПРОЕКТНЫЙ ИНСТИТУТ МОСИНЖПРОЕКТ

РК 1101-87

КОЛЛЕКТОРЫ ПОДЗЕМНЫХ КОММУНИКАЦИЙ

РАБОЧИЕ ЧЕРТЕЖИ ИЗДЕЛИЙ

Главный инженер института Самохвалов Ю.М.

Начальник ОНСК Козеева Н.К.

Введен в действие указанием по институту Мосинжпроект № 35 от 13.11.87

Заказ № 87-6708

МОСКВА 1987 г.

Обозначение	Наименование	Стр.
РК 1101-87-00.00 ТО	Техническое описание	5
РК 1101-87-01.00	Габаритные схемы коллекторов	9
РК 1101-87-02.00	Номенклатура сборных железобетонных	
	элементов	10
РК 1101-87-00.00 СИ	Схемы испытаний	14
РК 1101-87-03.00	Конструктивное сечение коллектора	15
РК 1101-87-04.00	Конструктивное сечение двухсекцион-	
	ного коллектора	16
РК 1101-87-00.00 ВРС	Ведомость расхода стали	17
РК 1101-87-05.00	Стеновые блоки КС-18 ...КС-36	19
РК 1101-87-05.00 СБ	Стеновые блоки КС-18 ...КС-36.	
	Сборочный чертеж	20
РК 1101-87-05.01	Каркасы плоские КрI-I ...КрI-5,	
	Кр2-I и Кр2-2	23
РК 1101-87-05.01 СБ	Каркасы плоские КрI-I ...КрI-5,	
	Кр2-I и Кр2-2. Сборочный чертеж	24
РК 1101-87-05.02	Сетки арматурные СI-I ...СI-4	25
РК 1101-87-05.02 СБ	Сетки арматурные СI-I ...СI-4.	
	Сборочный чертеж	25
РК 1101-87-05.03	Сетки арматурные СI-5 и С3-I	26
РК 1101-87-05.03 СБ	Сетки арматурные СI-5 и С3-I.	
	Сборочный чертеж	26
РК 1101-87-05.04	Сетки арматурные С2-I ...С2-3	27
РК 1101-87-05.04 СБ	Сетки арматурные С2-I ...С2-3.	
	Сборочный чертеж	27
РК 1101-87-05.05	Петли ПI-I ...ПI-3 и П2-I ...П2-3.	
	Стержень арматурный СТI-I	28
РК 1101-87-06.00	Стеновые блоки КС-21д ...КС-36д	29
РК 1101-87-06.00 СБ	Стеновые блоки КС-21д ...КС-36д.	
	Сборочный чертеж	30
РК 1101-87-06.01	Каркасы плоские КрI-I ...КрI-4,	
	Кр2-I и Кр2-2	33
РК 1101-87-06.01 СБ	Каркасы плоские КрI-I ...КрI-4,	
	Кр2-I и Кр2-2. Сборочный чертеж	34
РК 1101-87-06.02	Сетки арматурные СI-I ...СI-4,	
	С2-I, С2-2 и С3-I	35
РК 1101-87-06.02 СБ	Сетки арматурные СI-I ...СI-4,	
	С2-I, С2-2 и С3-I. Сборочный чертеж	36
РК 1101-87-06.03	Петли ПI-I, П2-I и П2-2.	
	Стержень арматурный СТI-I	37
РК 1101-87-07.00	Угловые блоки КУ-21 ...КУ-36	38
РК 1101-87-07.00 СБ	Угловые блоки КУ-21 ...КУ-36.	
	Сборочный чертеж	39
РК 1101-87-07.01	Каркас плоский КрI-I	43
РК 1101-87-07.01 СБ	Каркас плоский КрI-1.	
	Сборочный чертеж	43
РК 1101-87-07.02	Сетки арматурные СI-I ...СI-4	44
РК 1101-87-07.02 СБ	Сетки арматурные СI-I ...СI-4.	
	Сборочный чертеж	44
РК 1101-87-07.03	Сетки арматурные С2-I ...С2-4	45
РК 1101-87-07.03 СБ	Сетки арматурные С2-I ...С2-4.	
	Сборочный чертеж	45
РК 1101-87-07.04	Сетка арматурная С3-1	46
РК 1101-87-07.04 СБ	Сетка арматурная С3-I Сборочн. чертеж	46

Инв. № подл. | Подпись и дата | Взам. инв. №

Нач. отд.	Козеева		
Гл. спец.	Афонин		

РК 1101-87-00.00

Содержание

Стадия	Лист	Листов
Р	1	6

Моонижпроект

Обозначение	Наименование	Стр
РК 1101-87-07.05	Петли П1-1, П1-2 и П2-1, П2-2.	
	Стержни арматурные СТ1-1 и СТ2-1	47
РК 1101-87-08.00	Плиты перекрытия КП-21 ...КП-42	48
РК 1101-87-08.00 СБ	Плиты перекрытия КП-21 ...КП-42.	
	Сборочный чертеж	49
РК 1101-87-08.01	Каркасы пространственные КП1-1 ...	
	КП1-6	57
РК 1101-87-08.01 СБ	Каркасы пространственные КП1-1 ...	
	КП1-6. Сборочный чертеж	58
РК 1101-87-08.02	Каркасы плоские КР1-1 ...Кр1-5	59
РК 1101-87-08.02 СБ	Каркасы плоские Кр1-1 ...Кр1-5.	
	Сборочный чертеж	60
РК 1101-87-08.03	Каркасы плоские Кр2-1 и Кр2-2	61
РК 1101-87-08.03 СБ	Каркасы плоские Кр2-1 и Кр2-2.	
	Сборочный чертеж	61
РК 1101-87-08.04	Сетка арматурная С1-1	62
РК 1101-87-08.04 СБ	Сетка арматурная С1-1.	
	Сборочный чертеж	62
РК 1101-87-08.05	Сетки арматурные С1-2 ... С1-5	63
РК 1101-87-08.05 СБ	Сетки арматурные С1-2 ...С1-5.	
	Сборочный чертеж	63
РК 1101-87-08.06	Петли П1-1, П1-2 и П1-3	64
РК 1101-87-09.00	Плиты перекрытия КП-21д ...КП-42д	65
РК 1101-87-09.00 СБ	Плиты перекрытия КП-21д ...КП-42д.	
	Сборочный чертеж	66
РК 1101-87-09.01	Каркасы плоские Кр1-1, Кр1-2 и	
	Кр2-1, Кр2-2	70
РК 1101-87-09.01	Каркасы плоские Кр1-1, Кр1-2 и	
	Кр2-1, Кр2-2. Сборочный чертеж	71

Инв № подл. | Подпись и дата | Взам. инв №

Обозначение	Наименование	Стр.
РК 1101-87-09.02	Сетки арматурные С1-1 ...С1-3	72
РК 1101-87-09.02 СБ	Сетки арматурные С1-1 ...С1-3.	
	Сборочный чертеж	72
РК 1101-87-09.03	Сетки арматурные С2-1 и С2-2	73
РК 1101-87-09.03 СБ	Сетки арматурные С2-1 и С2-2.	
	Сборочный чертеж	73
РК 1101-87-09.04	Петля П1-1	74
РК 1101-87-10.00	Плита перекрытия КП-12	75
РК 1101-87-10.00 СБ	Плита перекрытия КП-12.	
	Сборочный чертеж	76
РК 1101-87-10.01	Сетки арматурные С1-1 и С2-1	78
РК 1101-87-10.01 СБ	Сетки арматурные С1-1 и С2-1.	
	Сборочный чертеж	78
РК 1101-87-10.02	Петля П1-1	79
РК 1101-87-11.00	Плиты днища КД-21 ...КД-42	80
РК 1101-87-11.00 СБ	Плиты днища КД-21 ...КД-42. Сб. чертеж	81
РК 1101-87-11.01	Сетки арматурные С1-1 ...С1-5 и	
	С2-1 ...С2-3	88
РК 1101-87-11.01 СБ	Сетки арматурные ~~С1-1~~ ...С1-5 и	
	С2-1 ...С2-3. Сборочный чертеж	89
РК 1101-87-11.02	Стержни арматурные СТ1-1 ...СТ1-5,	
	Петли П1-1 и П1-2	90
РК 1101-87-12.00	Балки КБ-21 ...КБ-42	91
РК 1101-87-12.00 СБ	Балки КБ-21 ...КБ-42.	
	Сборочный чертеж	92
РК 1101-87-12.01	Каркасы плоские Кр1-1 и Кр1-2	96
РК 1101-87-12.01 СБ	Каркасы плоские Кр1-1 и Кр1-2.	
	Сборочный чертеж	96
РК 1101-87-12.02	Каркас плоский Кр1-3	97

Инв № подл. | Подпись и дата | Взам. инв №

Обозначение	Наименование	Стр.
РК 1101-87-12.02 СБ	Каркас плоский КрI-3.	
	Сборочный чертеж	97
РК 1101-87-12.03	Стержни арматурные СТI-I, СТ2-I ...	
	СТ2-3. Петли ПI-I ...ПI-3	98
РК 1101-87-13.00	Колонны К-21 ...К-36	100
РК 1101-87-13.00 СБ	Колонны К-21 ...К-36.	
	Сборочный чертеж	101
РК 1101-87-13.01	Каркасы плоские КрI-I ...КрI-4	104
РК 1101-87-13.01 СБ	Каркасы плоские КрI-I ...КрI-4.	
	Сборочный чертеж	104
РК 1101-87-13.02	Каркас плоский Кр2-I	105
РК 1101-87-13.02 СБ	Каркас плоский Кр2-I.	
	Сборочный чертеж	105
РК 1101-87-13.03	Изделие закладное МI-I	106
РК 1101-87-13.04	Петля ПI-I	106
РК 1101-87-14.00	Фундамент КО-120	107
РК 1101-87-14.00 СБ	Фундамент КО-120. Сборочный чертеж	108
РК 1101-87-14.01	Сетки арматурные СI-I, С2-I и С3-I	110
РК 1101-87-14.01 СБ	Сетки арматурные СI-I, С2-I и С3-I.	
	Сборочный чертеж	110
РК 1101-87-14.02	Стержни арматурные СТI-I и СТ2-I	111
РК 1101-87-14.03	Петля ПI-I	111
РК 1101-87-15.00	Плиты перекрытия КП-25, КП-36 и	
	КП-42. Вариант	112
РК 1101-87-15.00 СБ	Плиты перекрытия КП-25, КП-36 и	
	КП-42. Сборочный чертеж. Вариант	113
РК 1101-87-15.01	Каркасы плоские КрI-I ...КрI-3 и	
	Кр2-I ...Кр2-4	118

Инв. № подл. | Подпись и дата | Взам. инв. №

Обозначение	Наименование	Стр.
РК 1101-87-15.01 СБ	Каркасы плоские КрI-I ...КрI-3 и	
	Кр2-I ...Кр2-4. Сборочный чертеж	119
РК 1101-87-15.02	Сетки арматурные СI-I ...СI-3	120
РК 1101-87-15.02 СБ	Сетки арматурные СI-I ...СI-3.	
	Сборочный чертеж	120
РК 1101-87-15.03	Петли ПI-I и ПI-2	121
РК 1101-87-16.00	Плита перекрытия КП-12. Вариант	122
РК 1101-87-16.00 СБ	Плита перекрытия КП-12.	
	Сборочный чертеж. Вариант	123
РК 1101-87-16.01	Сетка арматурная СI-I	125
РК 1101-87-16.01 СБ	Сетка арматурная СI-I.	
	Сборочный чертеж	125
РК 1101-87-16.02	Стержень арматурный СТI-I	126
РК 1101-87-16.03	Петля ПI-I	126
РК 1101-87-17.00	Балки КБ-36 и КБ-42. Вариант	127
РК 1101-87-17.00 СБ	Балки КБ-36 и КБ-42. Сборочный чертеж.	
	Вариант	128
РК 1101-87-17.01	Каркасы пространственные КПI-I и КПI-2	130
РК 1101-87-17.01 СБ	Каркасы пространственные КПI-I и КПI-2	
	Сборочный чертеж	130
РК 1101-87-17.02	Каркасы плоские КрI-I и КрI-2	131
РК 1101-87-17.02 СБ	Каркасы плоские КрI-I и КрI-2.	
	Сборочный чертеж	131
РК 1101-87-17.03	Стержни арматурные СТI-I и СТI-2	132
РК 1101-87-17.04	Петли ПI-I и ПI-2	132

Инв. № подл. | Подпись и дата | Взам. инв. №

I. Общая часть

Территориальным Каталогом для строительства в г.Москве разделом I-ой части "Инженерные сооружения и коммуникации " предусматривается изготовление изделий коммуникационных коллекторов для открытого способа работ. Рабочие чертежи комплекта изделий, состоящих из стеновых блоков, плит днища, плит перекрытия, балок, колонн и фундаментов были представлены в альбоме РК II0I-82. Выпуск этих изделий полностью освоен за прошедшее время на заводе ЖБИ № 7 Мосспецжелезобетона Главмоспромстройматериалов. В настоящем альбоме РК II0I-87 представлены рабочие чертежи конструкций коллекторов откорректированные в части армирования в связи с изменениями, внесенными в процессе освоения и испытания изделий, учета новых технологических возможностей завода изготовителя. В альбоме введен дополнительный типоразмер стеновых блоков, даны варианты армирования плит КП-25, КП-36, КП-42, КП-I2 и балок КБ-36 и КБ-42 с обычным традиционным армированием для изготовления на заводах, не имеющих технологического оборудования аналогичного оборудованию на ЖБИ № 7.

2. Конструктивная характеристика изделий

В составе альбома приведены рабочие чертежи 5-и укрупненных стеновых блоков длиной 2,68 м, 4-х доборных блоков длиной 0,88 м, позволяющих сооружать стены тоннеля и камер высотой от I,8 до 3,6м. Стеновые блоки высотой I,8 м дополнительно включенные в альбом используются также при проектировании и строительстве проходных каналов тепловых сетей. Плиты перекрытия и днища, приведенные в альбоме обеспечивают сооружение тоннелей шириной от 2,I до 4,2 м. Длина основных элементов вдоль тоннеля составляет 2,I м. Балки, колонны и фундаментный блок позволяют сооружать двухсекционные коллекторы, узлы и камеры высотой Н = 2,I÷3,6 м. Масса элементов не превышает 5 т.

3. Технические требования

3.I. Конструкции приняты из тяжелого бетона, соответствующего ГОСТ 25I92-82. Класс бетона по прочности на сжатие принят В22,5. Марка бетона по морозостойкости принята F 75.

3.2. Материалы для приготовления бетона должны соответствовать действующим стандартам или техническим условиям на эти материалы.

3.3. Величина отпускной прочности бетона изделий должна быть не менее 90% в зимнее время и не менее 70% в летнее время.

3.4. Арматура принята класса А-I и А-II по ГОСТ 578I-82, класса ВрI по ГОСТ 6727-80. Для подъёмных(монтажных) петель принята горячекатаная арматурная сталь Ас-II марки I0ГТ и класса А-I марок ВСт3сп2 и ВСт3пс2. В случае если возможен монтаж конструкций при расчетной зимней температуре ниже минус 40°, для монтажных петель не допускается применять сталь марки ВСт3пс2.

3.5. Для закладных деталей следует применять углеродистую сталь по ГОСТ 380-7I.

3.6. Армирование железобетонных изделий предусмотрено сварными сетками и каркасами, объединяемыми в объёмные пространственные каркасы. Соединение арматурных элементов в пространственные каркасы следует осуществлять, как правило, при помощи сварочных клещей или вязальной проволоки.

3.7. Толщина защитного слоя рабочей арматуры принята 20 мм, для распределительной - I5 мм.

3.8. Проектное положение арматурных изделий и толщину защитного

Нач.отд.	Козеева		РК 1101-87-00.00 ТО			
Гл.спец.	Афонин		Техническое описание	Стадия	Лист	Листов
Н.контр.	Бурцев			Р	1	7
Рук.гр.	Бурцев			Мосинжпроект		
Инж.						

Инв.№ подл. | Подпись и дата | Взам.инв.№

слоя бетона следует фиксировать при помощи бетонных или пластмассовых фиксаторов. Фиксация расстояния между сетками обеспечивается при помощи плоских каркасов.

3.9. Конструкции коллекторов следует изготовлять в стальных формах, удовлетворяющих требованиям ГОСТ I8886-73*.

3.I0. При изготовлении железобетонных изделий допускаемые отклонения от проектных размеров не должны превышать по длине и ширине ± I0 мм, по толщине и размерам вырезов ± 5 мм. Разность диагоналей изделий не должна превышать 8 мм при площади изделия до 8,0 м^2 и ± I2 мм при площади изделия свыше 8,0 м^2.

3.II. Обнажение арматуры на поверхности изделий не допускается.

3.I2 В бетоне изделий, поставляемых потребителю, трещины не допускаются кроме усадочных, ширина которых не должна превышать 0,I мм.

3.I3. Изготовление арматурных изделий должно производиться в соответствии с требованиями ГОСТ I0922-75 "Арматурные изделия и закладные детали сварные для железобетонных конструкций. Технические требования и методы испытаний" и"Инструкции по сварке соединений арматуры и закладных деталей железобетонных конструкций" (СН-393-78).

3.I4. Арматурные изделия следует изготавливать с помощью контактной точечной сварки на многоэлектродных и одноточечных машинах. Гнутье арматурных угловых сеток производить на специальных гибочных станках.

4. Правила приемки

4.I. Изделия должны приниматься техническим контролем предприятия-изготовителя в соответствии с требованиями ГОСТ I30I5.I-8I и техническими требованиями приведенными в настоящих технических описаниях.

4.2. Приемка изделий должна производиться партиями не менее

5 изделий.

4.3. Геометрические размеры, формы, качество поверхностей следует проверять осмотром и измерением.

4.4. Отпускная прочность бетона, прочность бетона по морозостойкости проверяются по данным лабораторных журналов.

4.5. Результаты приемочного контроля должны быть записаны в журналах ОТК или заводской лаборатории.

5. Методы контроля и испытаний, маркировка.

5.I. Размеры, непрямолинейность изделий, толщину защитного слоя бетона до арматуры, качество поверхности и внешний вид изделий следует проверять по ГОСТ I30I5-75, по ГОСТ I30I5.0-83.

5.2. Испытание сварных соединений арматурных изделий и оценка их прочности и качества производится по ГОСТ I0922-75.

5.3. Прочность бетона на сжатие следует определять по ГОСТ I0I80-78. Допускается определять фактическую прочность бетона в изделиях ультразвуковым методом по ГОСТ I7624-78 с учетом однородности и прочности бетона.

5.4. Морозостойкость бетона определяется по ГОСТ I0060-76 (не реже одного раза в шесть месяцев).

5.5. Перед началом массового изготовления конструкций и в дальнейшем при их изменении или изменении технологии изготовления должны производиться испытания нагружением на прочность и трещиностойкость в соответствии с ГОСТ 8829-85. Схема испытания элементов, величина контрольных разрушающих нагрузок при испытании на прочность и контрольных нагрузок по ширине раскрытия приведены в альбоме.

5.6. Маркировка изделий должна отвечать требованиям ГОСТ I30I5.2-8I.

5.7. Маркировка изделий принята по буквенно-цифровой системе,

например:

"КС" - коллекторный стеновой блок;

"КУ" - коллекторный стеновой блок, угловой;

"КД" - коллекторная плита днища;

"КП" - коллекторная плита перекрытия;

"КБ" - коллекторная балка;

"К" - колонна.

Цифры после буквенного обозначения показывают высоту коллектора в свету в дециметрах для стеновых блоков и колонн, внутренний размер ширины коллектора в дециметрах для плит перекрытия, днищ и балок и индекс "Д" - означает доборный элемент.

5.8. Предприятие-изготовитель должно сопровождать каждую принятую техническим контролем партию изделий или часть партии паспортом, оформленным в соответствии с ГОСТ 13015.3-81 "Конструкции и изделия бетонные и железобетонные. Документ о качестве".

6. Хранение, транспортировка и монтаж железобетонных изделий.

6.1. Готовые изделия должны храниться на специально оборудованных складах (площадках), рассортированными по маркам. Изделия, не принятые ОТК, требующие ремонта или дополнительной выдержки бетона должны храниться отдельно от изделий, принятых ОТК и разрешенных к отпуску. Складирование железобетонных элементов должно производиться не более, чем в 2 метра по высоте с постановкой деревянных прокладок, расположенных по вертикали одна над другой.

6.2. Сборные железобетонные конструкции должны поставляться с завода-изготовителя к месту монтажа с соблюдением следующих требований:

- конструкции должны поставляться на объекты комплектно по

спецификации, в которой должно быть указано количество изделий каждой марки;

- железобетонные элементы должны быть тщательно раскреплены для предохранения от продольного и поперечного смещения.

6.3. Монтаж железобетонных конструкций производится в соответствии с проектом организации работ при соблюдении следующих требований:

- монтаж железобетонных конструкций должен производиться за монтажные петли;

- к монтажу железобетонных конструкций коллекторов следует приступать после устройства бетонной подготовки, дренажа (В случае его необходимости) и инструментальной проверке соответствия проекту отметок и уклонов бетонной подготовки,

- швы между элементами коллекторов тщательно заполняют цементным раствором;

- засыпку траншеи производить по окончании работ по устройству гидроизоляции равномерными слоями толщиной 20-30 см с уплотнением одновременно с обеих сторон тоннеля.

При хранении, транспортировании и монтаже железобетонных изделий помимо требований настоящего альбома необходимо соблюдение требований ГОСТа 13015.4-84 и СНиП III-16-80 "Бетонные и железобетонные конструкции сборные" и СНиП III-4-80 "Техника безопасности в строительстве".

7. Основные расчетные положения

Сборные железобетонные элементы коллекторов рассчитаны как элементы двухшарнирных рам на упругом основании и предназначены для применения в коллекторах при заглублении верха тоннеля от верха дорожной одежды 0,5 ÷ 2,0 м.

Временная нагрузка принята по схеме НК-80. Удельный вес грунта принят γ =I,8 т/м^3, угол внутреннего трения грунта засыпки φ =30^0, расчетный модуль деформации E_p =I50 кг/см^2.

При расчете на одностороннюю временную нагрузку учтен отпор грунта в размере 50% от временной горизонтальной нагрузки.

Для расчетных нагрузок приняты следующие коэффициенты перегрузок:

I. от собственного веса конструкций n = I,I

2. от давления грунта n = I,2

3. от колесной нагрузки НК-80 n = I,I

Динамический коэффициент принят = I,0

Распределение давления от временной нагрузки принято под углом 45^0 в пределах дорожной одежды и под углом 30^0 в грунте.

Конструктивное решение коллекторов, приведенное в альбоме, допускается применять когда расчетное сопротивление грунта основания не менее I,5 кг/см^2.

При наличии подземных вод необходимо устройство сопутствующего дренажа.

Расчеты на прочность произведены в соответствии со СНиП 2.03.0I-84 "Бетонные и железобетонные конструкции".

Инв.№ подл. | Подпись и дата | Взам.инв.№

Инв.№ подл. | Подпись и дата | Взам.инв.№

Габаритные схемы коллекторов	Габариты, мм	
	В	Н
	2100	1800
	2500	
	3000	
	3600	
	4200	
	2100	2100
	2500	
	3000	
	3600	
	4200	
	2100	2500
	2500	
	3000	
	3600	
	4200	
	2500	3200
	3000	
	3600	
	4200	
	3000	3600
	3600	
	4200	

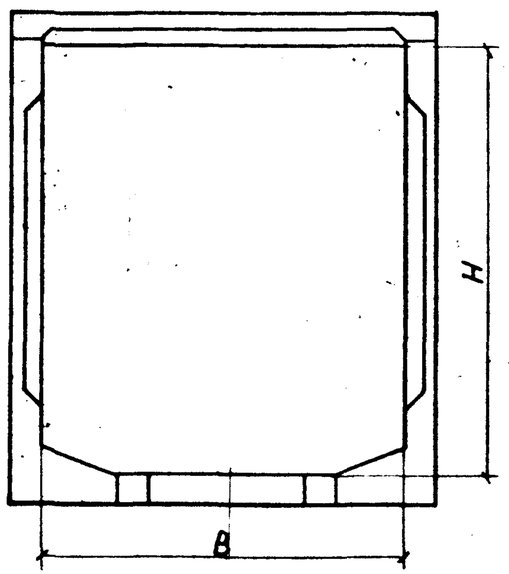

Габаритные схемы коллекторов	Габариты, мм	
	В	Н
	2500	2100
	3000	
	3600	
	4200	
	2500	2500
	3000	
	3600	
	4200	
	2500	3200
	3000	
	3600	
	4200	
	3000	3600
	3600	
	4200	

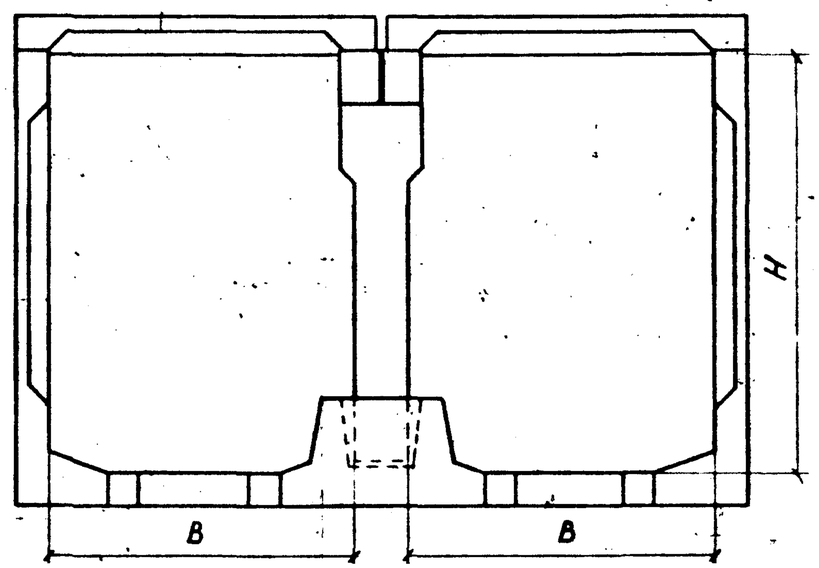

Нач. отд	Козеева		
Гл. спец	Афонин		
Н. контр.	Бурцев		
Рук. гр	Бурцев		
Инж.	Лубкова		

РК 1101-87-01.00

Габаритные схемы коллекторов

Стадия	Лист	Листов
Р		1

Мосинжпроект

Инв. № подл. | Подпись и дата | Взам. инв. №

Эскиз	Обозначение	Марка	Класс бетона	Размеры, мм			Расход материалов		Масса, т
				Д	Ш	В	Бетон, $м^3$	Сталь, кг	
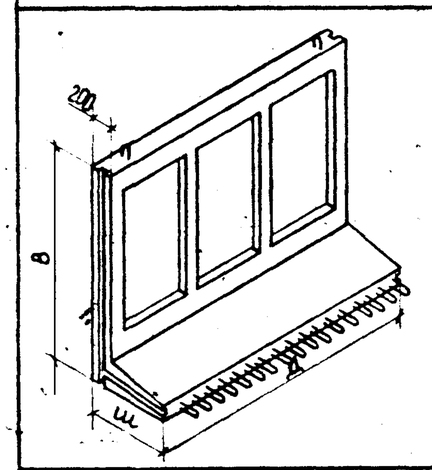	РК 1101-87-05.00	КС-18	22,5	2680	600	1990	1,05	104,25	2,63
	-01	КС-21		2680	600	2290	1,15	112,09	2,85
	-02	КС-25		2680	600	2690	1,28	120,87	3,18
	-03	КС-32		2680	600	3390	1,54	184,29	3,88
	-04	КС-36		2680	600	3790	1,71	231,80	4,28
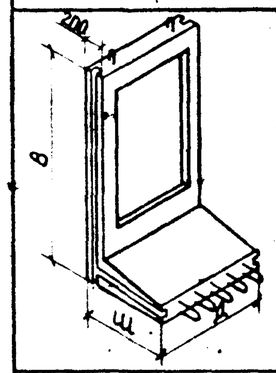	РК 1101-87-06.00	КС-21Д		880	600	2290	0,38	41,09	0,95
	-01	КС-25Д		880	600	2690	0,43	44,41	1,08
	-02	КС-32Д		880	600	3390	0,53	65,85	1,33
	-03	КС-36Д		880	600	3790	0,58	79,18	1,45
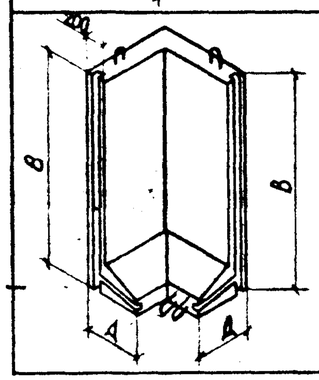	РК 1101-87-07.00	КУ-21		600	–	2290	0,68	43,90	1,70
	-01	КУ-25		600	–	2690	0,79	48,80	1,98
	-02	КУ-32		600	–	3390	0,99	59,30	2,48
	-03	КУ-36		600	–	3790	1,07	64,21	2,68

Нач.отд	Козеева		
Гл.спец	Афонин		
Н.контр	Бурцев		
Рук.гр.	Бурцев		
Инж.	Лубкова		

РК 1101-87-02.00

Номенклатура сборных железобетонных изделий

Стадия	Лист	Листов
Р	1	4

Мосинжпроект

Инв.№ подл. | Подпись и дата | Взам.инв.№

Эскиз	Обозначение	Марка	Класс бетона	Размеры, мм			Расход материалов		Масса, т
				Д	Ш	В	Бетон, м³	Сталь, кг	
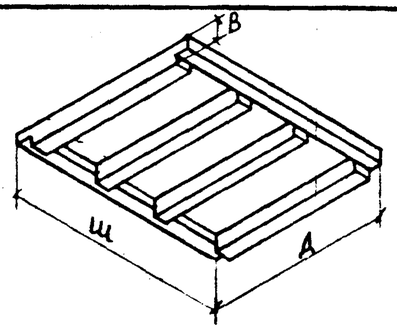	РК 1101-87-08.00	КП-21	В 22,5	2500	2980	240	1,03	105,79	2,59
	РК 1101-87-08.00-01 (РК 1101-87-15.00)	КП-25		2900	2080	240	0,87	102,32 (101,17)	2,18
	РК 1101-87-08.00-02	КП-30		3400	2080	260	1,07	131,72	2,68
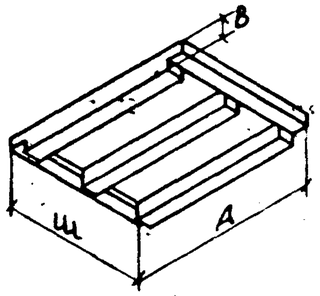	РК 1101-87-08.00-03 (РК 1101-87-15.00-01)	КП-36		4000	2080	280	1,32	202,88 (196,50)	3,30
	РК 1101-87-08.00-04 (РК 1101-87-15.00-02)	КП-42		4600	2080	300	1,58	289,75 (269,07)	3,95
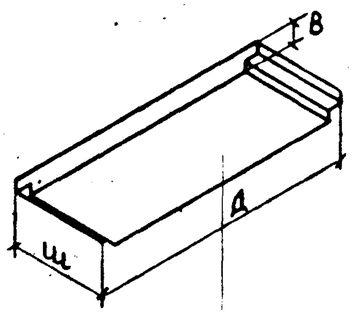	РК 1101-87-09.00	КП-21д		2500	880	240	0,49	19,54	1,23
	-01	КП-25д		2900	880	240	0,58	28,85	1,45
	-02	КП-30д		3400	880	260	0,74	52,99	1,85
	-03	КП-36д		4000	600	280	0,83	47,89	1,58
	-04	КП-42д		4600	600	300	0,78	68,23	1,95

Инв. № подл. | Подпись и дата | Взам. инв. №

Эскиз	Обозначение	Марка	Класс бетона	Размеры, мм			Расход материалов		Масса, т
				Д	Ш	В	бетон, м³	сталь, кг	
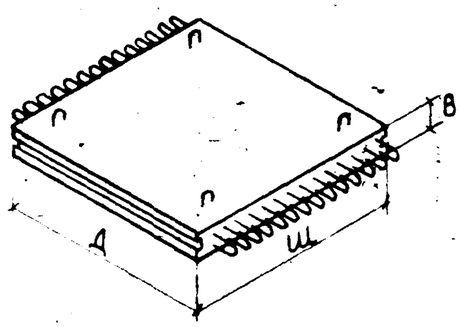	РК 1101-87-11.00	КД-21	В 22,5	700	2080	140	0,20	33,58	0,50
	-01	КД-25		1100	2080	140	0,31	42,82	0,78
	-02	КД-30		1600	2080	160	0,52	70,62	1,30
	-03	КД-36		2200	2080	160	0,72	91,49	1,80
	-04	КД-42		2800	2080	160	0,92	111,98	2,30
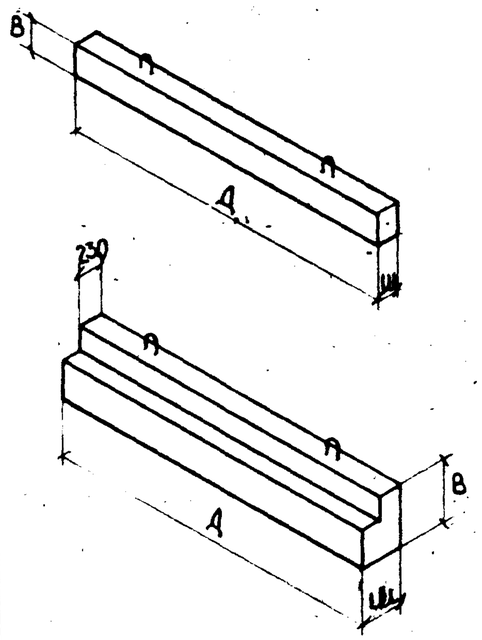	РК 1101-87-12.00	КБ-21		2500	250	400	0,25	33,51	0,63
	-01	КБ-25		2900	250	400	0,29	60,66	0,73
	-02	КБ-30		3400	250	400	0,34	107,78	0,85
	РК 1101-87-12.00-03 (РК 1101-87-17.00)	КБ-36		4000	450	700	1,00	146,36 (147,03)	2,50
	РК 1101-87-12.00-04 (РК 1101-87-17.00-01)	КБ-42		4600	450	700	1,15	227,06 (230,67)	2,87

Инв. № подл. | Подпись и дата | Взам. инв. №

Эскиз	Обозначение	Марка	Класс бетона	Размеры, мм			Расход материалов		Масса, т
				Д	Ш	В	Бетон, м³	Сталь, кг	
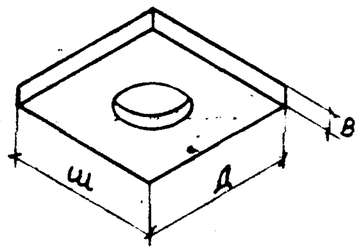	РК 1101-87-10.00 (РК 1101-87-16.00)	КП-12	В 22,5	1220	1220	180	0,17	16,48 (15,41)	0,42
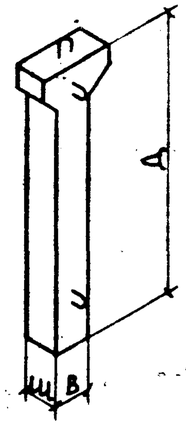	РК 1101-87-13.00	К-21		1500	400	300	0,20	25,19	0,50
	-01	К-25		1900	400	300	0,25	28,19	0,83
	-02	К-32		2600	400	300	0,33	35,91	0,83
	-03	К-38		3000	400	300	0,38	43,97	0,95
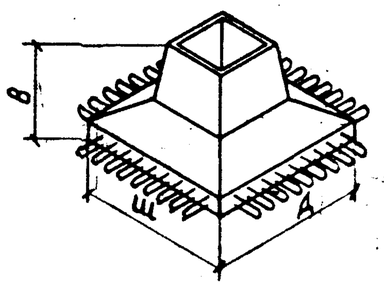	РК 1101-87-14.00	КО-120		1300	1300	650	0,63	107,97	1,58

Обозначение и расход стали в скобках даны для варианта армирования железобетонных изделий без учета технологических возможностей оборудования завода ЖБИ №7.

Инв. № подл.	Подпись и дата	Взам. инв. №

№ п/п		Схемы испытаний	Марка	Размеры, мм		Контрольные нагрузки, тс	
				ℓ	a	P_1	P_2
1	Схема испытания плиты перекрытия	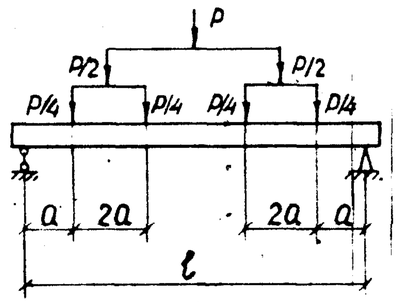	КП-21	2300	290	66,35	39,81
			КП-25	2700	340	54,45	32,67
			КП-30	3200	400	65,04	39,02
			КП-36	3800	475	77,44	46,46
			КП-42	4400	550	89,58	53,75
			КП-21д	2300	290	19,17	11,50
			КП-25д	2700	340	22,49	13,49
			КП-30д	3200	400	26,83	16,10
			КП-36д	3800	475	21,74	13,04
			КП-42д	4400	550	25,07	15,04
2	Схема испытания балки	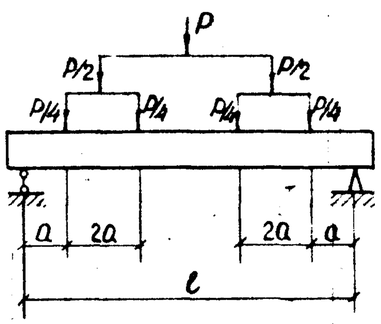	КБ-21	2300	290	54,29	32,57
			КБ-25	2700	340	63,81	38,29
			КБ-30	3200	400	76,20	45,72
			КБ-36	3800	480	98,95	59,37
			КБ-42	4400	550	115,51	69,31

№ п/п		Схемы испытаний	Марка	Размеры, мм			Контрольные нагрузки, тс			
				ℓ	a	b	P_1	P_2	P_3	P_4
3	Схемы испытаний стенового блока	на пролетный момент 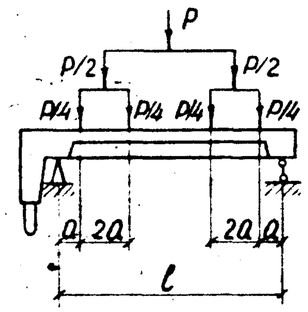	КС-18	1520	190	550	14,14	8,48	40,66	24,40
			КС-21	1800	225	550	11,49	6,89	40,66	24,40
			КС-25	2200	275	550	16,37	9,82	42,36	25,42
			КС-32	2850	350	550	24,12	14,47	49,14	29,48
			КС-36	3300	400	550	28,12	16,87	54,20	32,52
		на угловой момент 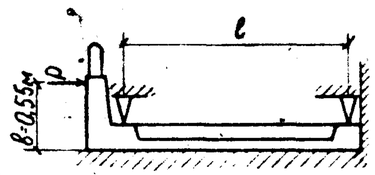	КС-21д	1800	225	550	3,76	2,26	13,55	8,13
			КС-25д	2200	275	550	5,37	3,22	14,12	8,47
			КС-32д	2850	350	550	7,90	4,74	16,38	9,83
			КС-36д	3300	400	550	9,15	5,49	18,07	10,84

Испытание элементов вести в соответствии с ГОСТ 8829-85.
Контрольные нагрузки приведены на всю длину элемента.

P_1 - контрольная разрушающая нагрузка на прочность при испытании на пролетный момент.
P_2 - контрольная нагрузка на трещиностойкость (по ширине раскрытия трещин) при испытании на пролетный момент.
P_3 - контрольная разрушающая нагрузка на прочность при испытании на угловой момент.
P_4 - контрольная нагрузка на трещиностойкость (по ширине раскрытия трещин) при испытании на угловой момент.
Контрольная ширина раскрытия трещин при испытании принимается равной 0,2 мм.

Нач. отд.	Казеева		РК 1101-87-00.00 СИ
Гл. спец.	Афонин		
Н. контр.	Бурцев		Схемы испытаний
Рук. гр.	Бурцев		Стадия: Р; Лист: ; Листов: 1
Инж.	Лубкова		Мосинжпроект

Инв. № подл. | Подпись и дата | Взам. инв. №

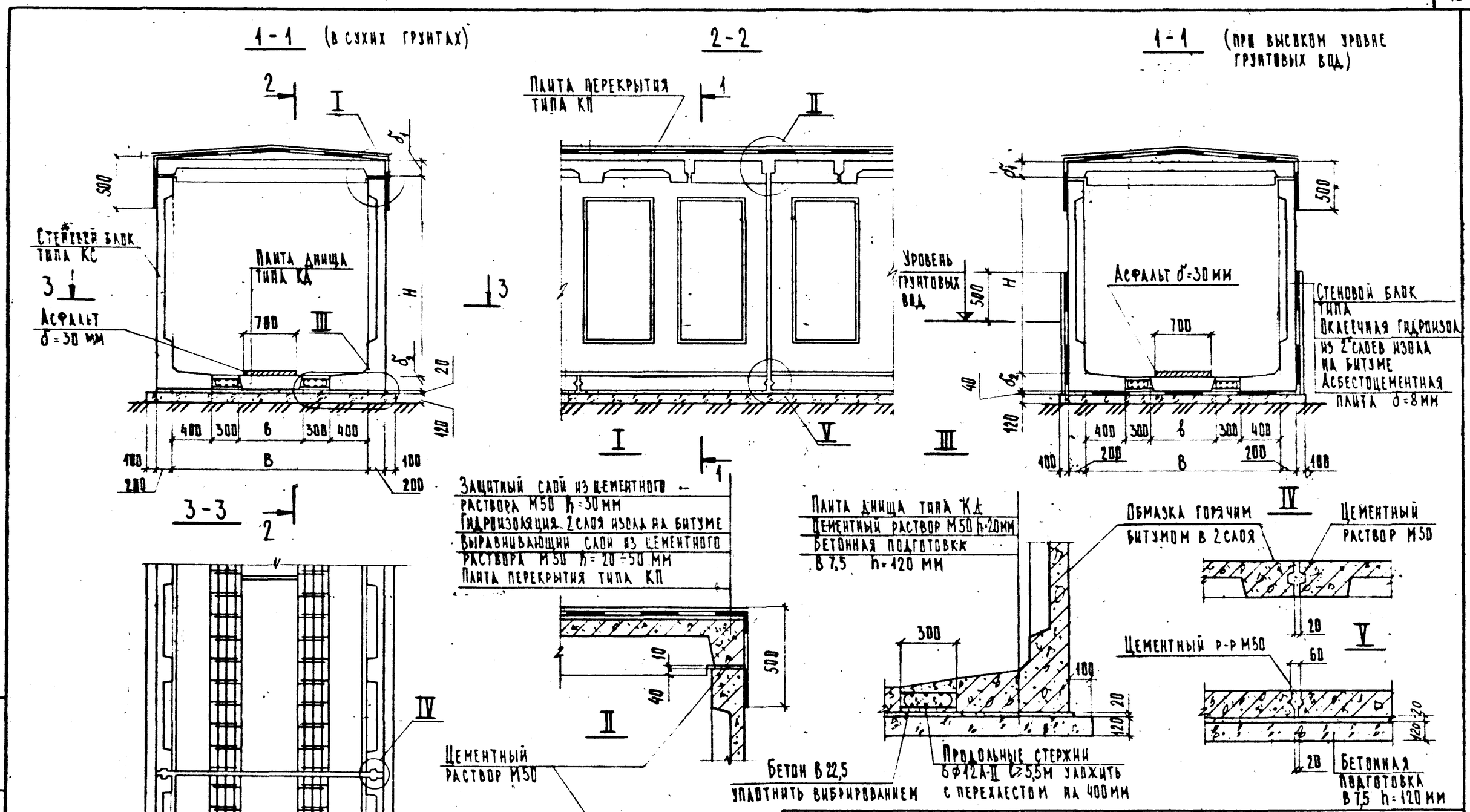
1-1 (в сухих грунтах)
2-2
1-1 (при высоком уровне грунтовых вод)
Плита перекрытия типа КП
Стеновой блок типа КС
Плита днища типа КД
Асфальт δ=30 мм
Уровень грунтовых вод
Асфальт δ=30 мм
Стеновой блок типа
Оклеечная гидроизол. из 2 слоев изола на битуме
Асбестоцементная плита δ=8 мм
Защитный слой из цементного раствора М50 h=30 мм
Гидроизоляция 2 слоя изола на битуме
Выравнивающий слой из цементного раствора М50 h=20÷50 мм
Плита перекрытия типа КП
Плита днища типа КД
Цементный раствор М50 h=20 мм
Бетонная подготовка В7,5 h=120 мм
Обмазка горячим битумом в 2 слоя
Цементный раствор М50
Цементный р-р М50
Цементный раствор М50
Бетон В22,5
уплотнить вибрированием
Продольные стержни 6Ф12А-II l=5,5 м уложить с перехлестом на 400 мм
Бетонная подготовка В7,5 h=120 мм
3-3
РК 1101-87-03.00
Конструктивное сечение коллектора
Стадия
Масса
Масштаб
Лист
Листов 1
Мосинжпроект
Нач. отд. Козеева
Гл. спец. Афонин
Н. контр. Бурцев
Рук. гр. Бурцев
Ст. инж. Антипина

1-1 (в сухих грунтах)

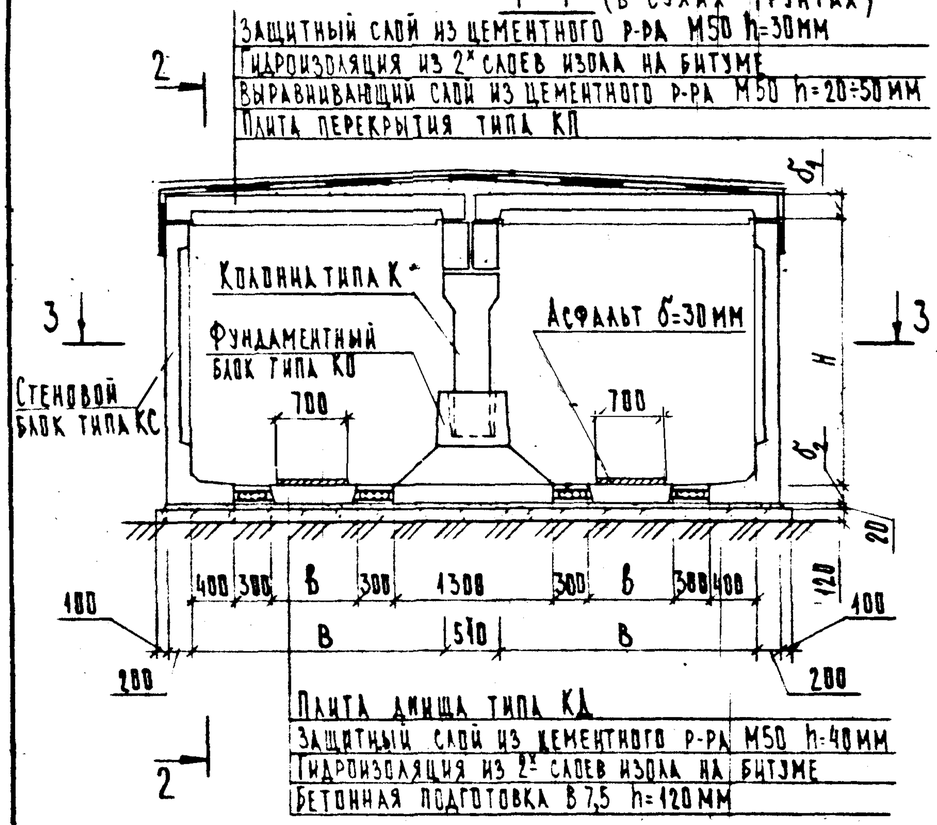

2-2

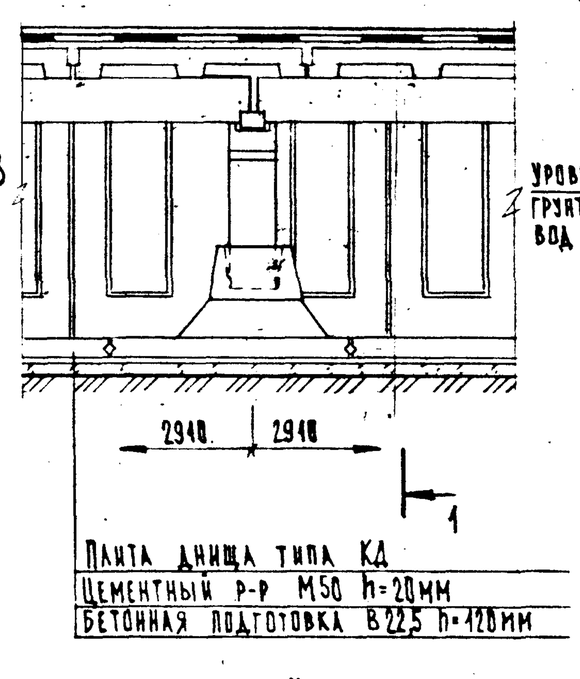

1-1 (при высоком уровне грунтовых вод)

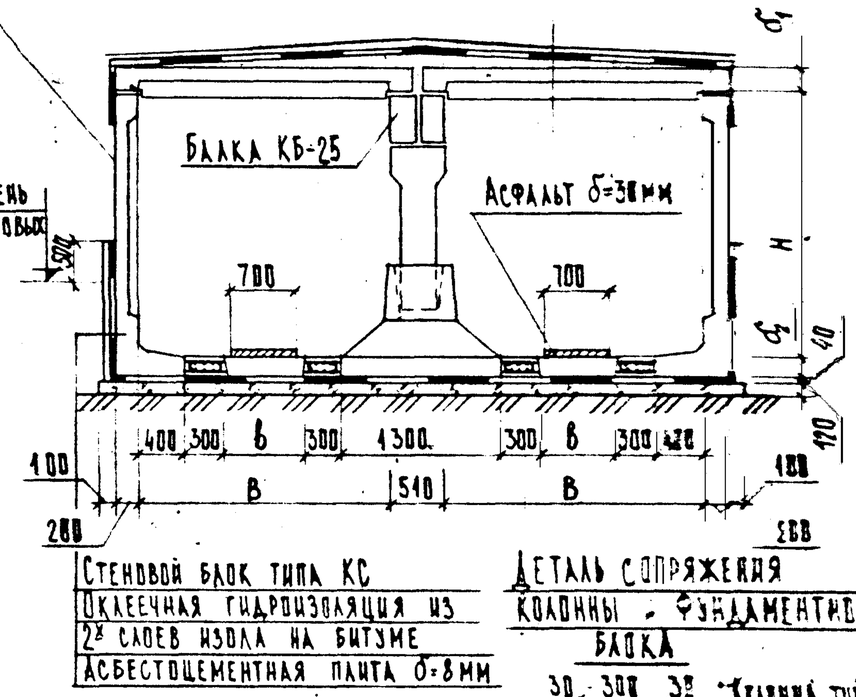

Деталь сопряжения колонны с фундаментным блоком

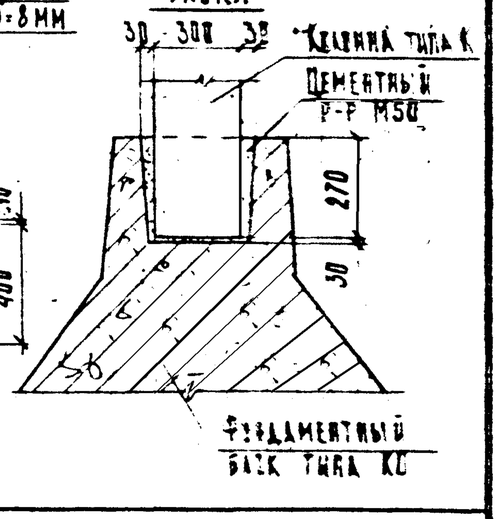

Узел сопряжения колонн и балок

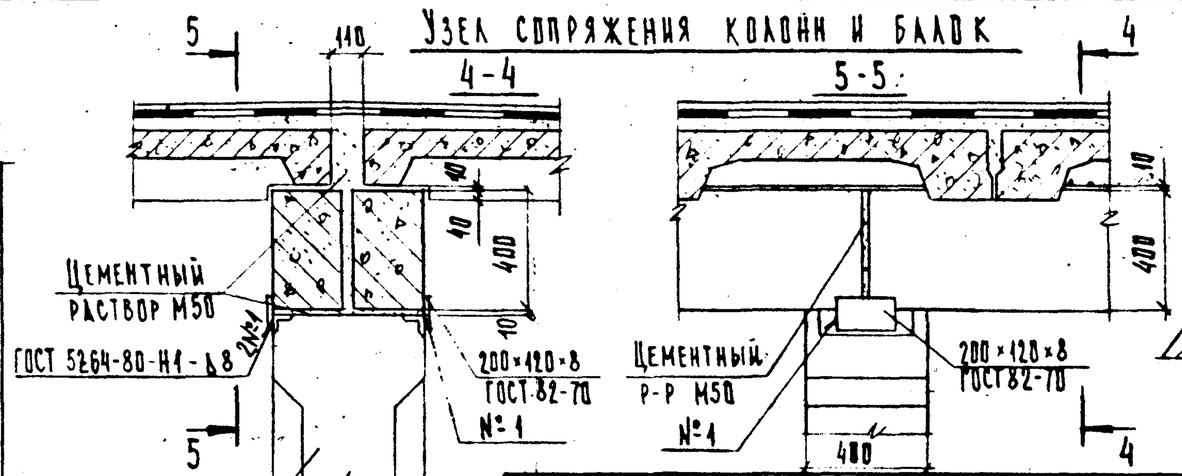

3-3

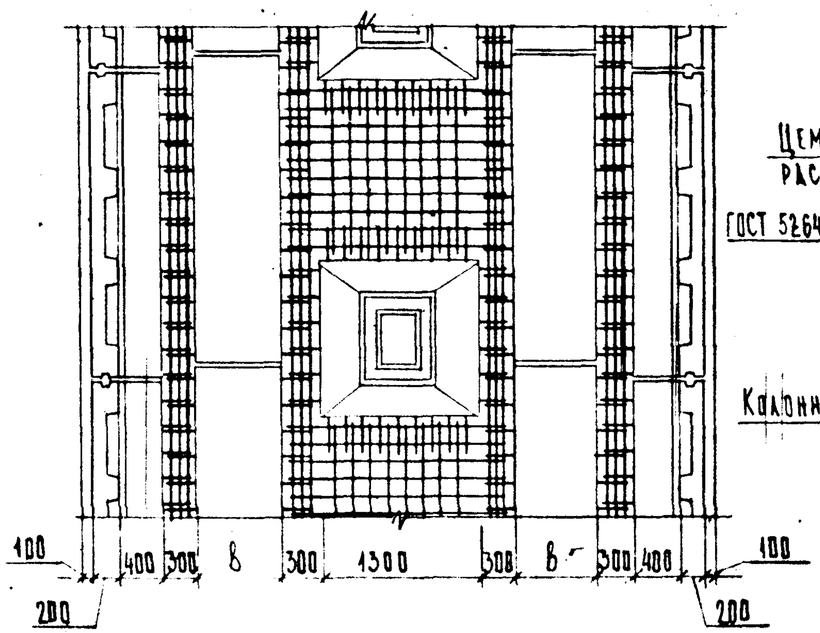

Нач.отд.	Козеева		
Гл.спец	Афонин		
Н.контр.	Бурцев		
Рук.гр.	Бурцев		
Ст.инж.	Антипина		

РК 1101-87-04.06

Конструктивное сечение двухсекционного коллектора

Стадия	Масса	Масштаб
Р		
Лист	Листов	

Мосинжпроект

Инв.№подл. | Подпись и дата | Взам.инв.№

Марка элемента	Изделия арматурные																				Всего	Изделия закладные				Всего	Общий расход, кг
	арматура класса																					Арматура класса		Прокат			
	Вр-I		А-I							А-III												А-III		Уголок			
	ГОСТ 6727-80*		ГОСТ 5781-82*							ГОСТ 5781-82*												ГОСТ 5781-82*		ГОСТ 8509-72*			
	Ф5	Итого	Ф6	Ф8	Ф10	Ф12	Ф14	Ф16	Итого	Ф8	Ф10	Ф12	Ф14	Ф16	Ф18	Ф20	Ф22	Ф25	Итого			Ф8	Итого	L63×63×5	Итого		
1	2	3	4	5	6	7	8	9	10	11	12	13	14	15	16	17	18	19	20	21		22	23	24	25	26	27
КС-18	14,49	14,49	–	–	1,18	5,06	–	–	6,24	–	21,96	61,56	–	–	–	–	–	–	83,52	104,25		–	–	–	–	–	104,25
КС-21	15,47	15,47	–	–	1,18	1,89	6,16	–	9,23	–	23,44	63,95	–	–	–	–	–	–	87,39	112,09		–	–	–	–	–	112,09
КС-25	13,77	13,77	4,60	–	–	3,79	6,16	–	14,55	–	25,40	67,15	–	–	–	–	–	–	92,55	120,87		–	–	–	–	–	120,87
КС-32	12,04	12,04	–	21,16	–	3,79	–	8,80	33,75	–	–	49,35	89,15	–	–	–	–	–	138,50	184,29		–	–	–	–	–	184,29
КС-36	8,98	8,98	–	32,62	–	1,89	3,08	8,80	46,39	–	–	60,16	57,39	–	58,88	–	–	–	176,43	231,80		–	–	–	–	–	231,80
КС-21д	5,95	5,95	–	0,74	1,77	0,63	–	–	3,14	–	16,07	15,93	–	–	–	–	–	–	32,00	41,09		–	–	–	–	–	41,09
КС-25д	5,01	5,01	2,30	0,74	1,77	0,63	–	–	5,44	–	18,03	15,93	–	–	–	–	–	–	33,96	44,41		–	–	–	–	–	44,41
КС-32д	4,04	4,04	–	10,98	1,77	0,63	–	–	13,38	–	9,58	11,44	21,71	–	–	–	–	–	48,43	65,85		–	–	–	–	–	65,85
КС-36д	4,17	4,17	–	11,18	2,95	0,63	–	–	14,76	–	–	20,72	39,53	–	–	–	–	–	80,25	79,18		–	–	–	–	–	79,18
КУ-21	1,56	1,56	7,20	–	27,03	0,63	–	–	34,86	–	–	7,48	–	–	–	–	–	–	7,48	43,90		–	–	–	–	–	43,90
КУ-25	1,56	1,56	8,39	–	30,74	0,63	–	–	39,76	–	–	7,48	–	–	–	–	–	–	7,48	48,80		–	–	–	–	–	48,80
КУ-30	2,34	2,34	10,19	–	34,86	4,43	–	–	49,48	–	–	7,48	–	–	–	–	–	–	7,48	59,30		–	–	–	–	–	59,30
КУ-36	2,34	2,34	11,40	–	38,56	4,43	–	–	54,39	–	–	7,48	–	–	–	–	–	–	7,48	64,21		–	–	–	–	–	64,21
КП-21	3,26	3,26	–	27,52	18,16	–	–	–	45,68	12,69	–	–	44,16	–	–	–	–	–	56,85	105,79		–	–	–	–	–	105,79
КП-25	2,68	2,68	–	24,57	13,88	–	–	–	38,45	10,37	–	–	–	50,82	–	–	–	–	61,19	102,32		–	–	–	–	–	102,32
КП-30	3,78	3,78	–	10,71	13,88	–	–	–	24,59	27,63	–	–	–	–	76,32	–	–	–	103,95	131,72		–	–	–	–	–	131,72
КП-36	3,79	3,79	–	10,99	15,80	3,80	–	–	30,59	37,81	–	–	–	–	–	130,69	–	–	168,50	202,88		–	–	–	–	–	202,88
КП-42	4,39	4,39	–	16,29	16,40	3,80	–	–	36,49	54,20	–	–	–	–	–	194,67	–	–	248,87	289,75		–	–	–	–	–	289,75
КП-21д	3,45	3,45	1,64	–	1,18	–	–	–	2,82	–	–	13,27	–	–	–	–	–	–	13,27	19,54		–	–	–	–	–	19,54

Инв. № подл. | Подпись и дата | Взам. инв. №

Нач.отд.	Козеева	
Гл.спец	Афонин	
Н. контр.	Бурцев	
Рук.гр.	Бурцев	
Инж	Лубкова	

РК 1101-87-00.00 ВРС

Ведомость расхода стали

Стадия	Лист	Листов
Р	1	2

Мосинжпроект

	Вр-I								А-I											А-III						
1	2	3	4	5	6	7	8	9	10	11	12	13	14	15	16	17	18	19	20	21	22	23	24	25	26	27
КП-25д	3,45	3,45	-	3,24	1,18	-	-	-	4,42	-	-	-	20,98	-	-	-	-	-	20,98	28,85	-	-	-	-	-	28,85
КП-30д	5,03	5,03	-	5,51	1,77	-	-	-	7,28	-	-	-	-	-	40,68	-	-	-	40,68	52,99	-	-	-	-	-	52,99
КП-36д	-	-	10,86	-	1,18	-	-	-	12,04	-	-	-	-	35,85	-	-	-	-	35,85	47,89	-	-	-	-	-	47,89
КП-42д	-	-	9,06	5,43	1,18	-	-	-	15,67	-	-	-	-	-	52,56	-	-	-	52,56	68,23	-	-	-	-	-	68,23
КП-12	-	-	-	0,64	7,16	-	-	-	7,80	-	8,68	-	-	-	-	-	-	-	8,68	16,48	-	-	-	-	-	16,48
КД-21	1,28	1,28	-	4,74	1,42	-	-	-	6,16	0,24	25;90	-	-	-	-	-	-	-	26,14	33,58	-	-	-	-	-	33,58
КД-25	2,08	2,08	-	6,32	1,42	-	-	-	7,74	0,24	32,76	-	-	-	-	-	-	-	33,00	42,82	-	-	-	-	-	42,82
КД-30	1,56	1,56	-	9,58	2,36	-	-	-	11,94	9,80	-	47,32	-	-	-	-	-	-	57,12	70,62	-	-	-	-	-	70,62
КД-36	-	-	-	12,76	2,36	-	-	-	15,12	19,53	-	56,84	-	-	-	-	-	-	76,37	91,49	-	-	-	-	-	91,49
КД-42	-	-	-	15,96	2,36	-	-	-	18,32	17,38	11,88	64,40	-	-	-	-	-	-	93,66	111,98	-	-	-	-	-	111,98
КБ-21	-	-	-	5,04	-	-	-	-	5,04	6,30	-	-	-	-	-	-	22,17	-	28,47	33,51	-	-	-	-	-	33,51
КБ-25	-	-	-	2,28	-	-	-	-	2,28	10,35	5,34	-	-	-	-	42,69	-	-	58,38	60,66	-	-	-	-	-	60,66
КБ-30	-	-	-	2,82	-	-	-	-	2,82	16,80	-	-	-	21,36	-	66,80	-	-	104,96	107,78	-	-	-	-	-	107,78
КБ-36	-	-	-	-	-	27,91	-	-	27,91	-	-	49,64	-	-	-	68,81	-	-	118,45	146,36	-	-	-	-	-	146,36
КБ-42	-	-	-	-	-	8,30	5,42	-	13,72	-	-	87,78	-	-	-	-	125,56	-	213,34	227,06	-	-	-	-	-	227,06
К-21	-	-	-	7,85	1,77	-	4,65	-	14,27	-	-	-	7,16	-	-	-	-	-	7,16	21,43	0,88	0,88	2,88	2,88	3,76	25,19
К-25	-	-	-	8,91	1,77	-	4,65	-	15,33	-	-	-	9,10	-	-	-	-	-	9,10	24,43	0,88	0,88	2,88	2,88	3,76	28,19
К-32	-	-	-	9,43	1,77	-	4,65	-	15,85	-	-	-	-	16,30	-	-	-	-	16,30	32,15	0,88	0,88	2,88	2,88	3,76	35,91
К-36	-	-	-	9,95	1,77	-	4,65	-	16,37	-	-	-	-	-	23,84	-	-	-	23,84	40,21	0,88	0,88	2,88	2,88	3,76	43,97
КО-120	-	-	-	-	31,20	-	-	-	31,20	-	-	-	76,77	-	-	-	-	-	76,77	107,97	-	-	-	-	-	107,97
Вариант армирования																								∠63x5 ~~□63x5~~		
КП-25	3,64	3,64	-	24,06	12,28	-	-	-	36,34	10,37	-	-	-	50,82	-	-	-	-	61,19	101,17	-	-	-	-	-	101,17
КП-36	5,11	5,11	-	-	28,35	3,72	-	-	32,07	35,12	-	-	-	-	-	53,04	71,16	-	159,32	196,50	-	-	-	-	-	196,50
КП-42	5,95	5,95	-	-	30,90	3,72	-	-	34,62	42,38	-	-	-	-	-	-	74,76	111,36	228,50	269,07	-	-	-	-	-	269,07
КП-12	-	-	-	0,64	6,11	-	-	-	6,75	-	8,66	-	-	-	-	-	-	-	8,66	15,41	-	-	-	-	-	15,41
КБ-36	-	-	-	-	-	57,68	-	-	57,68	-	-	20,54	-	-	-	68,81	-	-	89,35	147,03	-	-	-	-	-	147,03
КБ-42	-	-	-	-	-	42,66	5,42	-	48,08	-	-	57,03	-	-	-	-	125,56	-	182,59	230,67	-	-	-	-	-	230,67
	Вр-I								А-I										А-III Всего		А-III					

Инв. № подл. | Подпись и дата | Взам. инв. №

Инв.№ подл.	Подпись и дата	Взам. инв.№

Формат	Зона	Позиц.	Обозначение	Наименование	Кол. на испол. -05.00										Примеч.
					–	01	02	03	04						
				Документация											
А3			РК 1101-87-05.00 СБ	Сборочный чертеж											
А4			РК 1101-87-00.00 ТО	Техническое описание											
А3			РК 1101-87-00.00 ВРС	Ведомость расхода стали											
				Сборочные единицы											
А3		1	РК 1101-87-05.01	Каркас плоский Кр 1-1	4										3,4 кг
			-01	Каркас плоский Кр 1-2		4									3,93 кг
			-02	Каркас плоский Кр 1-3			4								5,05 кг
			-03	Каркас плоский Кр 1-4				4							13,23 кг
			-04	Каркас плоский Кр 1-5					4						20,51 кг
А3		2	РК 1101-87-05.01 -05	Каркас плоский Кр 2-1	2	2	2								6,84 кг
			-06	Каркас плоский Кр 2-2				2	2						9,63 кг
А4		3	РК 1101-87-05.02	Сетка арматурная С1-1	1										23,35 кг
			-01	Сетка арматурная С1-2		1									26,12 кг
			-02	Сетка арматурная С1-3			1								29,70 кг
			-03	Сетка арматурная С1-4				1							36,45 кг

Нач.отд.	Козеева		
Гл.спец.	Афонин		
Н.контр.	Бурцев		
Рук.гр.	Бурцев		
Инж.	Лубкова		

РК 1101-87-05.00

Стеновые блоки КС-18...КС-36

Стадия	Лист	Листов
Р.	1	2

Мосинжпроект

Инв.№ подл.	Подпись и дата	Взам. инв.№

Формат	Зона	Позиц.	Обозначение	Наименование	Кол. на испол. -05.00										Примеч.
					–	01	02	03	04						
А4		3	РК 1101-87-05.03	Сетка арматурная С1-5					1						47,85 кг
А4		4	РК 1101-87-05.04	Сетка арматурная С2-1	1	1	1								45,11 кг
			-01	Сетка арматурная С2-2				1							60,84 кг
			-02	Сетка арматурная С2-3					1						66,85 кг
А4		5	РК 1101-87-05.03 -01	Сетка арматурная С3-1	1	1	1	1	1						2,23 кг
				Детали											
А3		7	РК 1101-87-05.05	Петля П1-1	4										0,95 кг
			-01	Петля П1-2		4	4								1,54 кг
			-02	Петля П1-3				4	4						2,20 кг
А3		8	РК 1101-87-05.05 -03	Петля П2-1	2	2									0,59 кг
			-04	Петля П2-2			2	2							0,95 кг
А3		8	РК 1101-87-05.05 -05	Петля П2-3					2						1,54 кг
А3		6	РК 1101-87-05.05 -06	Стержень арматурный СТ-1	6	9	9	9	9						0,21 кг
				Материалы											
				Бетон класса В 22,5	1,05	1,15	1,28	1,54	1,71						

Марка	КС-18	КС-21	КС-25	КС-32	КС-36

РК 1101-87-05.00

Лист 2

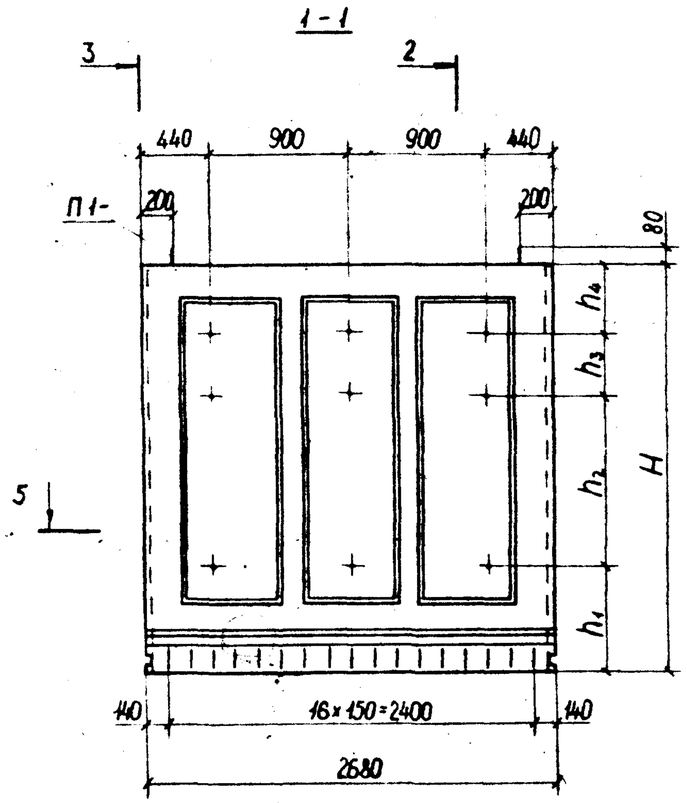

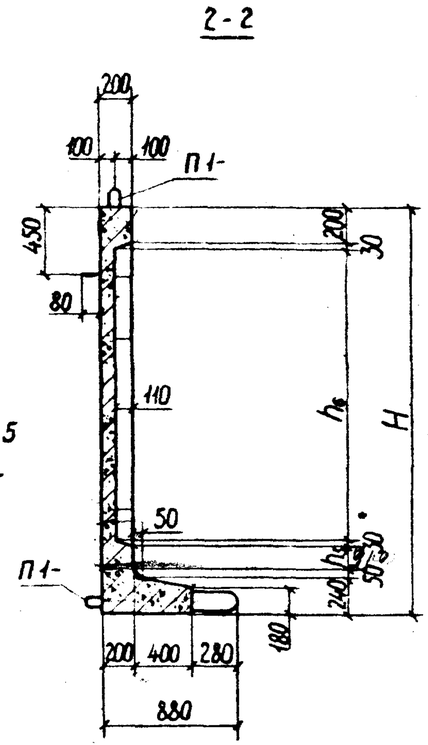

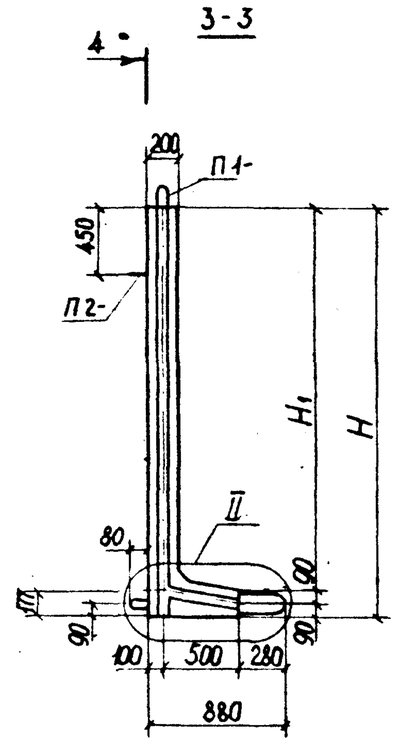

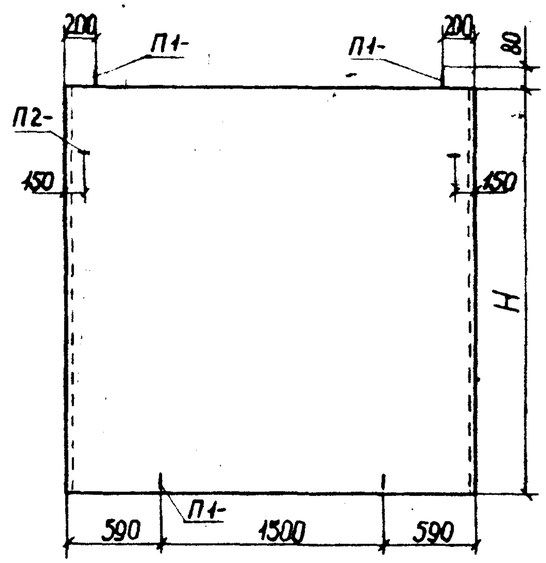

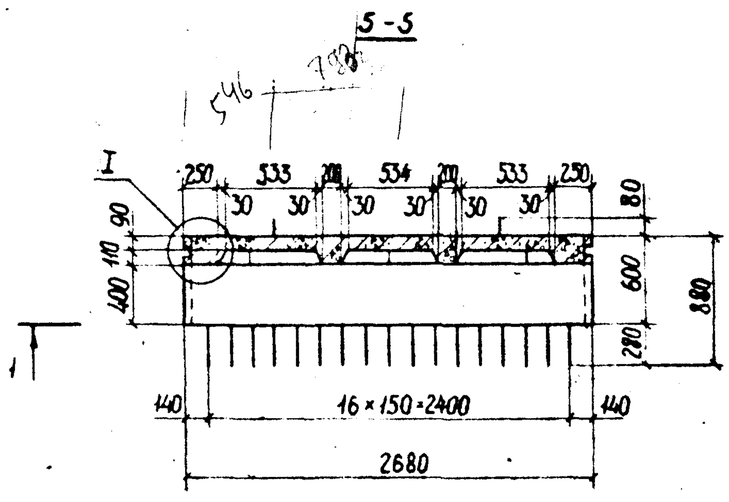

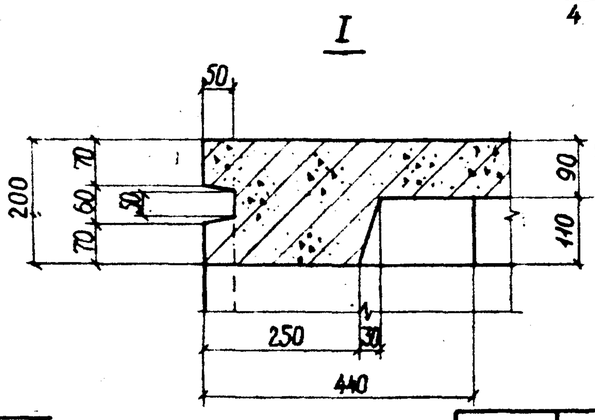

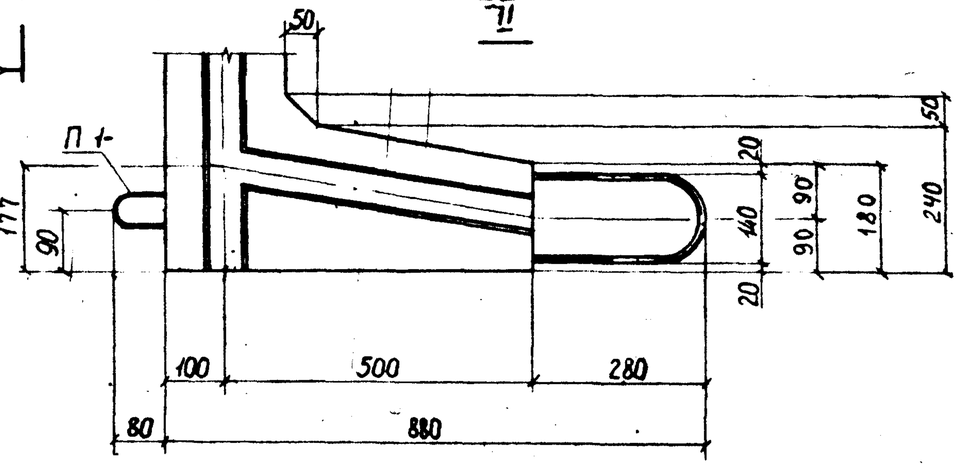

Данные элементы расчитаны на временную нагрузку по схеме НК-80 при глубине засыпки над верхом перекрытия 0,5÷2,0м.

Нач.отд.	Козеева		
Гл.спец	Афонин		
Н.контр.	Бурцев		
Рук.гр.	Бурцев		
Инж	Лубкова		

РК 1101-87-05.00 СБ

Стеновые блоки КС-18 ... КС-36. Сборочный чертеж

Стадия	Масса	Масштаб
Р		
Лист 1	Листов 3	

МОСИНЖПРОЕКТ

Инв.№подл. | Подпись и дата | Взам.инв.№

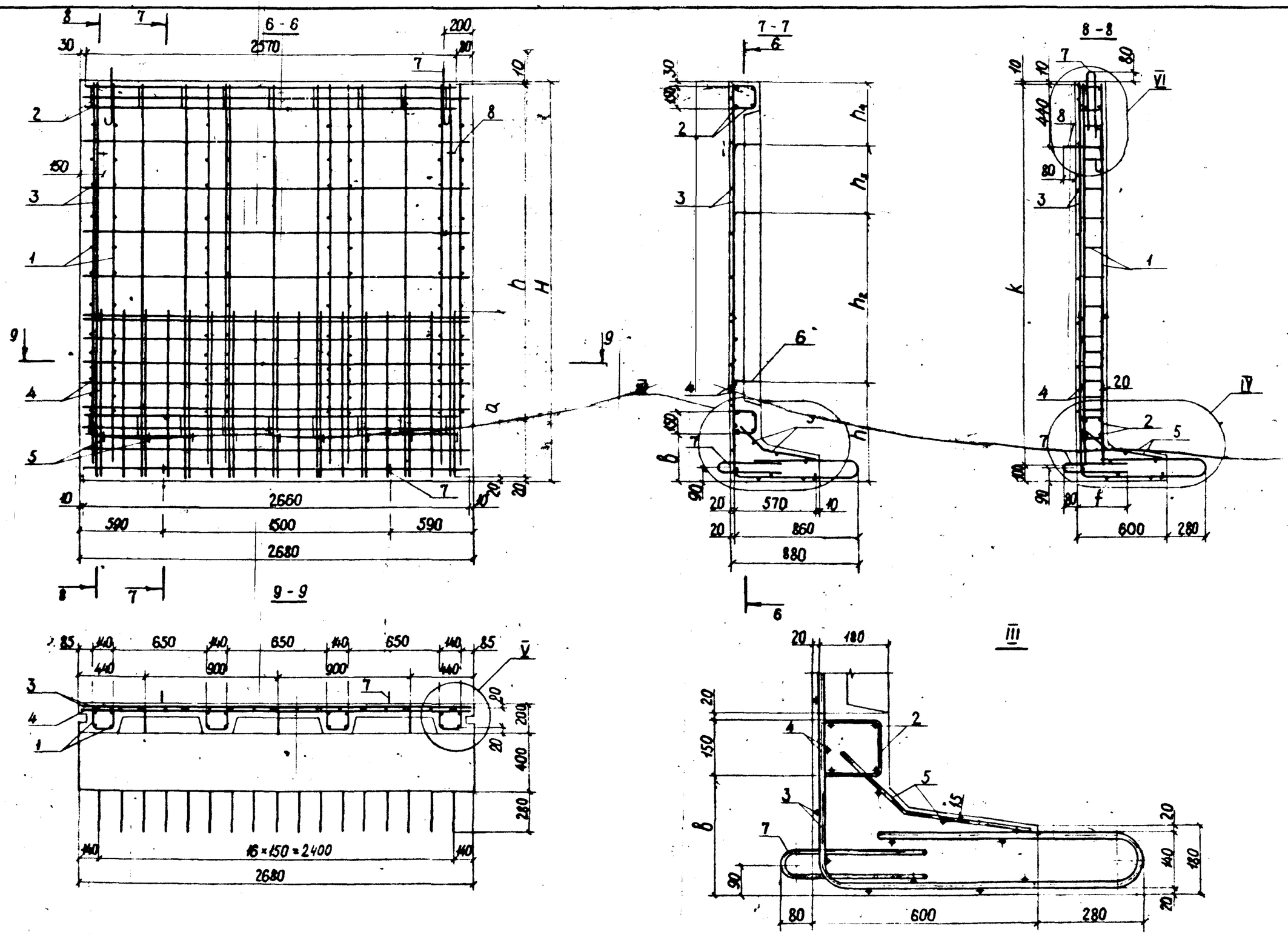

Инв. № подл.	Подпись и дата	Взам. инв. №

РК 1101-87-05.00 СБ

Лист 2

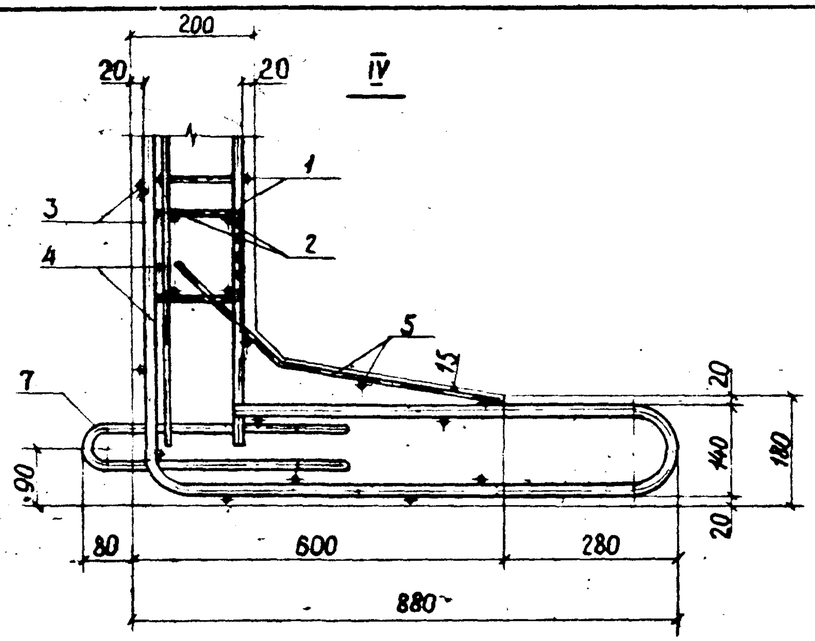

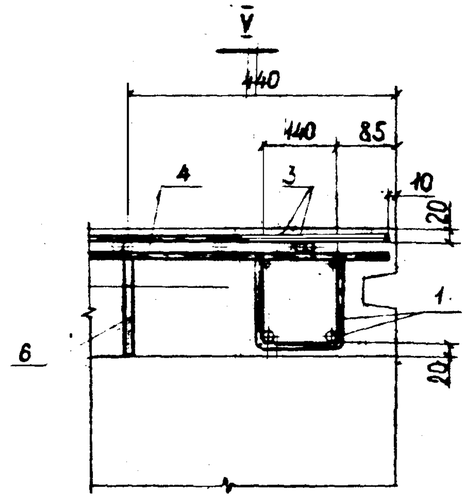

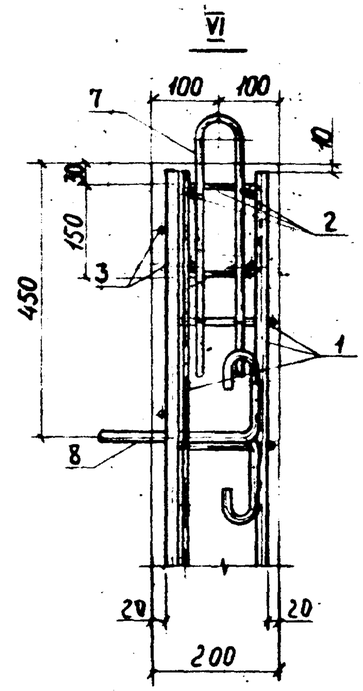

Обозначение	Марка	Размеры, мм													Масса, т
		H_1	H	a	b	h	h_1	h_2	h_3	h_4	h_5	h_6	k	f	
РК 1101-87-05.00	КС-18	1810	1990	1160	330	1960	700	740	-	550	210	1230	1880	300	2,63
-01	КС-21	2110	2290	1160	330	2260	700	740	400	450	210	1530	2180	350	2,85
-02	КС-25	2510	2690	1160	330	2660	700	1140	400	450	210	1930	2580	350	3,18
-03	КС-32	3210	3390	1200	430	3360	940	1600	400	450	310	2530	3280	400	3,88
-04	КС-36	3610	3790	1200	530	3760	1240	1700	400	450	410	2830	3680	400	4,28

Инв.№ подл. | Подпись и дата | Взам. инв.№

Инв. № подл.	Подпись и дата	Взам. инв. №

Формат	Зона	Позиц.	Обозначение	Наименование	Кол. на испол. -05.01							Масса поз. кг	Общая длина м	Общая масса кг
					–	01	02	03	04	05	06			
				Документация										
А3			РК 1101-87-05.01 СБ	Сборочный чертеж										
				Детали										
				Стержни										
				Сталь класса Вр-I ГОСТ 6727-80										
Б4		2	РК 1101-87-01	⌀5 ℓ=2180		2						0,31	4,36	0,63
			-001	⌀5 ℓ=1880	2							0,27	3,76	0,54
Б4		3	РК 1101-87-01 -002	⌀5 ℓ=440	5							0,063	2,20	0,32
			-002	⌀5 ℓ=440		6						0,063	2,64	0,38
			-002	⌀5 ℓ=440			7					0,063	3,08	0,44
Б4		2	РК 1101-87-01 -003	⌀5 ℓ=380						9	9	0,054	3,42	0,50
Б4		4	РК 1101-87-01 -004	⌀5 ℓ=160	10	10						0,023	1,60	0,23
			-004	⌀5 ℓ=160			12					0,023	1,92	0,28

Гл. техн	Куранова		КР 1101-87-05.01
ЖБИ №7			
Нач. отд.	Козеева		
Гл. спец	Афонин		Каркасы плоские Кр 1-1...Кр 1-5, Кр 2-1 и Кр 2-2
Н. контр.	Бурцев		Стадия: Р. Лист: 1 Листов: 2
Рук. гр.	Бурцев		Мосинжпроект
Инж	Лубкова		

Инв. № подл.	Подпись и дата	Взам. инв. №

Формат	Зона	Позиц.	Обозначение	Наименование	Кол. на испол. -05.01							Масса поз. кг	Общая длина м	Общая масса кг
					–	01	02	03	04	05	06			
				Сталь класса А-I ГОСТ 5781-82										
Б4		2	РК 1101-87-01-005	⌀6 ℓ=2580			2					0,57	5,16	1,15
			-006	⌀8 ℓ=3680					2			1,45	7,36	2,91
			-007	⌀8 ℓ=3280				2				1,30	6,56	2,59
Б4		3	РК 1101-87-01-008	⌀8 ℓ=440				9				0,17	3,96	1,56
			-008	⌀8 ℓ=440					10			0,17	4,40	1,74
Б4		4	РК 1101-87-01-009	⌀8 ℓ=160				18	18			0,063	2,88	1,14
				Сталь класса А-III ГОСТ 5781-82										
Б4		1	РК 1101-87-01-010	⌀10 ℓ=2580			2					1,59	5,16	3,18
			-011	⌀10 ℓ=2570						4		1,59	10,28	6,34
			-012	⌀10 ℓ=2180		2						1,35	4,36	2,69
			-013	⌀10 ℓ=1880	2							1,16	3,76	2,32
			-014	⌀12 ℓ=2570							4	2,28	10,28	9,13
			-015	⌀14 ℓ=3280				2				3,97	6,56	7,94
			-016	⌀18 ℓ=3680					2			7,36	7,36	14,72

Марка	Кр 1-1	Кр 1-2	Кр 1-3	Кр 1-4	Кр 1-5	Кр 2-1	Кр 2-2

КР 1101-87-05.01 Лист 2

Рис.1

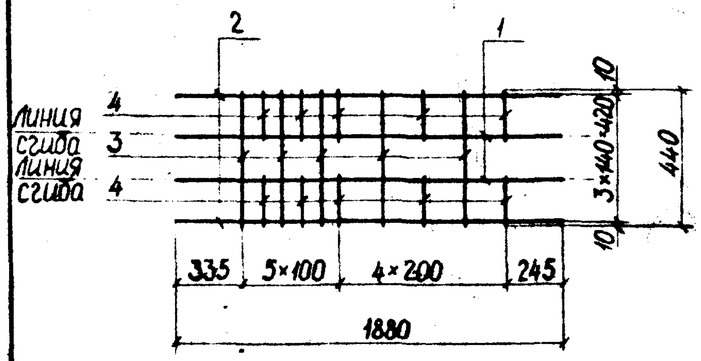

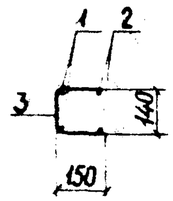

Рис.4

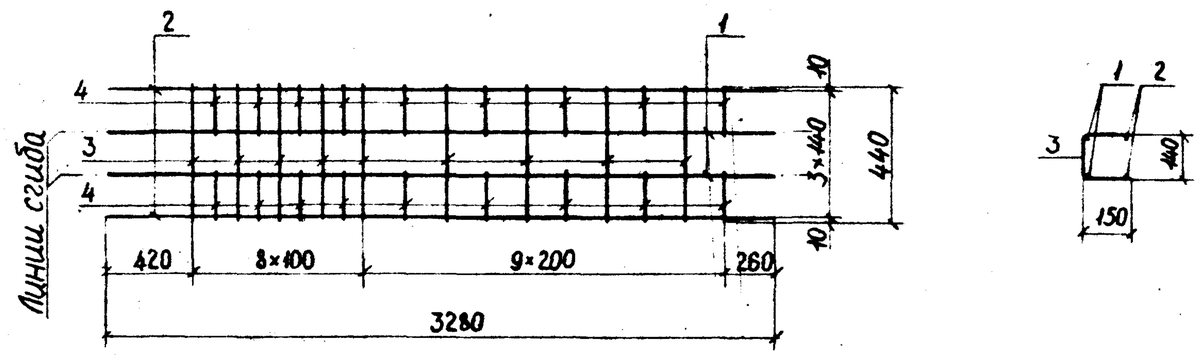

Рис.2

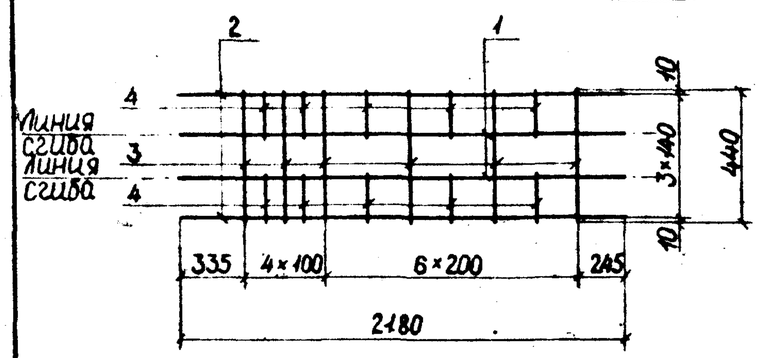

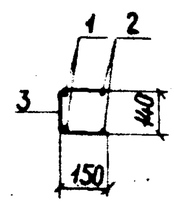

Рис.5

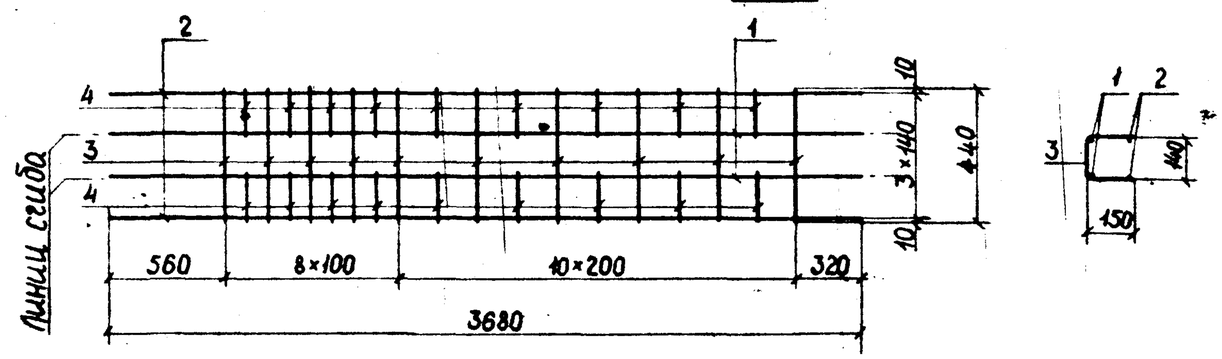

Рис.3

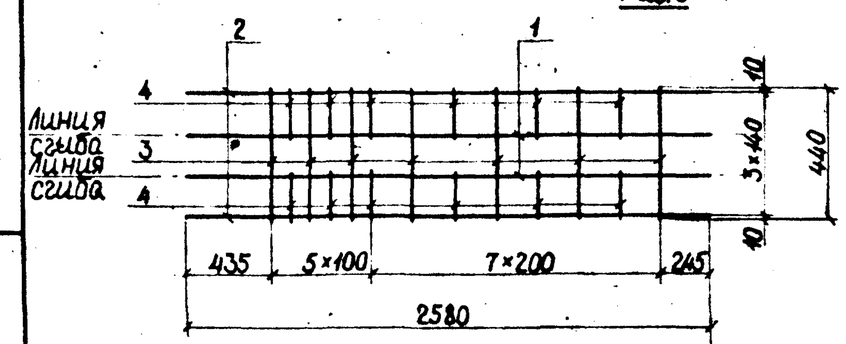

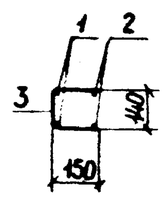

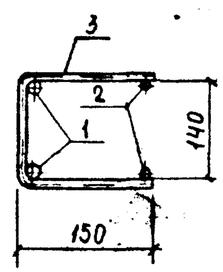

Рис.6

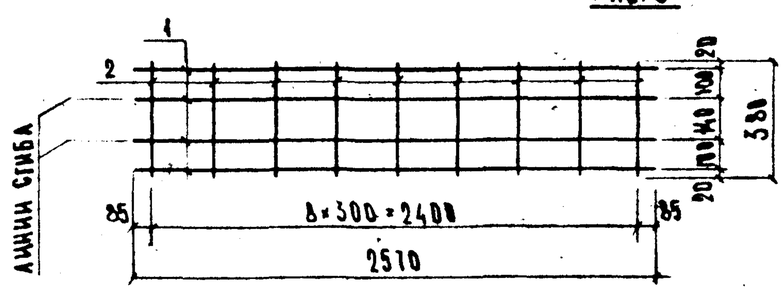

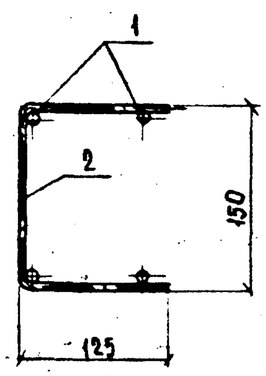

Обозначение	Марка	Рис.	Масса, кг
РК 1101-87-05.01	Кр 1-1	1	3,41
-01	Кр 1-2	2	3,93
-02	Кр 1-3	3	5,05
-03	Кр 1-4	4	13.23
-04	Кр 1-5	5	20,51
-05	Кр 2-1	6	6,84
-06	Кр 2-2	6	9,83

Ст.техн. ЖБИ №7	Куранова		РК 1101-87-05.01 СБ
Нач. отд.	Козеева		Каркасы плоские Кр 1-1...Кр 1-5, Кр 2-1 и Кр 2-2 Сборочный чертеж
Гл. спец.	Афонин		Стадия: Р; Масса: см. табл.; Масштаб:
Н. контр.	Бурцев		Лист; Листов 1
Рук. гр.	Бурцев		Мосинжпроект
Инж.	Лукова		

Инв. № подл. | Подпись и дата | Взам. инв. №

Инв. № подл.	Подпись и дата	Взам. инв. №

Формат	Зона	Позиц.	Обозначение	Наименование	Кол. на испол. -05.02							Масса поз. кг	Общая длина м	Общая масса кг
					–	01	02	03						
				Документация										
А4			РК 1101-87-05.02 СБ	Сборочный чертеж										
				Детали										
				Стержни										
				Сталь класса Вр-I ГОСТ 6727-80										
Б4		2	РК 1101-87-01-017	∅5 l=2660	9	–						0,38	23,94	3,45
			-017	∅5 l=2660		10						0,38	26,60	3,83
			-017	∅5 l=2660			11					0,38	29,26	4,21
			-017	∅5 l=2660				14				0,38	37,24	5,36
				Сталь класса А-III ГОСТ 5781-82										
Б4		1	РК 1101-87-01-018	∅12 l=3890				9				3,45	35,01	31,09
			-019	∅12 l=3190			9					2,83	28,71	25,49
			-020	∅12 l=2790		9						2,48	25,11	22,29
			-021	∅12 l=2490	9							2,21	22,41	19,90
				Марка	С1-1	С1-2	С1-3	С1-4						

Гл. техн. ЖБИ №7	Куранова	
Нач. отд.	Козеева	
Гл. спец.	Афонин	
Н. контр.	Бурцев	
Рук. гр.	Бурцев	
Инж.	Лубкова	

РК 1101-87-05.02

Сетки арматурные С1-1...С1-4

Стадия	Лист	Листов
Р		1

Мосинжпроект

Инв. № подл.	Подпись и дата	Взам. инв. №

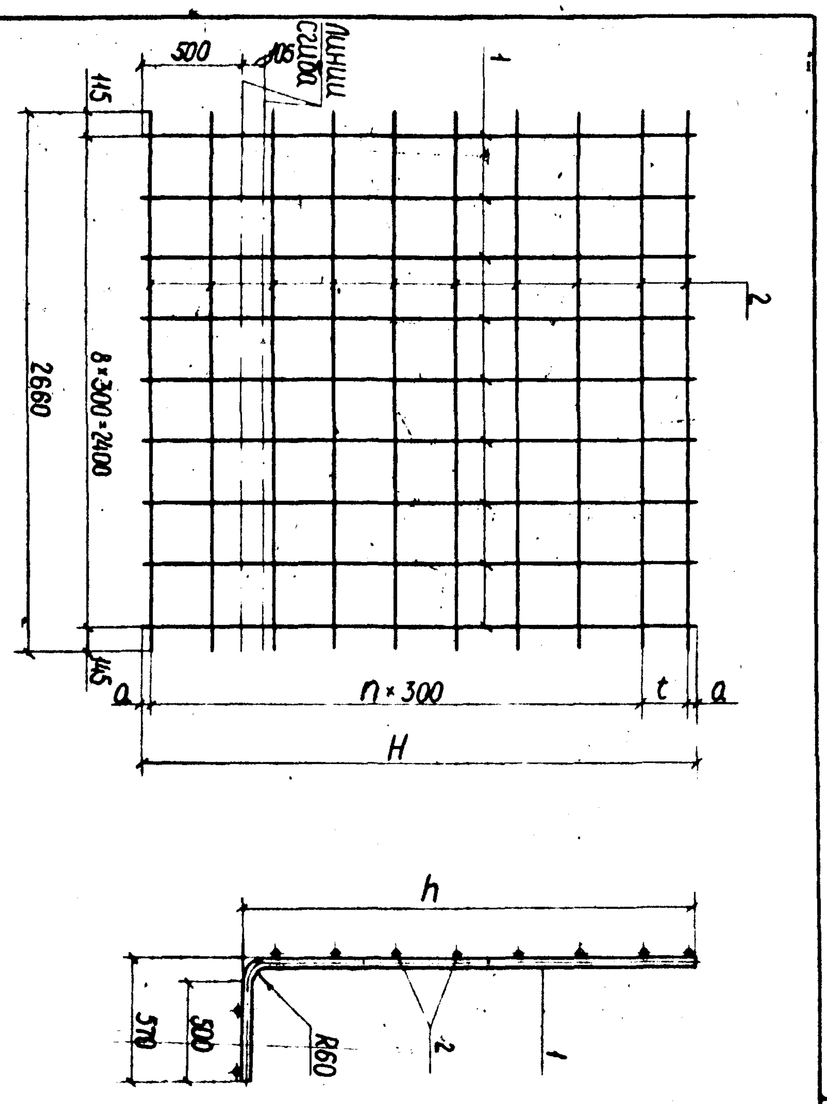

Обозначение	Марка	Размеры, мм H	h	a	t	n	Масса, кг
РК 1101-87-05.02 -01	С1-1	2490	1960	45	–	8	23,35
-02	С1-2	2790	2260	45	–	9	26,12
-03	С1-3	3190	2660	95	–	10	29,70
	С1-4	3890	3360	45	200	12	36,45

Гл. техн. ЖБИ №7	Куранова	
Нач. отд.	Козеева	
Гл. спец.	Афонин	
Н. контр.	Бурцев	
Рук. гр.	Бурцев	
Инж.	Лубкова	

РК 1101-87-05.02 СБ

Сетки арматурные С1-1...С1-4 Сборочный чертеж

Стадия	Масса	Масштаб
Р	См. табл.	
Лист	Листов 1	

Мосинжпроект

Формат	Зона	Поз.	Обозначение	Наименование	Кол. на испол. -05.03: –	Кол. на испол. -05.03: 01	Масса поз. кг	Общая длина м	Общая масса кг
				Документация					
A4			РК 1101-87-05.03 СБ	Сборочный чертеж	X	X			
				Детали					
				Стержни					
				Сталь класса Вр-I ГОСТ 6727-80					
БЧ		2	РК 1101-87-01-017	Ø5 ℓ=2660	15		0,38	39,90	5,75
			-022	Ø5 ℓ=2570		3	0,51	7,71	1,11
БЧ		1	РК 1101-87-01-023	Ø5 ℓ=600		13	0,087	7,80	1,12
				Сталь класса А-III ГОСТ 5781-82					
БЧ		1	РК 1101-87-01-024	Ø12 ℓ=4290	11		3,81	47,10	41,90
				Марка	С1-5	С3-1			

РК 1101-87-05.03

Сетки арматурные С1-5 и С3-1

Стадия	Лист	Листов
Р		1

Мосинжпроект

Гл. техн ЖБИ N7	Куранова	
Нач. отд.	Козеева	
Гл. спец.	Афонин	
Н. контр.	Бурцев	
Рук. гр.	Бурцев	
Инж.	Лубкова	

Инв. № подл. | Подпись и дата | Взам. инв. №

Рис. 1

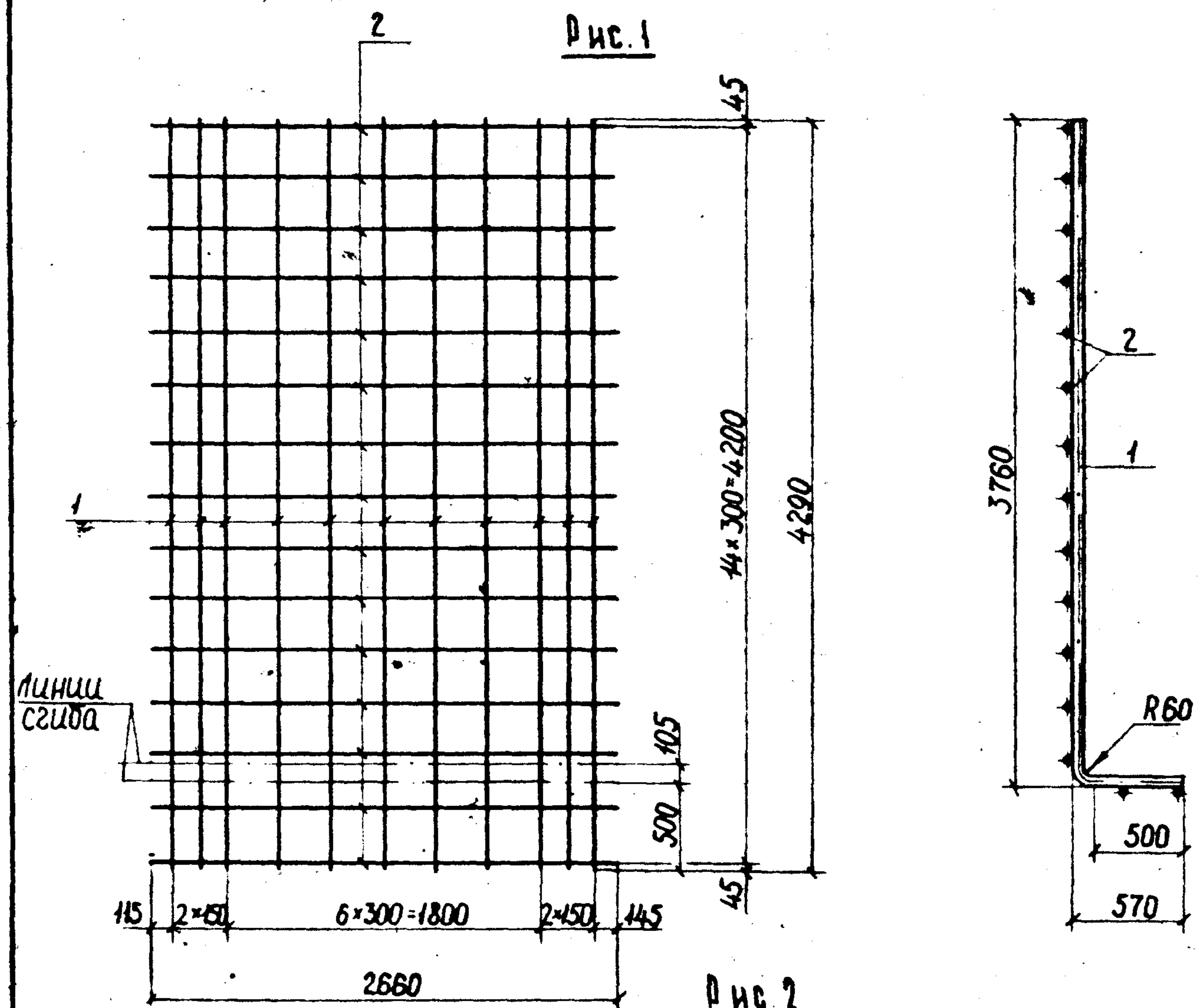

Рис. 2

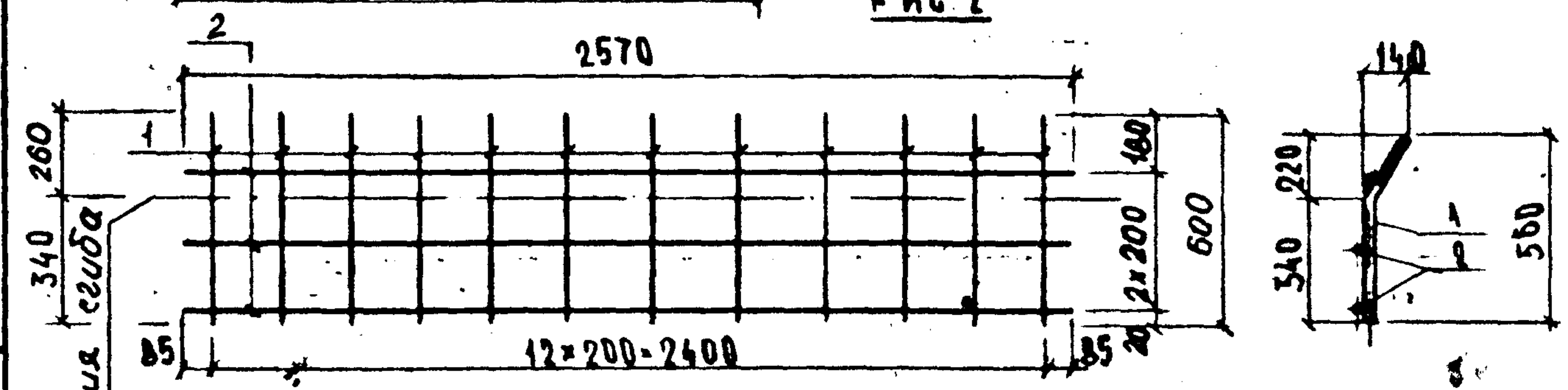

Обозначение	Марка	Рис.	Масса, кг
РК 1101-87-05.03	С1-5	1	47,65
-01	С3-1	2	2,23

РК 1101-87-05.03 СБ

Сетки арматурные С1-5 и С3-1 Сборочный чертеж

Стадия	Масса	Масштаб
Р	См. табл.	

Лист | Листов 1

Мосинжпроект

Гл. техн ЖБИ N7	Куранова	
Нач. отд.	Козеева	
Гл. спец.	Афонин	
Н. контр.	Бурцев	
Рук. гр.	Бурцев	
Инж.	Лубкова	

Инв. № подл. | Подпись и дата | Взам. инв. №

Инв.№ подл.	Подпись и дата	Взам. инв.№

Формат	Зона	Позиц.	Обозначение	Наименование	Кол. на испол. -05.04							Масса поз. кг	Общая длина м	Общая масса кг
					–	04	02							
				Документация										
А4			РК 1101-87-05.04 СБ	Сборочный чертеж										
				Детали										
				Стержни										
				Сталь класса ВР-I ГОСТ 6727-80										
Б4		2	РК 1101-87-01-017	Ø5 ℓ=2660	9	9						0,38	23,94	3,45
				Сталь класса А-I ГОСТ 5781-82										
Б4		2	РК 1101-87-01-025	Ø8 ℓ=2660			9					1,05	23,94	9,46
				Сталь класса А-III ГОСТ 5781-82										
Б4		1	РК 1101-87-01-026	Ø12 ℓ=2760	17							2,45	46,92	41,66
			-027	Ø14 ℓ=2790		17	17					3,38	47,43	57,39
				Марка	С2-1	С2-2	С2-3							

Гл. техн. ЖБИ №7	Куранова		РК 1101-87-05.04
Нач. отд.	Козеева		
Гл. спец.	Афонин		Сетки арматурные С2-1...С2-3
Н. контр.	Бурцев		
Рук. гр.	Бурцев		
Инж.	Лубкова		

Стадия	Лист	Листов
Р		1

Мосинжпроект

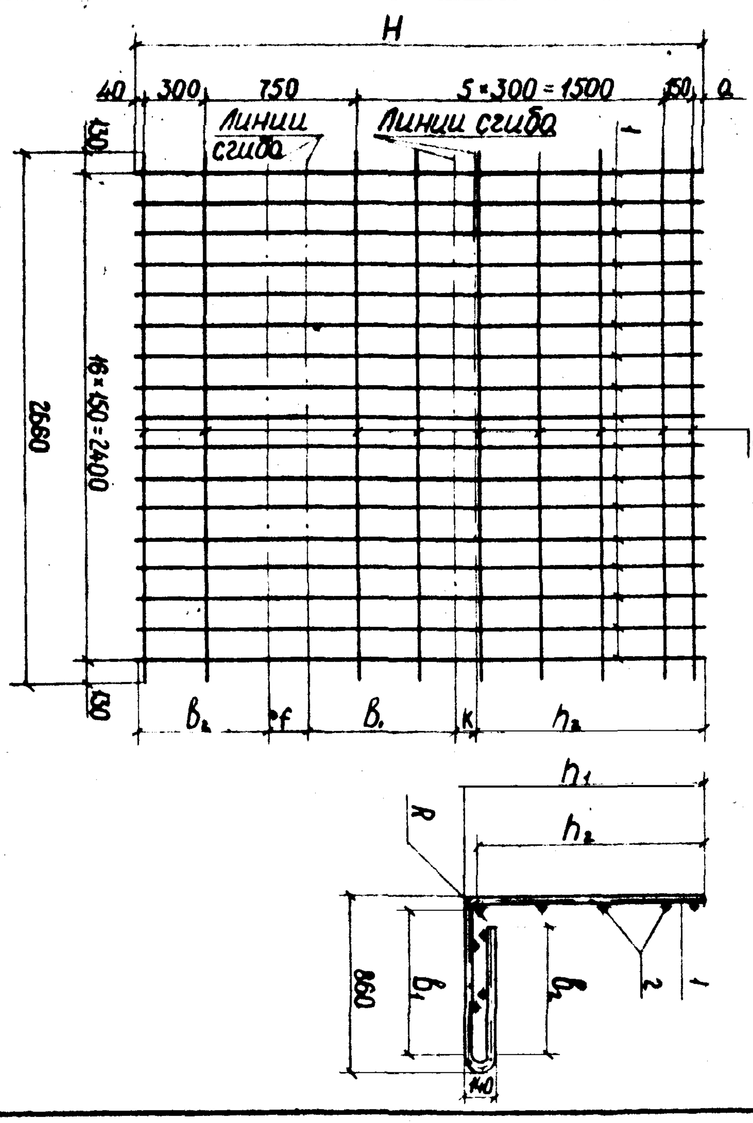

Обозначение	Марка	H	h_1	h_2	b_1	b_2	a	f	k	R	Масса кг
РК 1101-87-05.04 -04	С2-1	2760	1160	1090	720	645	20	200	105	60	45,11
	С2-2	2790	1200	1115	705	650	50	200	120	70	60,84
-02	С2-3	2790	1200	1115	705	650	50	200	120	70	66,85

Инв.№ подл.	Подпись и дата	Взам. инв.№

Гл. техн. ЖБИ №7	Куранова		РК 1101-87-05.04 СБ
Нач. отд.	Козеева		
Гл. спец.	Афонин		Сетки арматурные С2-1...С2-3 Сборочный чертеж
Н. контр.	Бурцев		
Рук. гр.	Бурцев		
Инж.	Лубкова		

Стадия	Масса	Масштаб
Р	См. табл.	
Лист	Листов 1	

Мосинжпроект

Рис.1

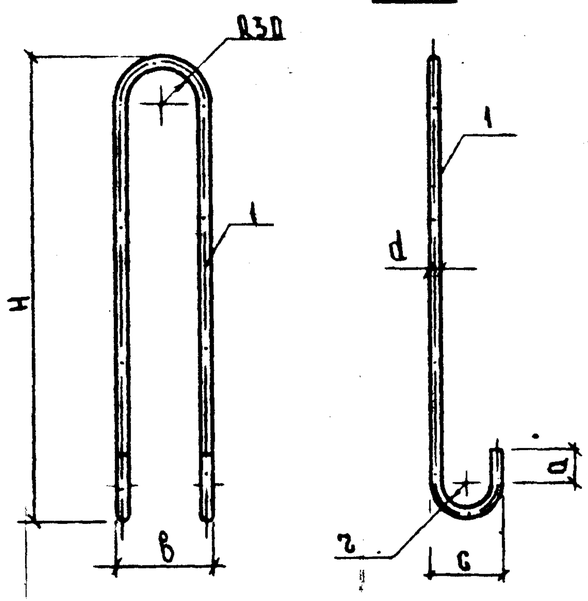

Рис.2

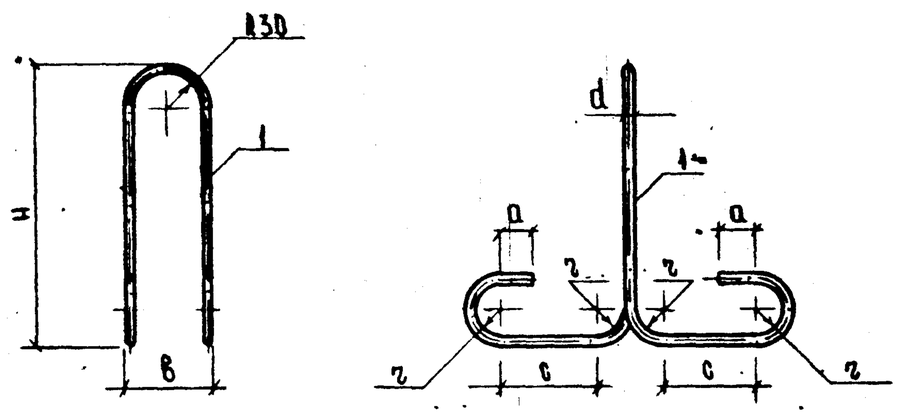

Рис.3

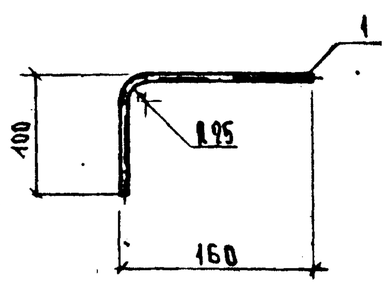

Обозначение	Марка	Рис.	Размеры, мм						Масса, кг
			H	a	в	d	c	г	
РК 1101-87-05.05-	П1-1	1	440	30	84	12	64	20	0,95
-01	П1-2	1	500	50	88	14	88	30	1,54
-02	П1-3	1	560	50	92	16	92	30	2,20
-03	П2-1	2	260	30	80	10	81	20	0,59
-04	П2-2	2	260	30	84	12	139	20	0,95
-05	П2-3	2	260	50	88	14	182	30	1,54
-06	СТ1-1	3	-	-	-	-	-	-	0,21

Формат	Зона	Позиц.	Обозначение	Марка	Наименование		Кол.	Примеч.
					Детали			
					Стержни			
					Сталь класса А-I ГОСТ 5781-82			
Б.4		1	РК 1101-87-01-028	П2-1	⌀ 10	ℓ = 950	1	0,59 кг
			-029	П1-1	⌀ 12	ℓ = 1070	1	0,95 кг
			-029	П2-2	⌀ 12	ℓ = 1070	1	0,95 кг
			-030	СТ1-1	⌀ 12	ℓ = 240	1	0,21 кг
			-031	П2-3	⌀ 14	ℓ = 1270	1	1,54 кг
			-031	П1-2	⌀ 14	ℓ = 1270	1	1,54 кг
			-032	П1-3	⌀ 16	ℓ = 1390	1	2,20 кг

Гл. техн ЖБИ №7	Куранова	
Нач. отд.	Козеева	
Гл. спец	Афонин	
Н. контр	Бурцев	
Рук. гр.	Бурцев	
Инж	Вовчук	

РК 1101-87-05.05

Детали П1-1...П1-3 и П2-1...П2-3
Стержень арматурный СТ1-1

Стадия	Масса	Масштаб
Р	см. табл.	
Лист	Листов 1	

Мосинжпроект

Подпись и дата | Взам. инв. №

Инв.№ подл.	Подпись и дата	Взам. инв.№

Формат	Зона	Позиц.	Обозначение	Наименование	Кол. на испол. -06.00										Примеч.
					-	01	02	03							
				Документация											
А3			РК 1101-87-06.00 СБ	Сборочный чертеж											
А4			РК 1101-87-00.00 ТО	Техническое описание											
А3			РК 1101-87-00.00 ВРС	Ведомость расхода стали											
				Сборочные единицы											
А3		1	РК 1101-87-06.01	Каркас плоский Кр 1-1	2										3,89 кг
			-01	Каркас плоский Кр 1-2		2									5,00 кг
			-02	Каркас плоский Кр 1-3			2								10,95 кг
			-03	Каркас плоский Кр 1-4				2							14,50 кг
А3		2	РК 1101-87-06.01 -04	Каркас плоский Кр 2-1	2	2									2,12 кг
			-05	Каркас плоский Кр 2-2			2	2							2,96 кг

Нач. отд.	Козеева		РК 1101-87-06.00
Гл. спец.	Афонин		
Н. контр.	Бурцев		Стеновые блоки КС-21д ... КС-36д
Рук. гр.	Бурцев		
Инж.	Лубкова		

Стадия	Лист	Листов
Р.	1	2

Мосинжпроект

Инв.№ подл.	Подпись и дата	Взам. инв.№

Формат	Зона	Позиц.	Обозначение	Наименование	Кол. на испол. -06.00										Примеч.
					-	01	02	03							
А3		3	РК 1101-87-06.02	Сетка арматурная С 1-1	1										8,13 кг
			-01	Сетка арматурная С 1-2		1									9,23 кг
			-02	Сетка арматурная С 1-3			1								11,31 кг
			-03	Сетка арматурная С 1-4				1							17,10 кг
А3		4	РК 1101-87-06.02 -04	Сетка арматурная С 2-1	1	1									17,04 кг
			-05	Сетка арматурная С 2-2			1	1							22,82 кг
А3		5	РК 1101-87-06.02 -06	Сетка арматурная С 3-1	1	1	1	1							0,76 кг
				Детали											
А3		7	РК 1101-87-06.03	Петля П 1-1	3	3	3	3							0,59 кг
А3		8	РК 1101-87-06.03-01	Петля П 2-1	2	2	2								0,37 кг
			-02	Петля П 2-2				2							0,59 кг
А3		6	РК 1101-87-06.03-03	Стержень арматурный СТ1-1	3	3	3	3							0,21 кг
				Материалы											
				Бетон класса В 22,5	0,38	0,43	0,53	0,58							

Марка	КС-21д	КС-25д	КС-32д	КС-36д

РК 1101-87-06.00

Лист 2

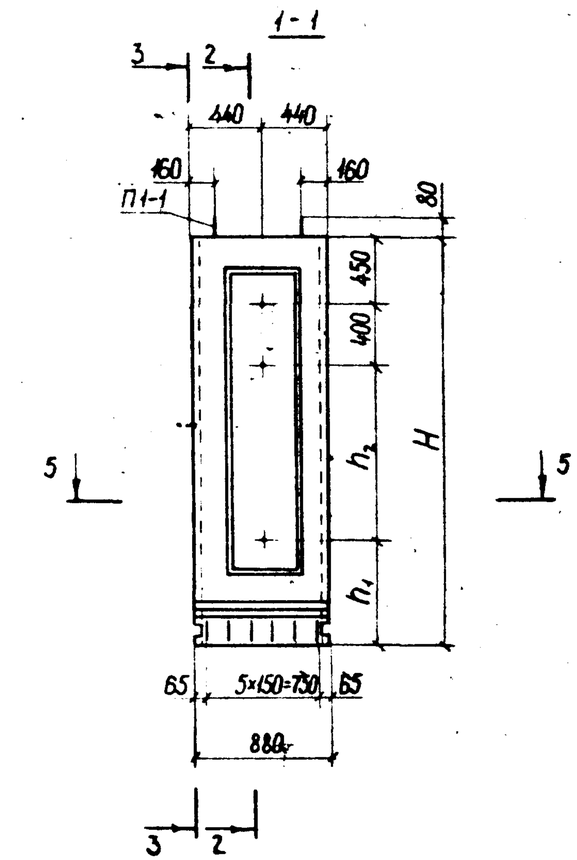

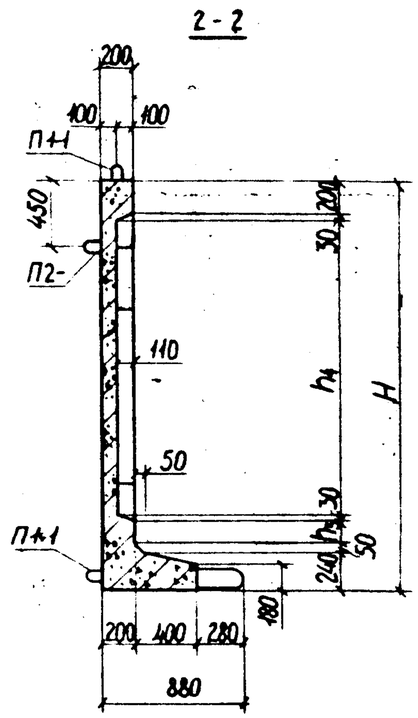

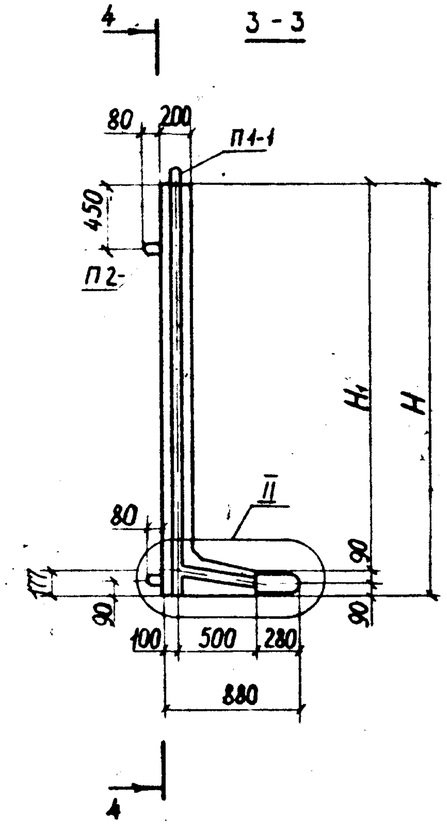

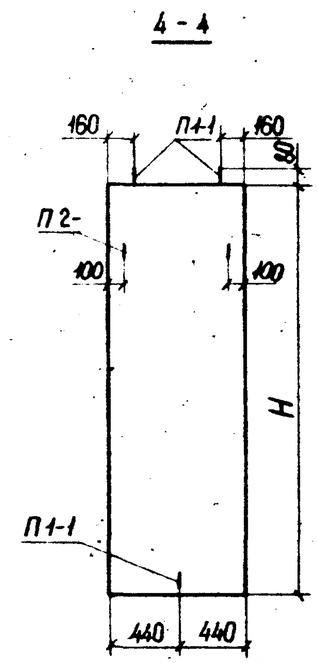

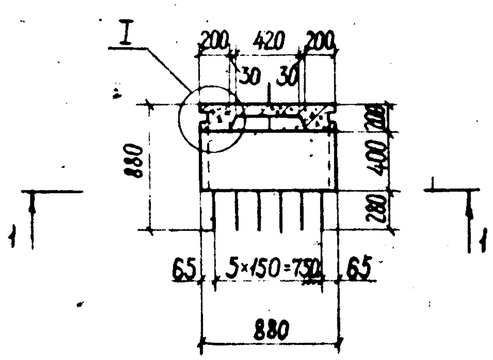

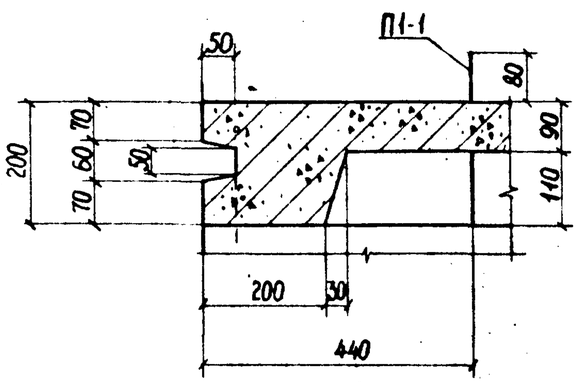

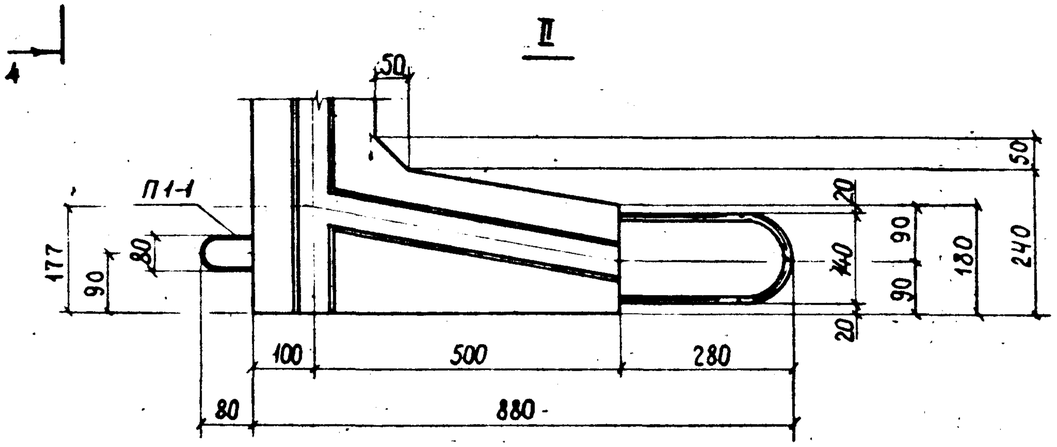

Данные элементы расчитаны на временную нагрузку по схеме НК-80 при глубине засыпки над верхом перекрытия 0,5÷2,0м

Нач. отд.	Козеева		РК 1101-87-06.00 СБ	
Гл. спец.	Афонин		Стеновые блоки КС-21д ... КС-36д Сборочный чертеж	Стадия: Р; Масса: ; Масштаб:
Н. контр.	Бурцев			Лист 1; Листов 3
Рук. гр.	Бурцев			Мосинжпроект
Инж.	Лубкова			

Инв. № подл. | Подпись и дата | Взам. инв. №

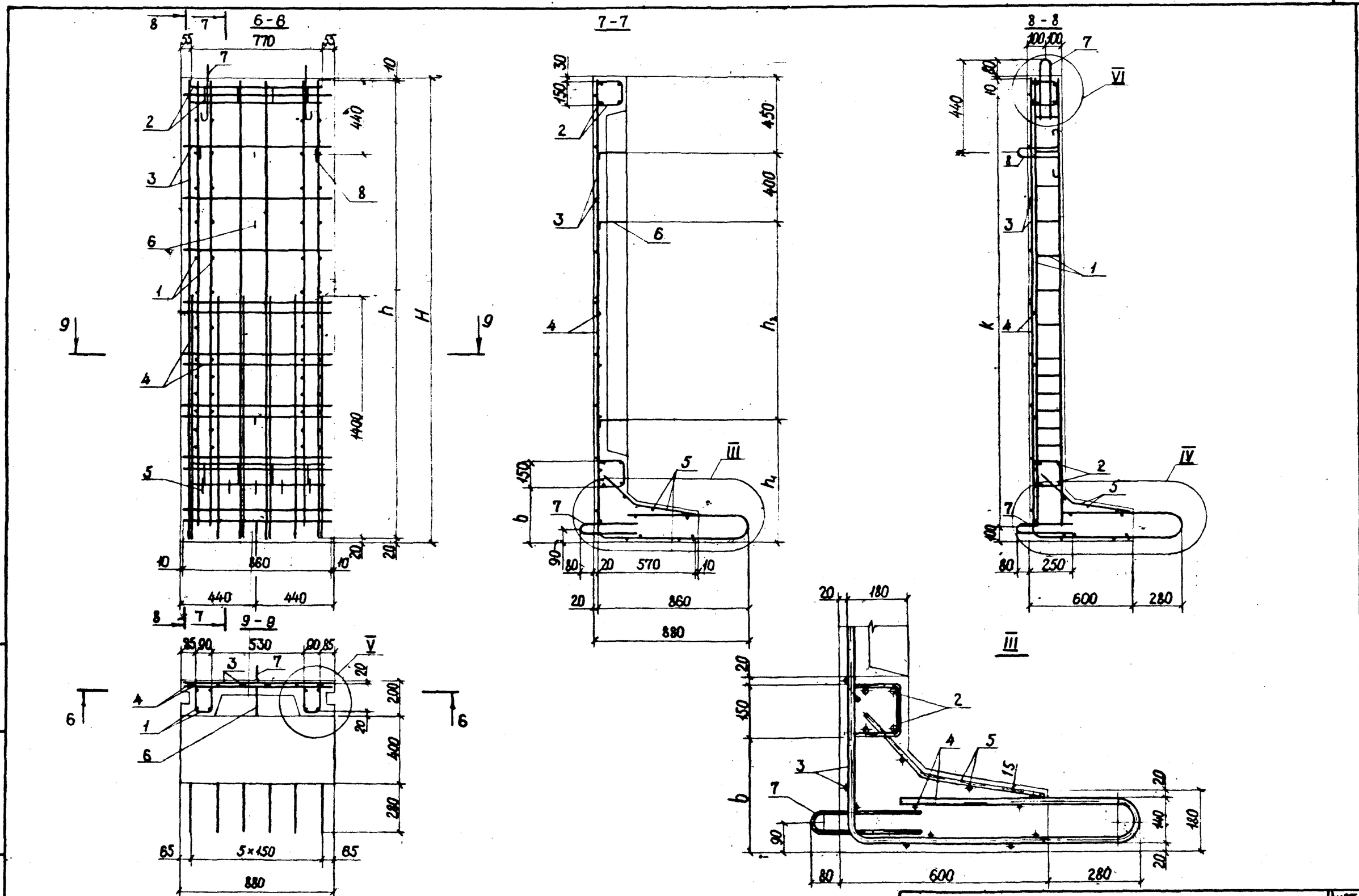

Инв. № подл.	Подпись и дата	Взам. инв. №

РК 1101-87-06.00 СБ

Лист 2

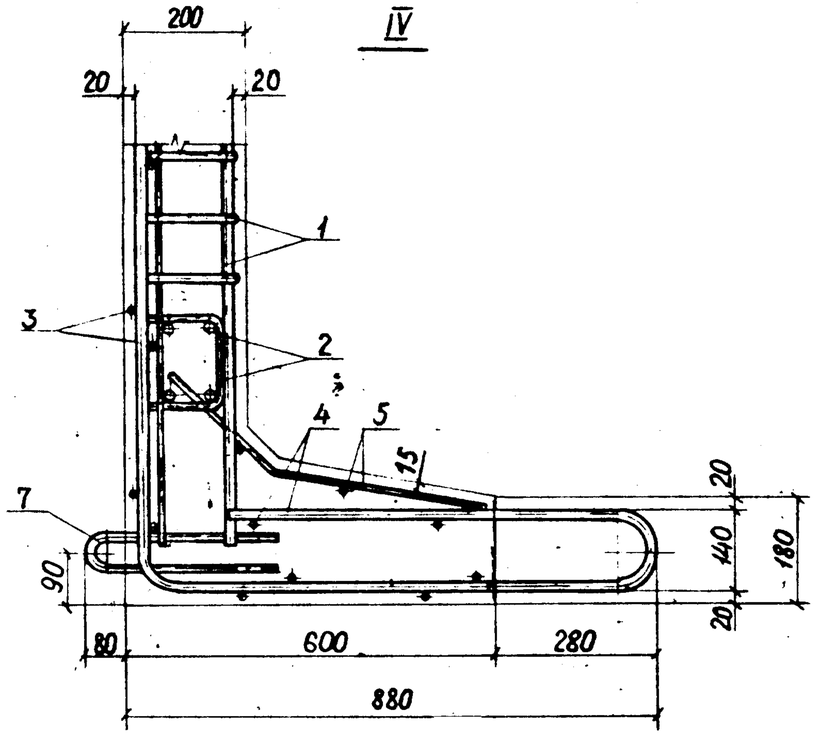

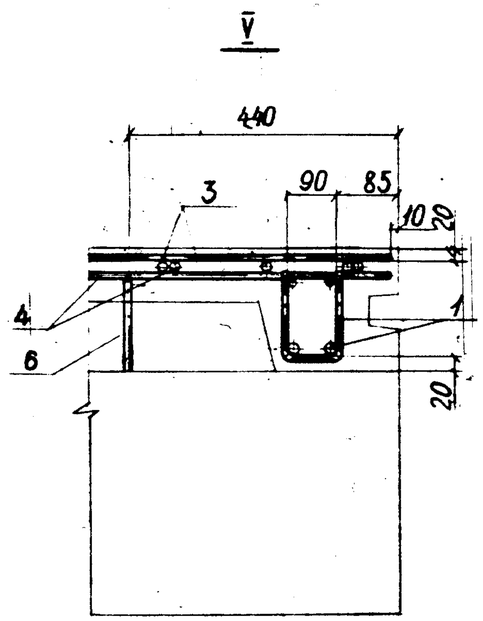

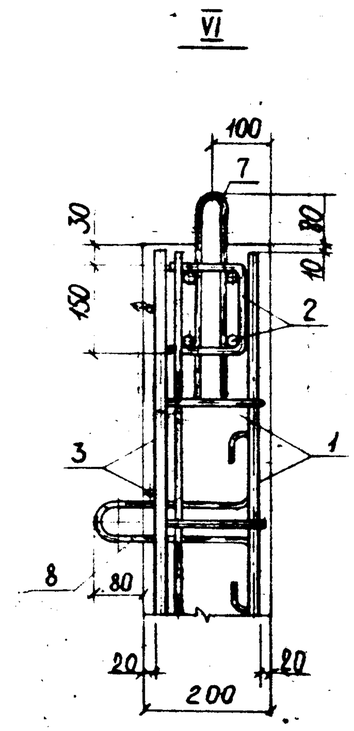

Обозначение	Марка	Размеры, мм									Масса, m
		H	H_1	b	k	h	h_1	h_2	h_3	h_4	
РК 1101-87-06.00	КС-21д	2290	2110	330	2180	2260	700	740	210	1530	0,95
-01	КС-25д	2690	2510	330	2580	2660	700	1140	210	1930	1,08
-02	КС-32д	3390	3210	430	3280	3360	940	1600	310	2530	1,33
-03	КС-36д	3790	3610	530	3680	3760	1240	1700	410	2830	1,45

Инв. № подл. | Подпись и дата | Взам. инв. №

Инв. № подл.	Подпись и дата	Взам. инв. №

Формат	Зона	Позиц.	Обозначение	Наименование	Кол. на испол. -06.01							Масса поз. кг	Общая длина м	Общая масса кг
					-	01	02	03	04	05				
				Документация										
А3			РК 1101-87-06.01 СБ	Сборочный чертеж										
				Детали										
				Стержни										
				Сталь класса Вр-I ГОСТ 6727-80										
Б4		2	РК 1101-87-01	Ф5 l=2180	2							0,31	4,36	0,63
Б4		3	РК 1101-87-01-033	Ф5 l=390	6							0,056	2,34	0,34
			-033	Ф5 l=390		7						0,056	2,73	0,39
Б4		2	РК 1101-87-01-003	Ф5 l=380					4	4		0,054	1,52	0,22
Б4		4	РК 1101-87-01-004	Ф5 l=160	10							0,023	1,60	0,23
			-004	Ф5 l=160		12						0,023	1,92	0,28

Гл. техн.	Куранова	
ЖБИ №7		
Нач. отд.	Козеева	
Гл. спец.	Афонин	
Н. контр.	Бурцев	
Рук. гр.	Бурцев	
Инж.	Лубкова	

РК 1101-87-06.01

Каркасы плоские

Кр1-1...Кр1-4, Кр2-1 и Кр2-2

Стадия	Лист	Листов
Р	1	2

МОСИНЖПРОЕКТ

Инв. № подл.	Подпись и дата	Взам. инв. №

Формат	Зона	Позиц.	Обозначение	Наименование	Кол. на испол. -06.01							Масса поз. кг	Общая длина м	Общая масса кг
					-	01	02	03	04	05				
				Сталь класса А-I ГОСТ 5781-82										
Б4		2	РК 1101-87-01-005	Ф6 l=2580		2						0,57	5,16	1,15
			-006	Ф8 l=3680				2				1,45	7,36	2,91
			-007	Ф8 l=3280			2					1,30	6,56	2,59
Б4		3	РК 1101-87-01-034	Ф8 l=390			9					0,15	3,51	1,39
			-034	Ф8 l=390				10				0,15	3,90	1,54
Б4		4	РК 1101-87-01-009	Ф8 l=160			18	18				0,063	2,88	1,14
				Сталь класса А-III ГОСТ 5781-82										
Б4		1	РК 1101-87-01-010	Ф10 l=2580		2						1,59	5,16	3,18
			-012	Ф10 l=2180	2							1,35	4,36	2,69
			-035	Ф10 l=770					4			0,48	3,08	1,90
			-036	Ф12 l=3280			2					2,91	6,56	5,83
			-037	Ф12 l=770						4		0,68	3,08	2,74
			-038	Ф14 l=3680				2				4,45	7,36	8,91

Марка	Кр 1-1	Кр 1-2	Кр 1-3	Кр 1-4	Кр 2-1	Кр 2-2

РК 1101-87-06.01

Лист 2

Рис.1

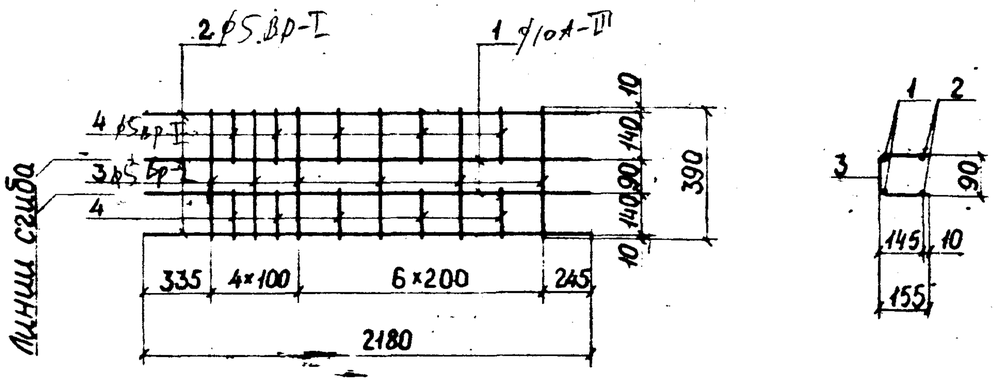

Рис.3

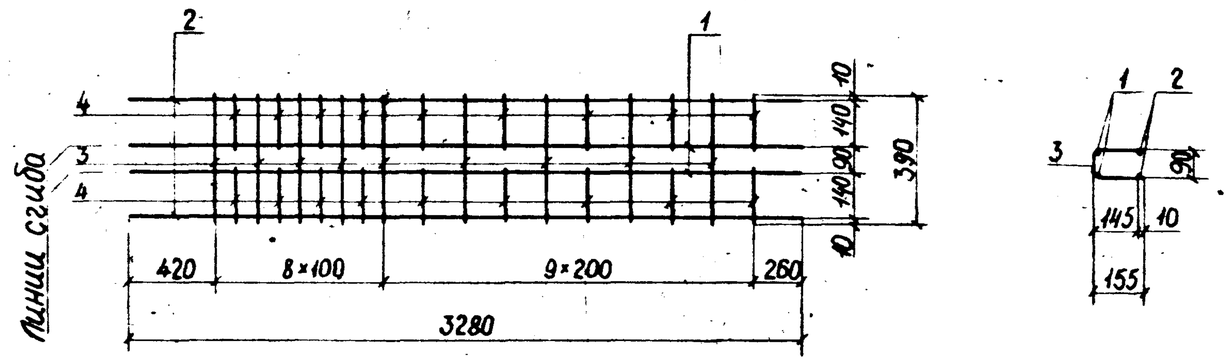

Рис.2

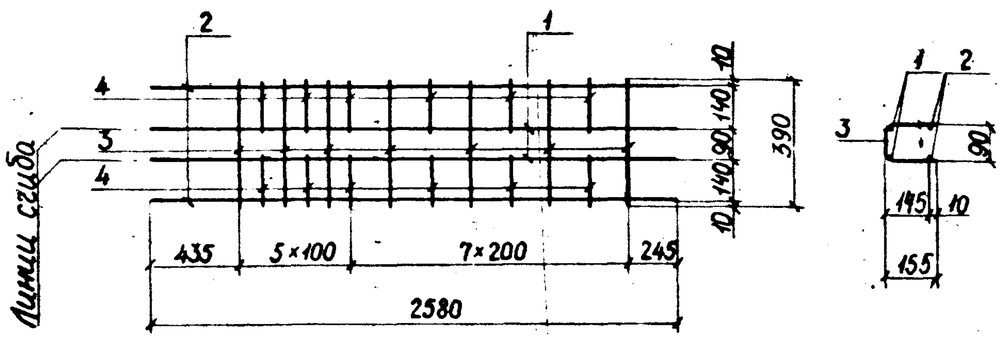

Рис.4

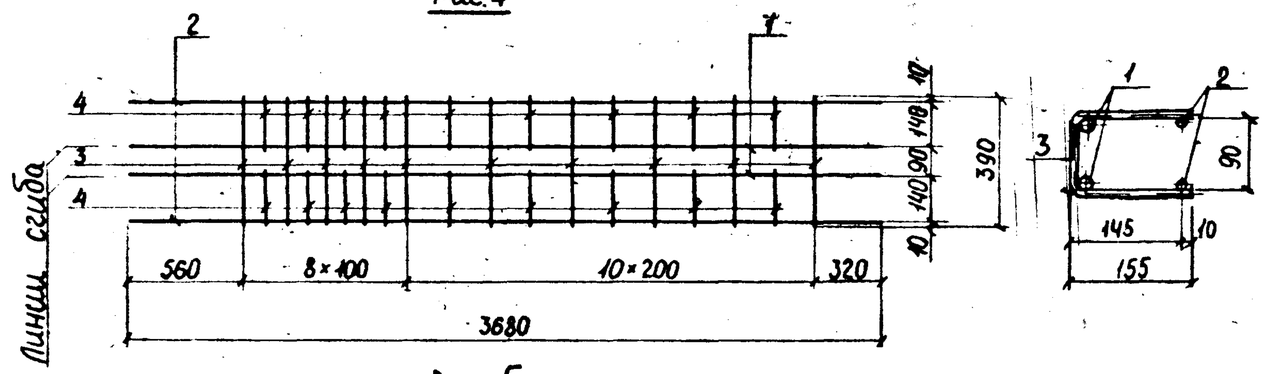

Рис.5

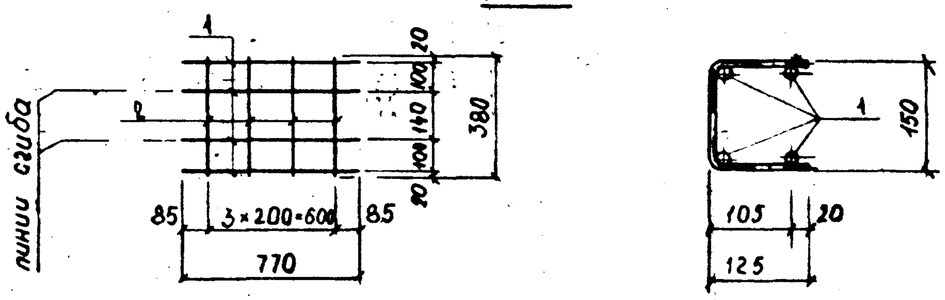

Обозначение	Марка	Рис.	Масса, кг
РК 1101-87-06.01	Кр 1-1	1	3,89
-01	Кр 1-2	2	5,00
-02	Кр 1-3	3	10,95
-03	Кр 1-4	4	14,50
-04	Кр 2-1	5	2,12
-05	Кр 2-2	5	2,96

Гл. техн. ЖБИ №7	Куранова		РК 1101-87-06.01 СБ
Нач. отд.	Козеева		Каркасы плоские Кр 1-1...Кр 1-4, Кр 2-1 и Кр 2-2 Сборочный чертеж
Гл. спец.	Афонин		
Н. контр.	Бурцев		
Рук. гр.	Бурцев		
Инж.	Лубкова		

Стадия	Масса	Масштаб
Р		
Лист	Листов 1	

Мосинжпроект

Инв. № подл. | Подпись и дата | Взам. инв. №

Инв. № подл.	Подпись и дата	Взам. инв. №

Формат	Зона	Позиц.	Обозначение	Наименование	Кол. на испол. -06.02							Масса поз. кг	Общая длина м	Общая масса кг
					–	01	02	03	04	05	06			
				Документация										
А3			РК 1101-87-06.02 СБ	Сборочный чертеж										
				Детали										
				Стержни										
				Сталь класса Вр-I ГОСТ 6727-80										
Б4		2	РК 1101-87-01-039	⌀ 5 ℓ = 800	10							0,12	8,60	1,24
			-039	⌀ 5 ℓ = 860		11						0,12	9,46	1,36
			-039	⌀ 5 ℓ = 860			14					0,12	12,04	1,73
			-039	⌀ 5 ℓ = 860				15				0,12	12,90	1,86

Гл. техн.	Куранова	
ЖБИ №7		
Нач. отд.	Козеева	
Гл. спец.	Кофман	
Н. контр.	Бурцев	
Рук. гр.	Бурцев	
Инж.	Вовчук	

РК 1101-87-06.02

Сетки арматурные С1-1 ... С1-4, С2-1, С2-2 и С3-1

Стадия	Лист	Листов
Р	1	2

Мосинжпроект

Инв. № подл.	Подпись и дата	Взам. инв. №

Формат	Зона	Позиц.	Обозначение	Наименование	Кол. на испол. -06.02							Масса поз. кг	Общая длина м	Общая масса кг
					–	01	02	03	04	05	06			
Б4		2	РК 1101-87-01-039	⌀ 5 ℓ = 860					9	9		0,12	7,74	1,11
Б4		1	РК 1101-87-01-040	⌀ 5 ℓ = 770							3	0,11	2,31	0,33
Б4		2	РК 1101-87-01-023	⌀ 5 ℓ = 600							5	0,086	3,00	0,43
				Сталь класса А-III ГОСТ 5781-82										
Б4		1	РК 1101-87-01-041	⌀ 10 ℓ = 3880			4					2,39	15,52	9,58
			-042	⌀ 10 ℓ = 3190		4						1,97	12,76	7,87
			-043	⌀ 10 ℓ = 2790	4							1,72	11,16	6,89
			-024	⌀ 12 ℓ = 4290				4				3,81	17,16	15,24
			-044	⌀ 12 ℓ = 2990					6			2,66	17,94	15,93
			-045	⌀ 14 ℓ = 2990						6		3,82	17,94	21,71

Марка	С1-1	С1-2	С1-3	С1-4	С2-1	С2-2	С3-1

РК 1101-87-06.02

Рис.1

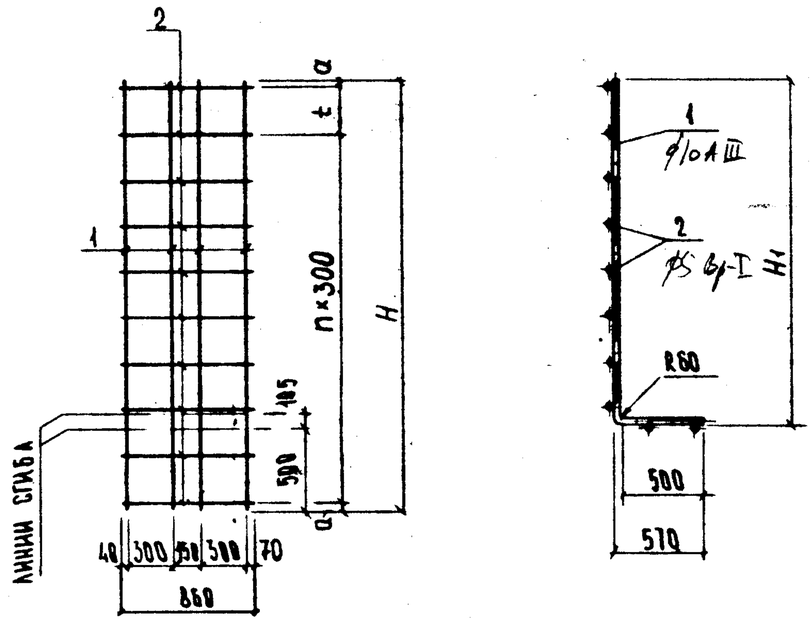

Рис.2

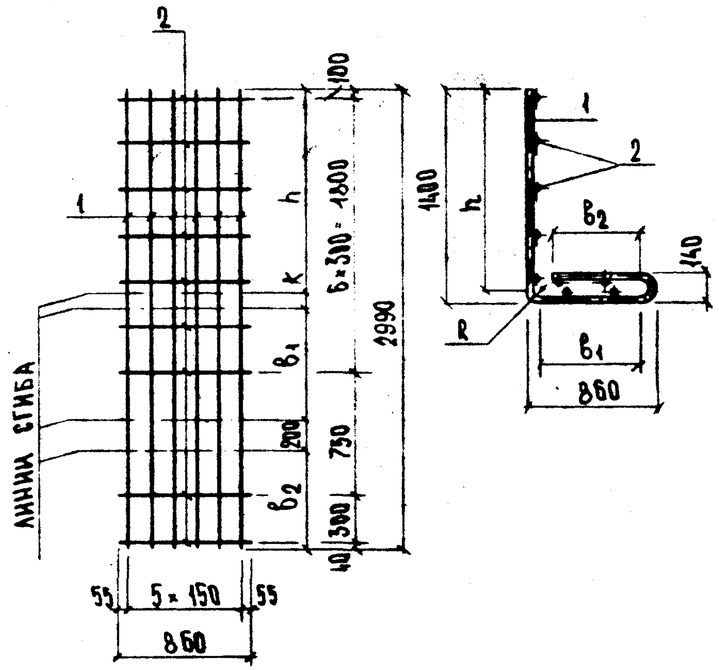

Рис.3

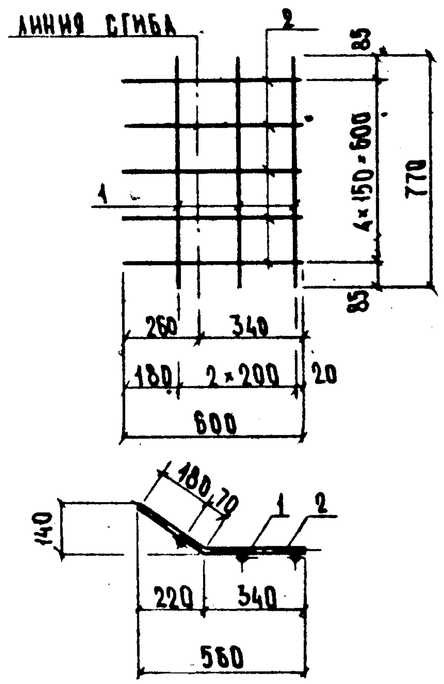

Обозначение	Марка	Рис.	Размеры, мм									n	Масса, кг
			H	H₁	a	t	h	b₁	b₂	k	R		
РК 1101-87-06.02	С1-1	1	2790	2260	45	–	–	–	–	–	–	9	8,13
-01	С1-2	1	3190	2660	95	–	–	–	–	–	–	10	9,23
-02	С1-3	1	3890	3360	45	200	–	–	–	–	–	12	11,31
-03	С1-4	1	4290	3760	45	–	–	–	–	–	–	14	17,10
-04	С2-1	2	–	–	–	–	1330	720	635	105	60	–	17,04
-05	С2-2	2	–	–	–	–	1315	705	650	120	70	–	22,82
-06	С3-1	3	–	–	–	–	–	–	–	–	–	–	0,76

Гл.техн	Куранова		
ЖБИ №7			
Нач.отд.	Козеева		
Гл.спец	Афонин		
Н.контр.	Бурцев		
Рук гр	Бурцев		
Инж.	Вовчук		

РК 1101-87-06.02 СБ

Сетки арматурные С1-1...С1-4, С2-1, С2-2 и С3-1
Сборочный чертеж

Стадия	Масса	Масштаб
Р	см. табл.	
Лист	Листов 1	

Мосинжпроект

Инв.№ подл. | Подпись и дата | Взам.инв.№

Рис.1

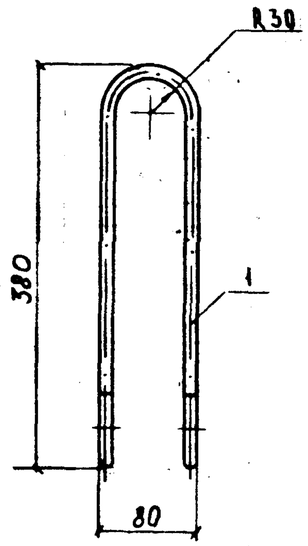

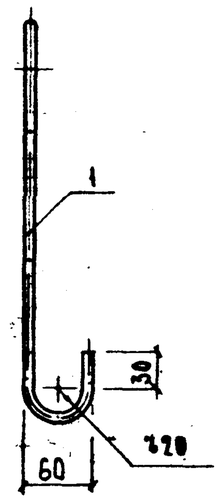

Рис.2

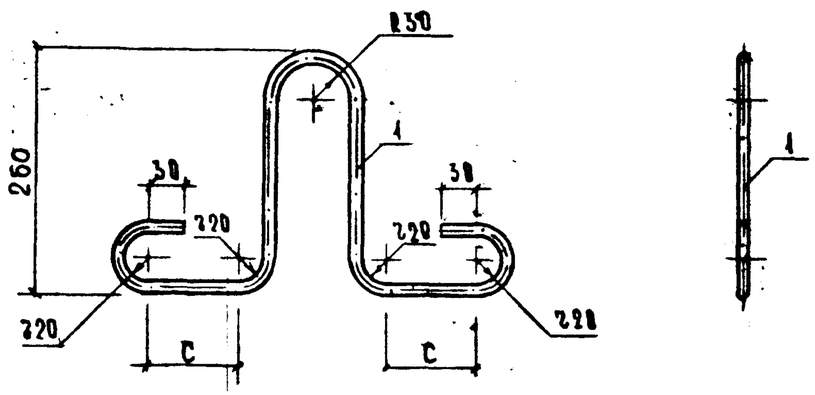

Рис.3

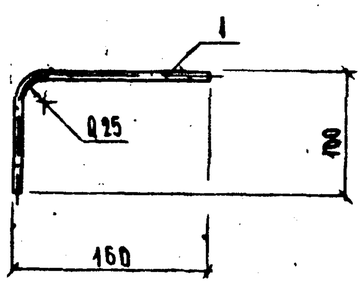

Обозначение	Марка	Рис.	С, мм	Масса, кг
РК 1101-87-06.03-	П1-1	1	—	0,59
-01	П2-1	2	75	0,37
-02	П2-2	2	81	0,59
-03	СТ1-1	3	—	0,21

Формат	Зона	Позиц.	Обозначение	Марка	Наименование		Кол.	Примеч.
					Детали			
					Стержни			
					Сталь класса А-I ГОСТ 5781-82			
Б4		1	РК 1101-87-01-046	П2-1	⌀ 8	ℓ = 930	1	0,37 кг
			-028	П2-2	⌀ 10	ℓ = 950	1	0,59 кг
			-028	П1-1	⌀ 10	ℓ = 950	1	0,59 кг
			-030	СТ1-1	⌀ 12	ℓ = 240	1	0,21 кг

Гл. техн. ЖБИ №7	Куранова	
Нач.отд.	Козеева	
Гл. спец.	Афонин	
Н. контр.	Бурцев	
Рук. гр.	Бурцев	
Инж.	Вовчук	

РК 1101-87-06.03

Петли П1-1, П2-1 и П2-2

Стержень арматурный СТ1-1

Стадия	Масса	Масштаб
Р	сй. таблицы	
Лист	Листов 1	

Мосинжпроект

Инв.№ подл. | Подпись и дата | Взам. инв.№

Инв.№ подл.	Подпись и дата	Взам. инв.№

Формат	Зона	Позиц.	Обозначение	Наименование	Кол. на испол. -07.00										Примеч.
					–	01	02	03							
				Документация											
А3			РК 1101-87-07.00 СБ	Сборочный чертеж											
А4			РК 1101-87-00.00 ТО	Техническое описание											
А3			РК 1101-87-00.00 ВРС	Ведомость расхода стали											
				Сборочные единицы											
А4		1	РК 1101-87-07.01	Каркас плоский КП 1-1	2	2	3	3							0,78 кг
А4		2	РК 1101-87-07.02	Сетка арматурная С1-1	1										15,20 кг
			-01	Сетка арматурная С1-2		1									17,84 кг
			-02	Сетка арматурная С1-3			1								22,29 кг
			-03	Сетка арматурная С1-4				1							24,95 кг
А4		3	РК 1101-87-07.03	Сетка арматурная С2-1	1										13,00 кг
			-01	Сетка арматурная С2-2		1									15,26 кг
			-02	Сетка арматурная С2-3			1								19,09 кг
			-03	Сетка арматурная С2-4				1							21,34 кг
А4		4	РК 1101-87-07.04	Сетка арматурная С3-1	1	1	1	1							7,45 кг

Нач.отд.	Козеева		РК 1101-87-07.00
Гл.спец.	Афонин		
Н.контр.	Бурцев		Угловые блоки КУ-21...КУ-36
Рук.гр.	Бурцев		
Инж.	Лубкова		

Стадия	Лист	Листов
Р.	1	2

Мосинжпроект

Инв.№ подл.	Подпись и дата	Взам. инв.№

Формат	Зона	Позиц.	Обозначение	Наименование	Кол. на испол. -07.00										Примеч.
					–	01	02	03							
				Детали											
А3		7	РК 1101-87-07.05	Петля П1-1	3	3									0,59 кг
			-01	Петля П1-2			3	3							0,95 кг
А3		8	РК 1101-87-07.05-02	Петля П2-1	1	1									0,59 кг
			-03	Петля П2-2			1	1							0,95 кг
А3		5	РК 1101-87-07.05-04	Стержень арматурный СТ1-1	3	3	3	3							0,21 кг
А3		6	РК 1101-87-07.05-05	Стержень арматурный СТ2-1	2	2	2	2							1,85 кг
				Материалы											
				Бетон класса В 22,5	0,68	0,79	0,99	1,07							

Марка	КУ-21	КУ-25	КУ-32	КУ-36

РК 1101-87-07.00

Лист 2

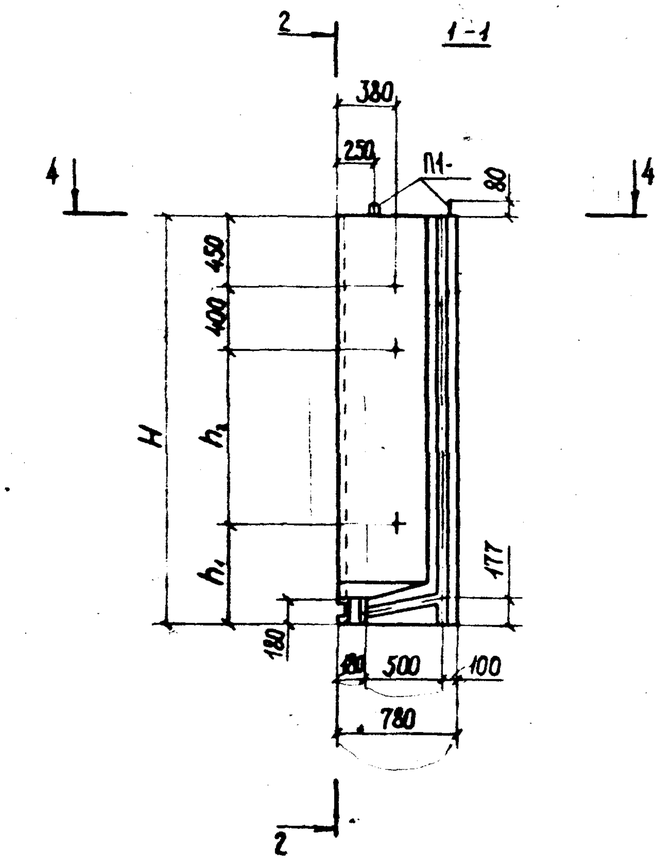

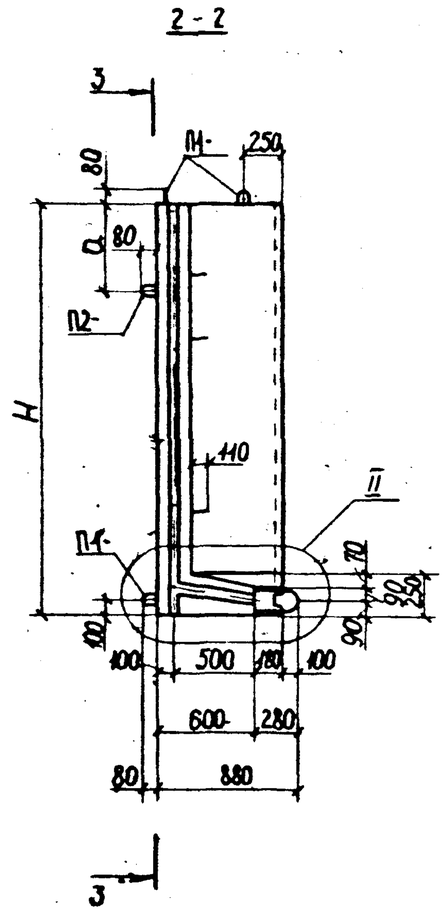

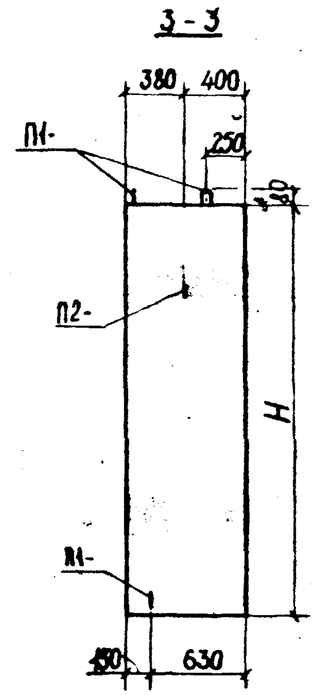

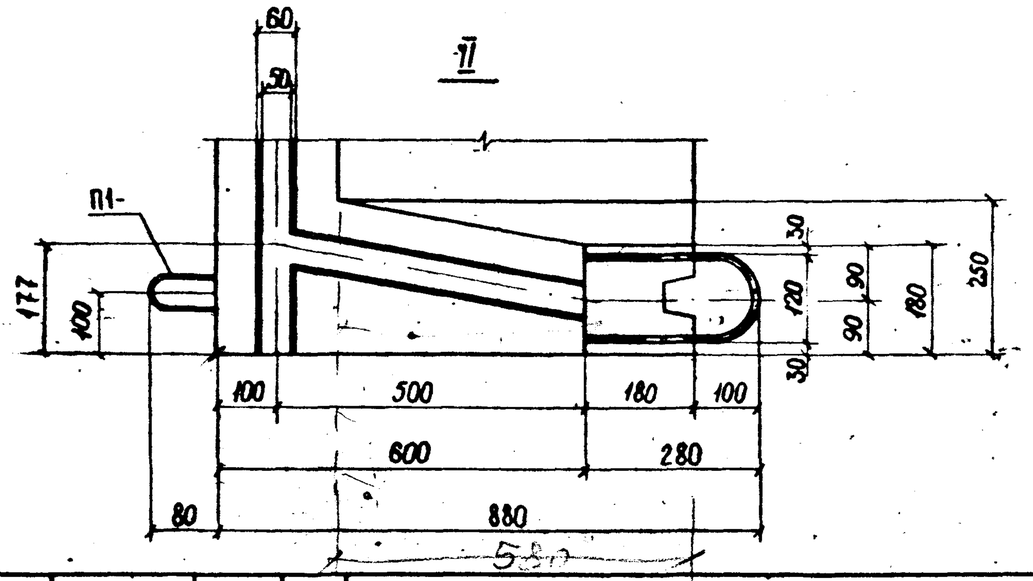

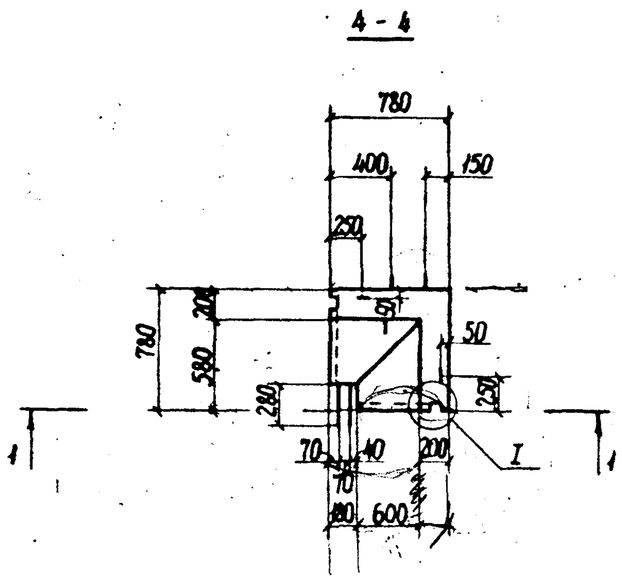

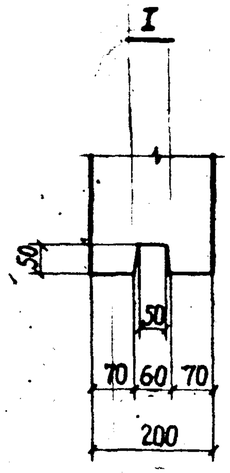

Данные элементы расчитаны на временную нагрузку по схеме НК-80 при глубине засыпки над верхом перекрытия 0,5÷2,0м.

Нач. отд.	Козеева		
Гл. спец.	Афонин		
Н. контр.	Бурцев		
Рук. гр.	Бурцев		
Инж.	Лубкова		

РК 1101-87-07.00 СБ

Угловые блоки КУ-21...КУ-36
Сборочный чертеж

Стадия	Масса	Масштаб
Р		
Лист 1	Листов 4	

Мосинжпроект

Инв. № подл. | Подпись и дата | Взам. инв. №

Схема армирования 1

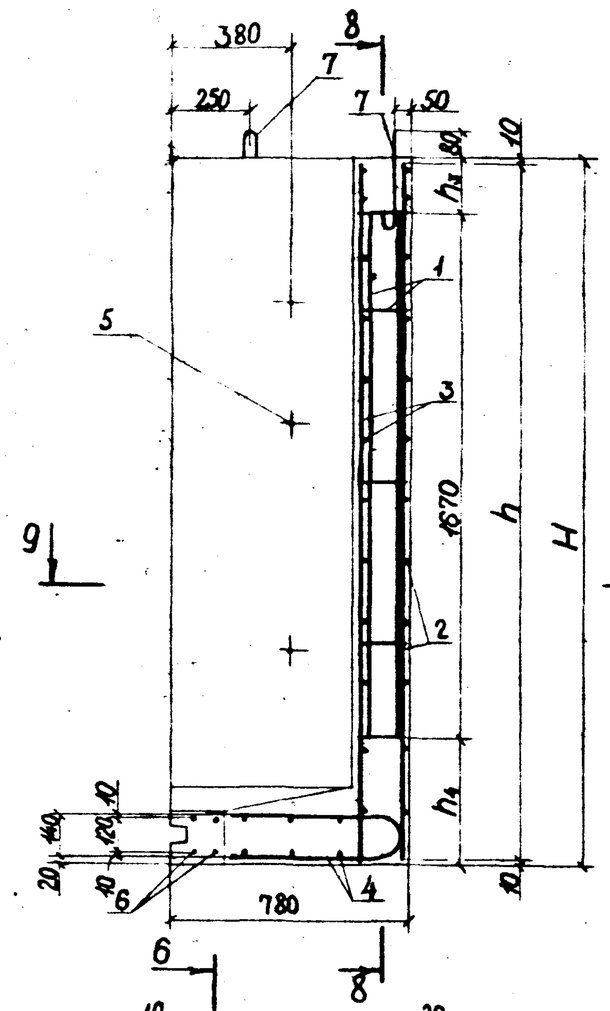

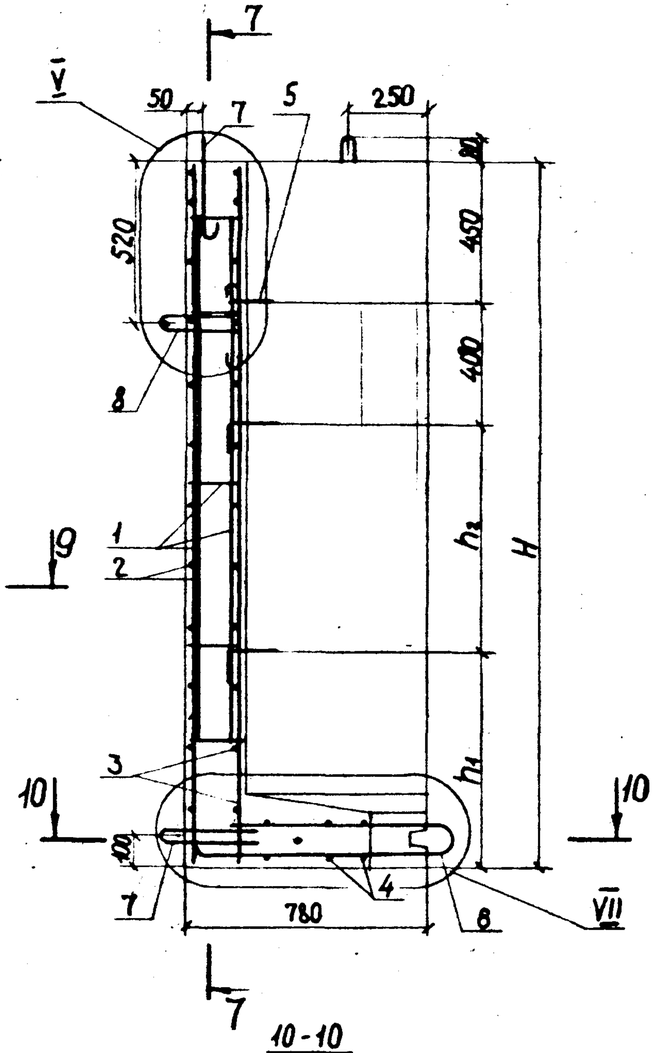

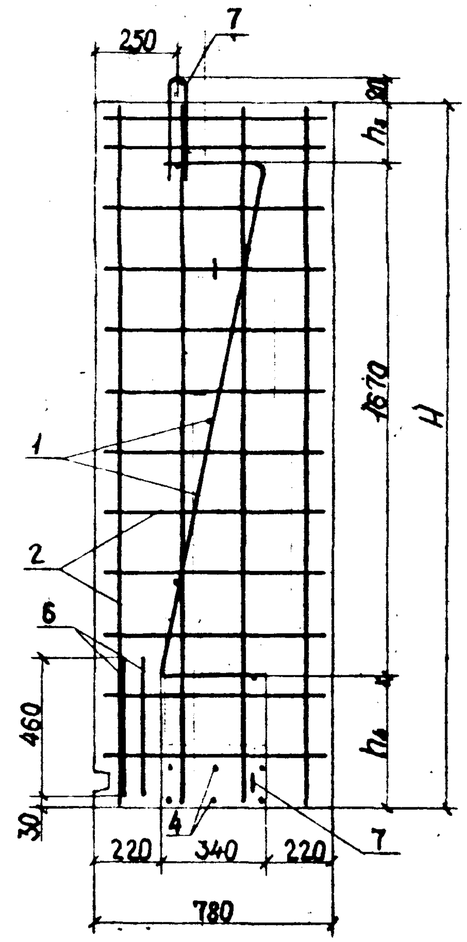

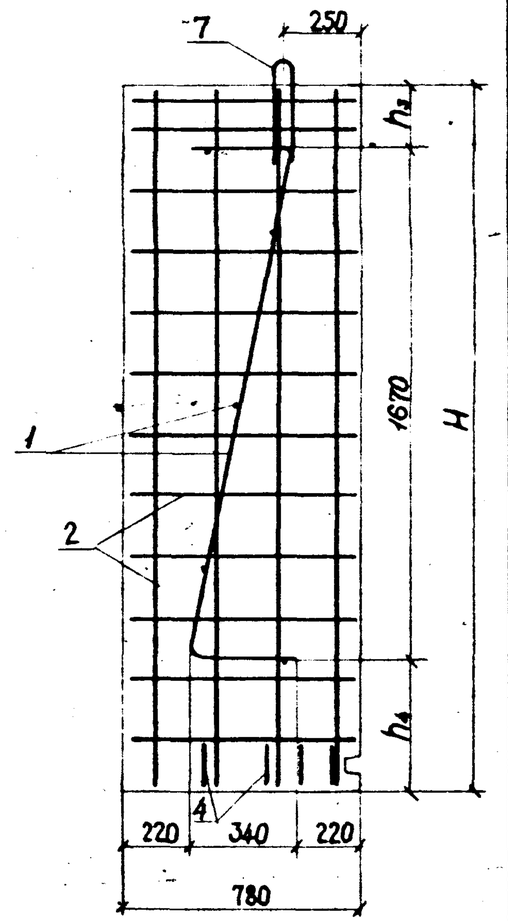

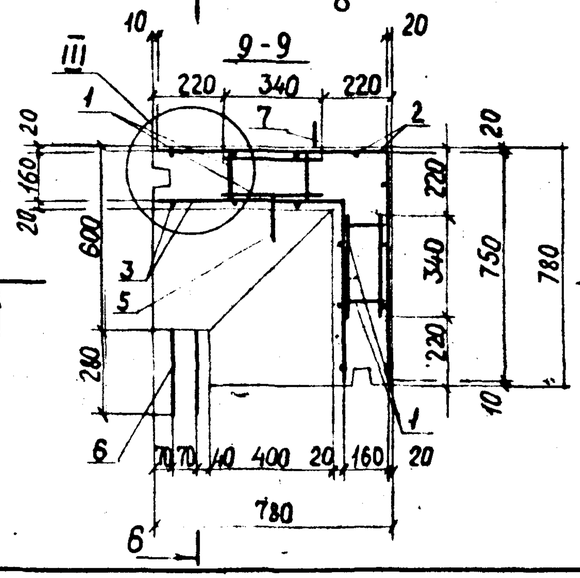

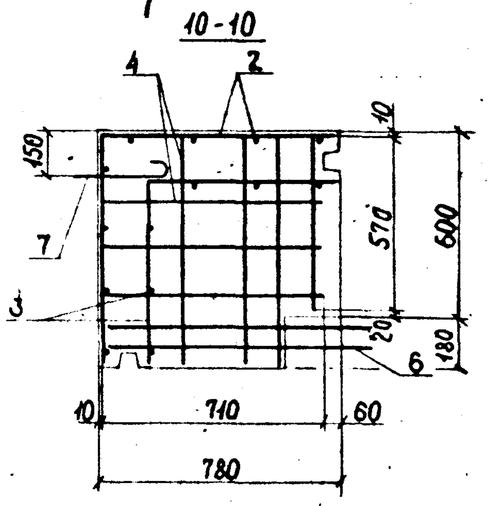

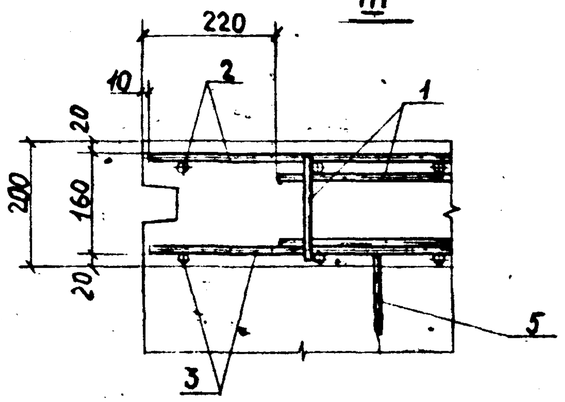

Инв. № подл.	Подпись и дата	Взам. инв. №

11-11 Схема армирования 2.

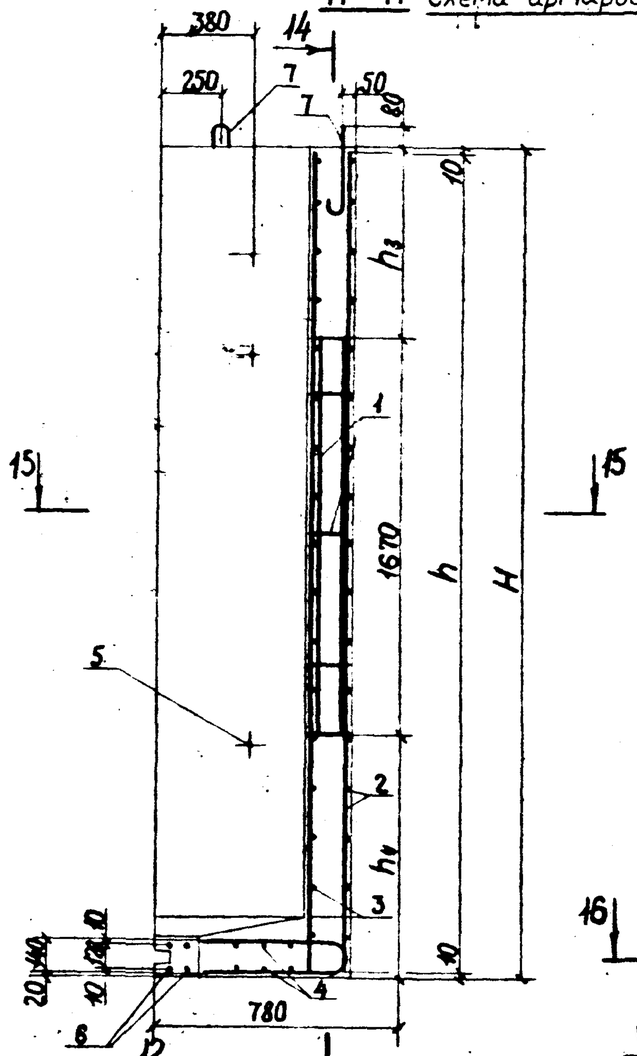

12-12

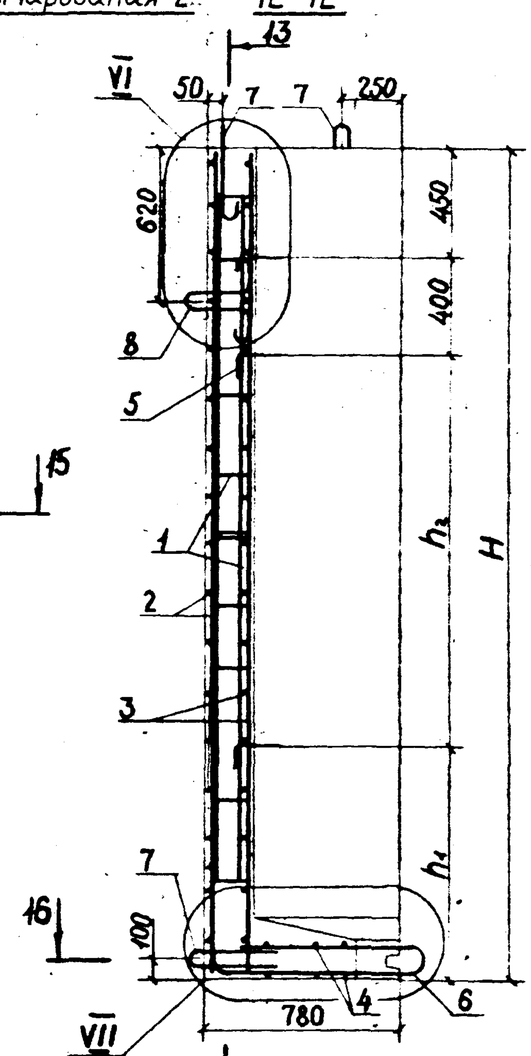

13-13

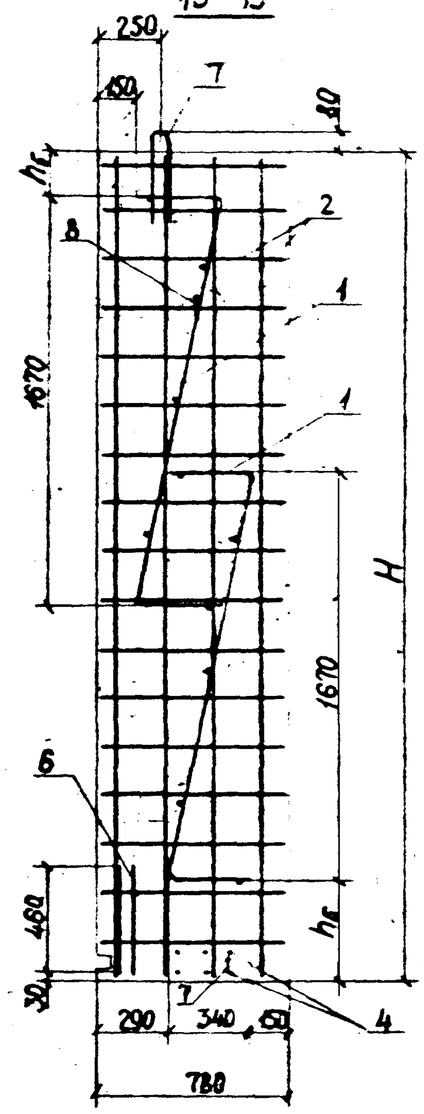

14-14

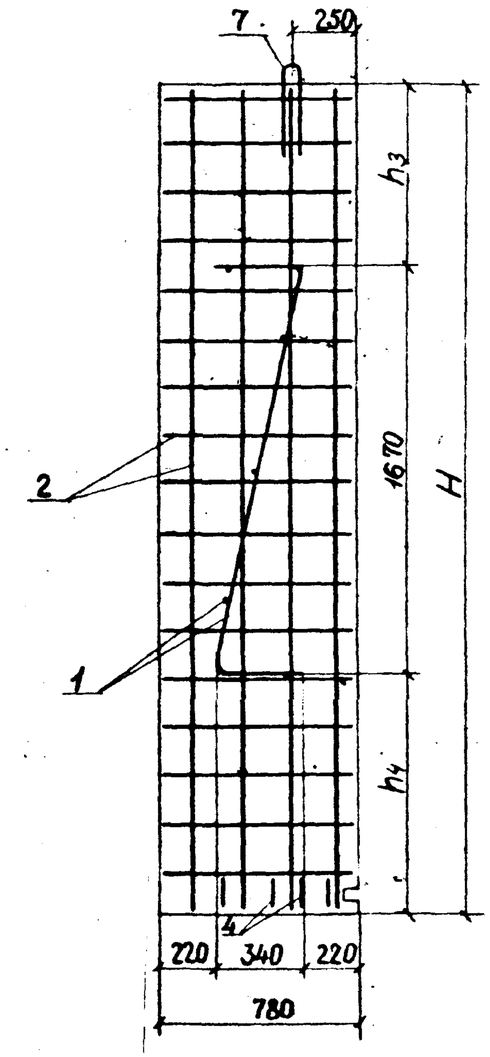

15-15

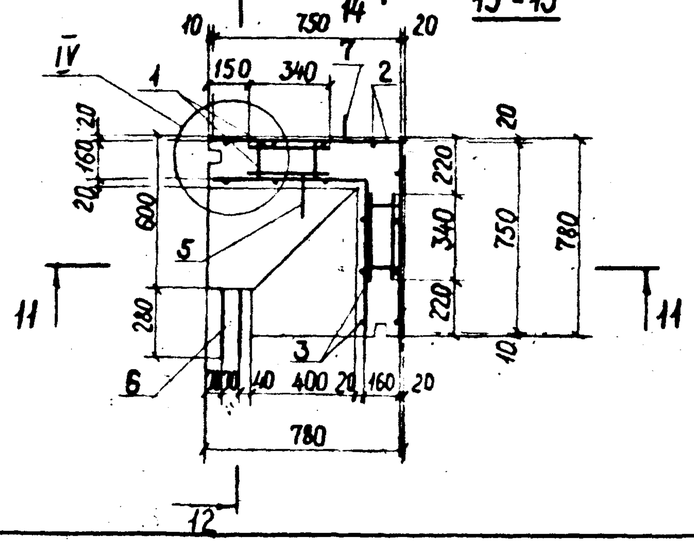

16-16

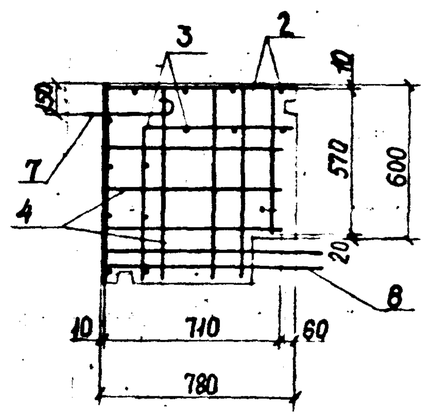

IV

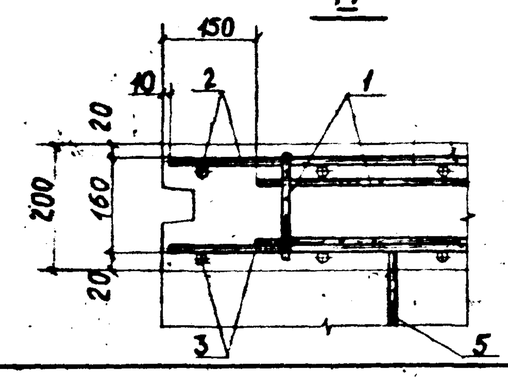

РК 1101-87-07.00 СБ	Лист 3

Инв.№подл. | Подпись и дата | Взам.инв.№

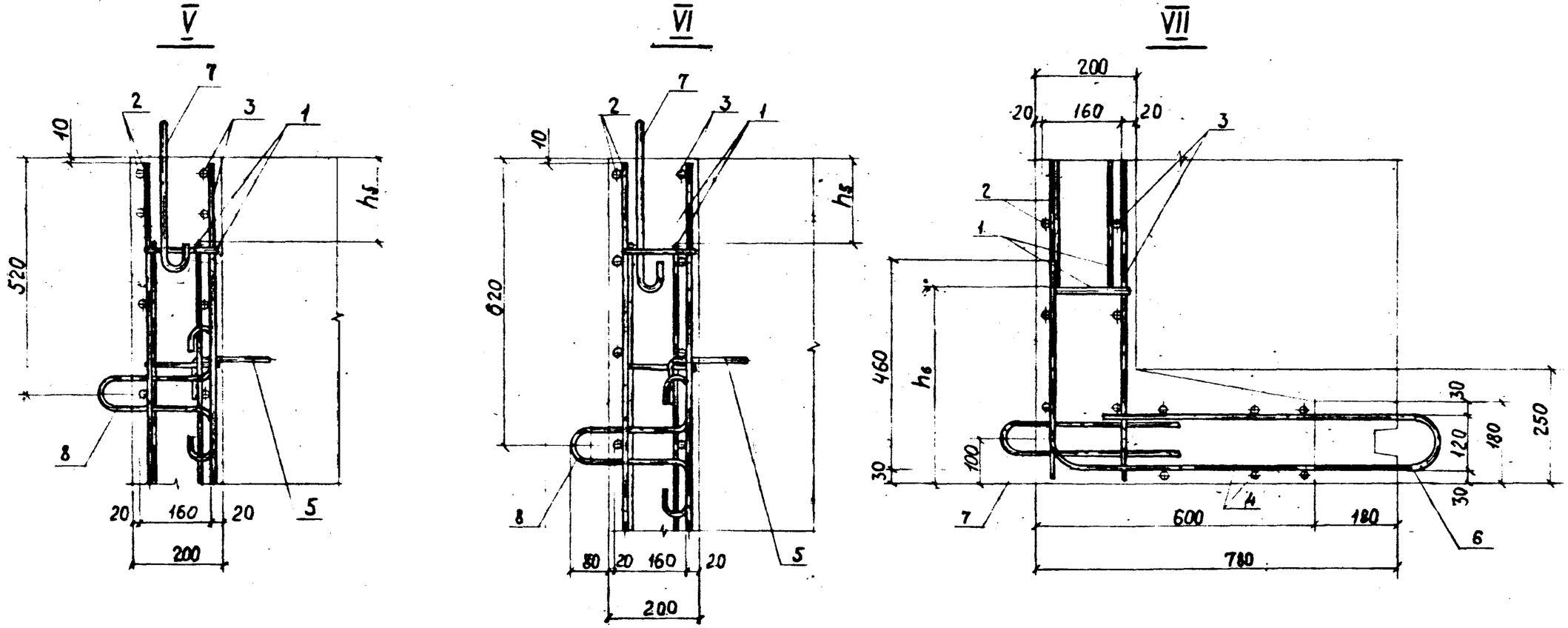

Обозначение	Марка	Схема армир.	Размеры, мм									Масса, т
			H	h	h_1	h_2	h_3	h_4	h_5	h_6	a	
РК 1101-87-07.00	КУ-21	1	2290	2270	700	740	200	420	–	–	520	1,70
-01	КУ-25	1	2690	2670	700	1140	400	620	–	–	520	1,98
-02	КУ-32	2	3390	3370	940	1600	750	970	200	420	620	2,48
-03	КУ-36	2	3790	3770	1240	1700	950	1110	400	620	620	2,68

Инв. № подл. | Подпись и дата | Взам. инв. №

Инв. № подл.	Подпись и дата	Взам. инв. №

Формат	Зона	Позиц.	Обозначение	Наименование	Кол. на испол. -07.01							Масса поз. кг	Общая длина м	Общая масса кг
					—									
				Документация										
А4			РК 1101-87-07.01 СБ	Сборочный чертеж	X									
				Детали										
				Стержни										
				Сталь класса Вр-I ГОСТ 6727-80										
Б4		1	РК 1101-87-01-047	Ø5 ℓ=2300	2							0,33	4,60	0,68
Б4		2	РК 1101-87-01-048	Ø5 ℓ=170	5							0,024	0,85	0,12

Марка	Кр 1-1

Гл. техн.	Куранова		
ЖБИ №7			
Нач. отд.	Козеева		
Гл. спец.	Афонин		
Н. контр.	Бурцев		
Рук. гр.	Бурцев		
Инж.	Лубкова		

РК 1101-87-07.01

Каркас плоский
Кр 1-1

Стадия	Лист	Листов
Р		1

Мосинжпроект

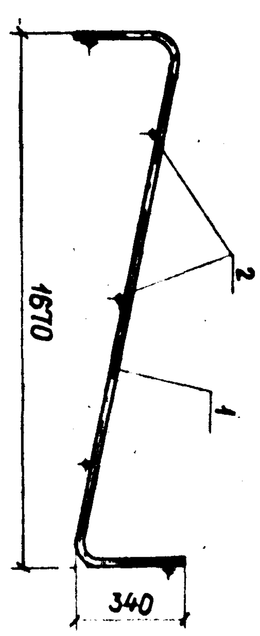

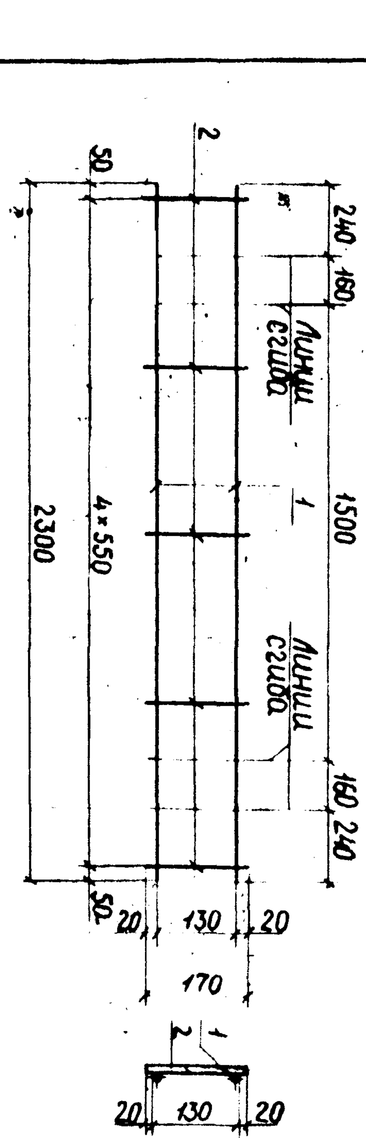

Обозначение	Марка	Масса кг
РК 1101-87-07.01	Кр 1-1	0,78

Инв. № подл.	Подпись и дата	Взам. инв. №

Гл. техн.	Куранова		
ЖБИ №7			
Нач. отд.	Козеева		
Гл. спец.	Афонин		
Н. контр.	Бурцев		
Рук. гр.	Бурцев		
Инж.	Лубкова		

РК 1101-87-07.01 СБ

Каркас плоский
Кр 1-1
Сборочный чертеж

Стадия	Масса	Масштаб
Р	См. табл.	

Лист	Листов 1

Мосинжпроект

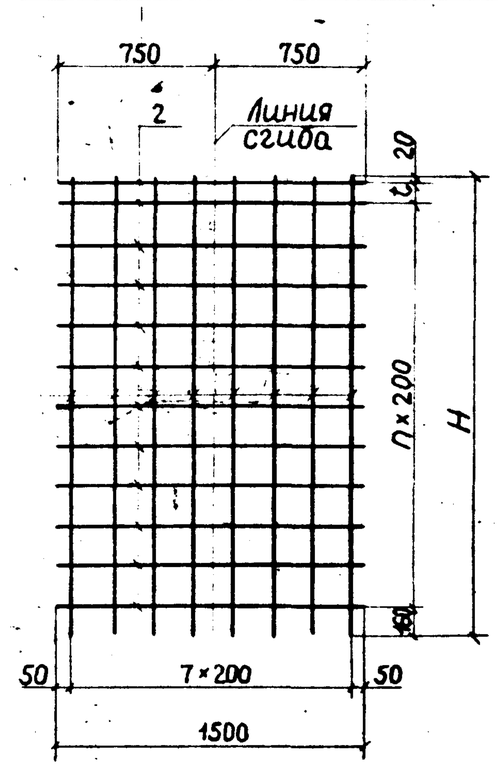

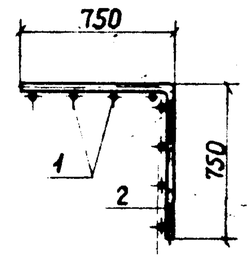

Обозначение	Марка	Размеры, мм H	Размеры, мм t	n	Масса, кг
РК 1101-87-07.02	С 1-1	2270	90	10	15,20
-01	С 1-2	2670	90	12	17,84
-02	С 1-3	3370	190	15	22,29
-03	С 1-4	3770	190	17	24,95

Гл. техн. ЖБИ №7	Куранова		РК 1101-87-07.02 СБ
Нач. отд.	Козеева		Сетки арматурные С1-1 ... С1-4 Сборочный чертеж
Гл. спец.	Афонин		Стадия: Р; Масса: См. табл.; Масштаб:
Н. контр.	Бурцев		Лист; Листов 1
Рук. гр.	Бурцев		Мосинжпроект
Инж.	Лубкова		

Инв. № подл. | Подпись и дата | Взам. инв. №

Обозначение	Наименование	Кол. на испол. -07.02 —	01	02	03	Масса поз. кг	Общая длина м	Общая масса кг
	Документация							
КР 1101-87-07.02 СБ	Сборочный чертеж				X			
	Детали							
	Стержни							
	Сталь класса А-I ГОСТ 5781-82							
РК 1101-87-01-049	Ø 8 ℓ = 1500	12				0,33	18,00	4,00
-049	Ø 6 ℓ = 1500		14			0,33	21,00	4,66
-049	Ø 6 ℓ = 1500			17		0,33	25,50	5,66
-049	Ø 6 ℓ = 1500				19	0,33	28,50	6,34
РК 1101-87-01-050	Ø 10 ℓ = 3770				8	2,33	30,16	18,61
-051	Ø 10 ℓ = 3370			8		2,08	26,96	16,63
-052	Ø 10 ℓ = 2670		8			1,65	21,36	13,18
-053	Ø 10 ℓ = 2270	8				1,40	18,16	11,20

Формат	Зона	Позиц.	Марка
А4		2	С1-1
			С1-2
			С1-3
			С1-4
А4		1	

Гл. техн. ЖБИ №7	Куранова		РК 1101-87-07.02
Нач. отд.	Козеева		Сетки арматурные С1-1 ... С1-4
Гл. спец.	Афонин		Стадия: Р; Листов: 1
Н. контр.	Бурцев		Мосинжпроект
Рук. гр.	Бурцев		
Инж.	Лубкова		

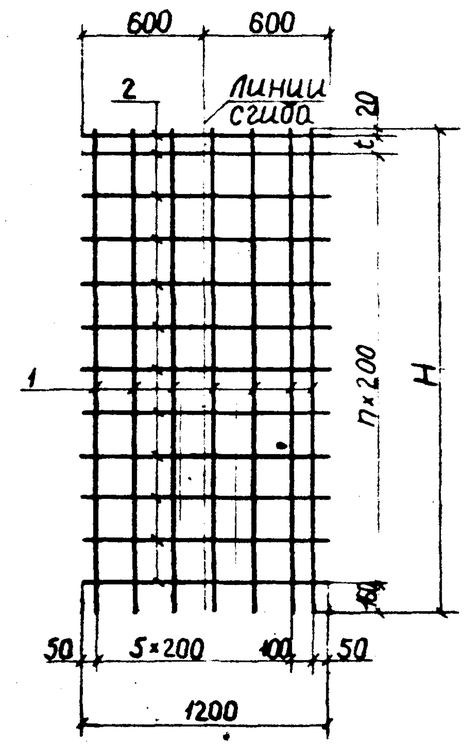

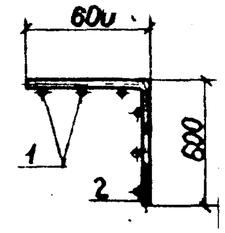

Обозначение	Марка	Размеры, мм H	Размеры, мм t	n	Масса, кг
РК 1101-87-07.03	С 2-1	2270	90	10	13,00
-01	С 2-2	2670	90	12	15,26
-02	С 2-3	3370	190	15	19,09
-03	С 2-4	3770	190	17	21,34

Гл.техн	Куранова		РК 1101-87-07.03 СБ
ЖБИ №1			
Нач.отд.	Козеева		Сетки арматурные С2-1...С2-4 = Сборочный чертеж
Гл.спец	Афонин		Стадия: Р; Масса: См. табл.; Масштаб:
Н.контр.	Бурцев		Лист; Листов 1
Рук.гр	Бурцев		Мосинжпроект
Инж.	Лубкова		

Инв.№ подл. | Подпись и дата | Взам.инв.№

Формат	Зона	Позиц.	Обозначение	Наименование	Кол. на испол. -07.03 — 01	02	03	Масса поз. кг	Общая длина м	Общая масса кг
				Документация						
А4			РК 1101-87-07.03 СБ	Сборочный чертеж						
				Детали						
				Стержни						
				Сталь класса А-I ГОСТ 5781-82						
Б4		2	РК 1101-87-01-054	Ø6 ℓ=1200	—	—	—	0,27	44,40	3,20
			-054	Ø6 ℓ=1200	14			0,27	16,80	3,73
			-054	Ø6 ℓ=1200		17		0,27	20,40	4,53
			-054	Ø6 ℓ=1200			19	0,27	22,80	5,06
Б4		1	РК 1101-87-01-050	Ø10 ℓ=3770			7	2,33	26,39	16,28
			-051	Ø10 ℓ=3370		7		2,08	23,59	14,56
			-052	Ø10 ℓ=2670	7			1,65	18,89	11,53
			-053	Ø10 ℓ=2270	7			1,40	15,89	9,80
				Арматура	С2-1	С2-2	С2-3	С2-4		

РК 1101-87-07.03

Гл.техн	Куранова		
ЖБИ №1			
Нач.отд.	Козеева		
Гл.спец	Афонин		
Н.контр.	Бурцев		
Рук.гр	Бурцев		
Инж.	Лубкова		

Сетки арматурные С2-1...С2-4

Стадия	Лист	Листов
Р		1

Мосинжпроект

Инв.№ подл. | Подпись и дата | Взам.инв.№

Инв. № подл.	Подпись и дата	Взам. инв. №

Формат	Зона	Позиц.	Обозначение	Наименование	Кол. на испол. -07.04							Масса поз. кг	Общая длина м	Общая масса кг
					—									
				Документация										
А4			РК 1101-87-07.04 СБ	Сборочный чертеж										
				Детали										
				Стержни										
				Сталь класса А-I ГОСТ 5781-82										
Б4		2	РК 1101-87-01-055	Ø 10 ℓ = 1580	3							0,98	4,74	2,93
Б4		3	РК 1101-87-01-056	Ø 10 ℓ = 1200	1							0,74	1,20	0,74
				Сталь класса А-III ГОСТ 5781-82										
Б4		1	РК 1101-87-01-057	Ø 12 ℓ = 710	6							0,63	4,26	3,78

Марка С3-1

Гл. техн. ЖБИ №7	Куранова	
Нач. отд.	Козеева	
Гл. спец.	Афонин	
Н. контр.	Бурцев	
Рук. гр.	Бурцев	
Инж.	Лубкова	

РК 1101-87-07.04

Сетка арматурная С 3-1.

Стадия	Лист	Листов
Р		1

Мосинжпроект

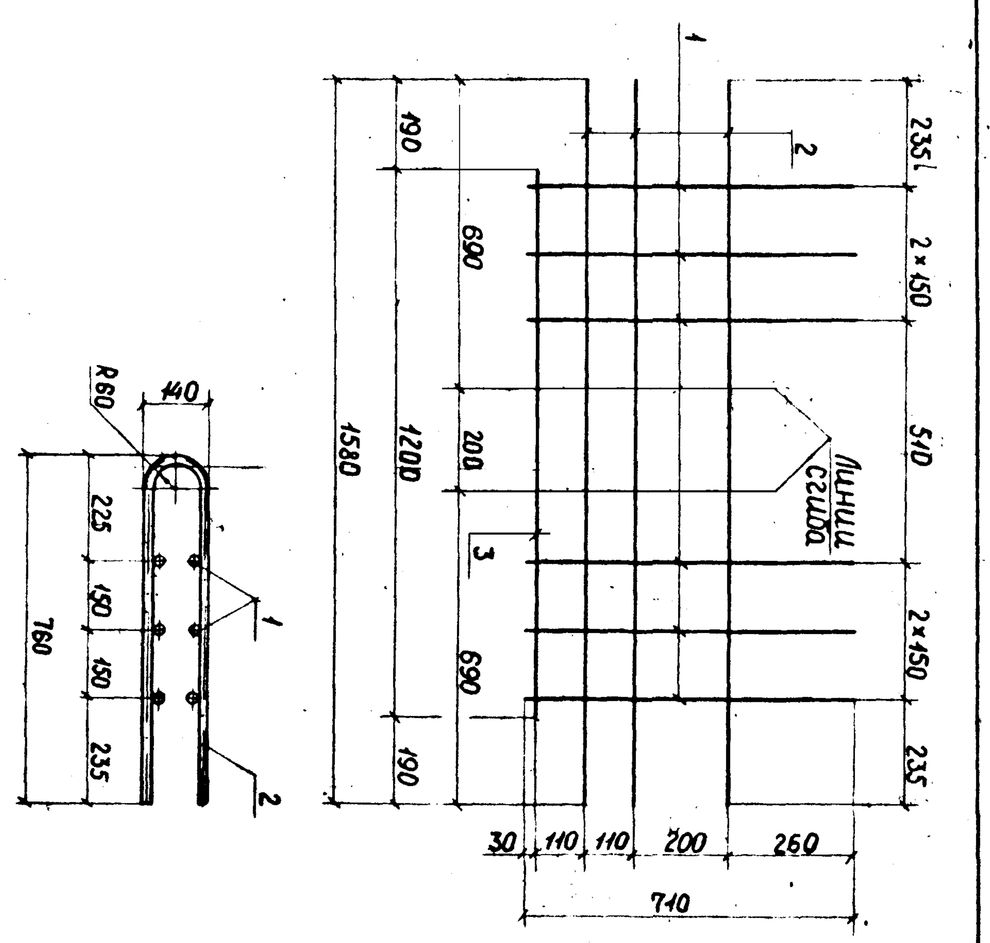

Обозначение	Марка	Масса кг
РК 1101-87-07.04	С 3-1	7,46

Инв. № подл.	Подпись и дата	Взам. инв. №

Гл. техн. ЖБИ №7	Куранова	
Нач. отд.	Козеева	
Гл. спец.	Афонин	
Н. контр.	Бурцев	
Рук. гр.	Бурцев	
Инж.	Лубкова	

РК 1101-87-07.04 СБ

Сетка арматурная С 3-1 Сборочный чертеж

Стадия	Масса	Масштаб
Р	см табл.	
Лист	Листов 1	

Мосинжпроект

Рис.1

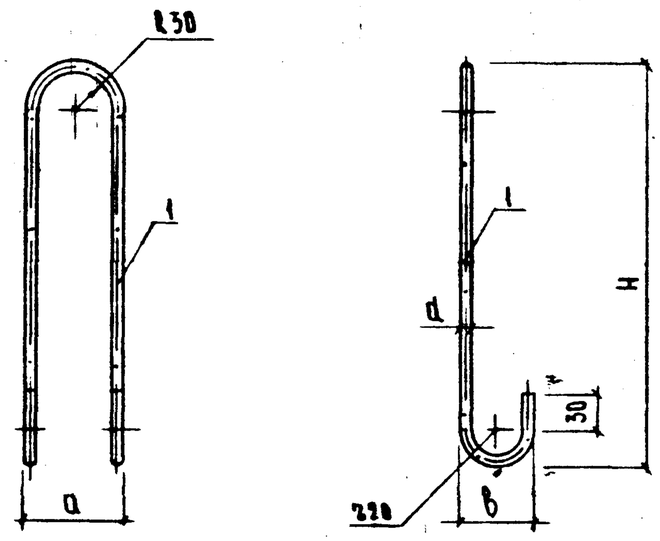

Рис.2

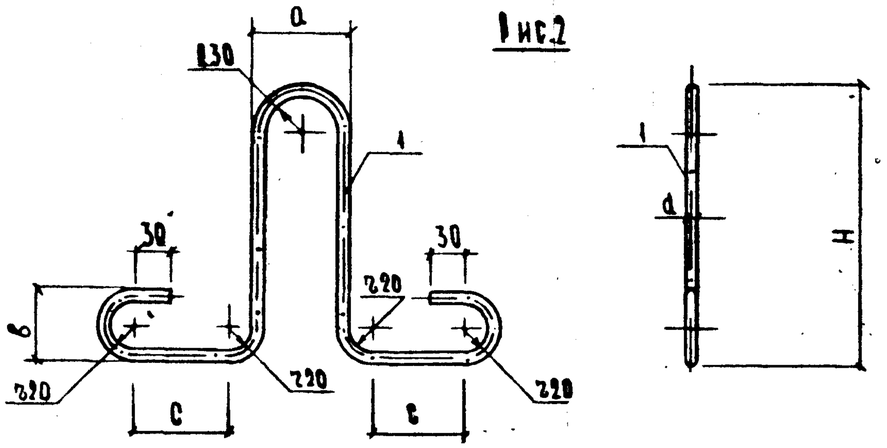

Рис.3

Рис.4

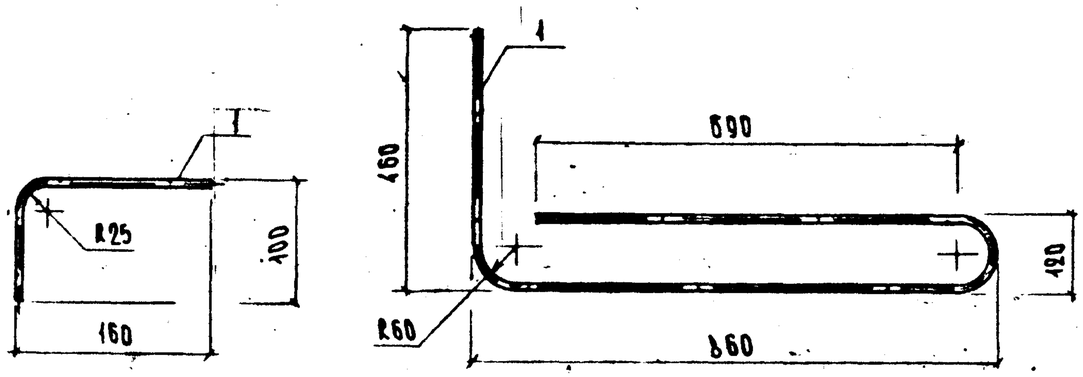

Обозначение	Марка	Рис.	Размеры, мм					Масса, кг
			H	a	в	c	d	
РК 1101-87-07.05-	П1-1	1	380	80	60	–	10	0.59
-01	П1-2	1	440	84	64	–	12	0,95
-02	П2-1	2	260	80	60	81	10	0,59
-03	П2-2	2	260	84	64	139	12	0,95
-04	СТ1-1	3	–	–	–	–	–	0,21
-05	СТ2-1	4	–	–	–	–	–	1,85

Формат	Зона	Позиц.	Обозначение	Марка	Наименование	Кол.	Примеч.
					Деталь		
					Стержни		
					Сталь класса А-I ГОСТ 5781-82		
А4		1	РК 1101-87-01-028	П2-1	⌀10 ℓ= 950	1	0,59 кг
			-028	П1-1	⌀10 ℓ= 950	1	0,59 кг
			-029	П1-2	⌀12 ℓ=1070	1	0,95 кг
			-029	П2-2	⌀12 ℓ=1070	1	0,95 кг
			-030	СТ1-1	⌀12 ℓ= 240	1	0,21 кг
					Сталь класса А-III ГОСТ 5781-82		
А4		1	РК 1101-87-01-058	СТ2-1	⌀12 ℓ= 2080	1	1,85 кг

Гл.техн. ХБИ №7	Куранова		РК 1101-87-07.05
Нач.отд.	Козеева		Петли П1-1, П1-2 и П2-1, П2-2 Стержни арматурные СТ1-1 и СТ2-1
Гл.спец.	Афонин		
Н.контр.	Бурцев		
Рук.гр.	Бурцев		
Инж.	Вовчук		

Стадия	Масса	Масштаб
Р.	см. табл.	
Лист	Листов 1	

Мосинжпроект

Инв.№подл. | Подпись и дата | Взам.инв.№

Инв.№ подл.	Подпись и дата	Взам. инв.№

Формат	Зона	Позиц.	Обозначение	Наименование	Кол. на испол. -08.00										Примеч.
					-	01	02	03	04						
				Документация											
А3			РК 1101-87-08.00 СБ	Сборочный чертеж	X	X	X	X	X						
А4			РК 1101-87-00.00 ТО	Техническое описание											
А3			РК 1101-87-00.00 ВРС	Ведомость расхода стали											
				Сборочные единицы											
А3		1	РК 1101-87-08.01	Каркас пространственный КП1-1	4										17,92 кг
			-01	Каркас пространственный КП1-2		3									25,13 кг
			-02	Каркас пространственный КП1-3			3								34,23 кг
			-03	Каркас пространственный КП1-4				2							48,66 кг
А3		5	РК 1101-87-08.01 -04	Каркас пространственный КП1-5				1							72,25 кг
А3		1	РК 1101-87-08.01 -05	Каркас пространственный КП1-6					3						84,48 кг

Нач.отд.	Козеева		
Гл.спец.	Афонин		
Н.контр.	Бурцев		
Рук.гр.	Бурцев		
Инж.	Вовчук		

РК 1101-87-08.00

Плиты перекрытия КП-21 ... КП-42

Стадия	Лист	Листов
Р.	1	2

Мосинжпроект

Инв.№ подл.	Подпись и дата	Взам. инв.№

Формат	Зона	Позиц.	Обозначение	Наименование	Кол. на испол. -08.00										Примеч.
					-	01	02	03	04						
А4		2	РК 1101-87-08.03	Каркас плоский Кр2-1	4										4,01 кг
			-01	Каркас плоский Кр2-2		4	4	4	4						2,88 кг
А4		3	РК 1101-87-08.04	Сетка арматурная С1-1	1										15,71 кг
А4		3	РК 1101-87-08.05	Сетка арматурная С1-2		1									12,89 кг
			-01	Сетка арматурная С1-3			1								14,99 кг
			-02	Сетка арматурная С1-4				1							17,99 кг
			-03	Сетка арматурная С1-5					1						20,99 кг
				Детали											
А4		4	РК 1101-87-08.06	Петля П1-1	4										0,59 кг
			-01	Петля П1-2		4	4								0,63 кг
			-02	Петля П1-3				4	4						0,95 кг
				Материалы											
				Бетон класса В22,5	1,03	0,87	1,07	1,32	1,58						

Марка	КП-21	КП-25	КП-30	КП-36	КП-42

Рис.1

1-1

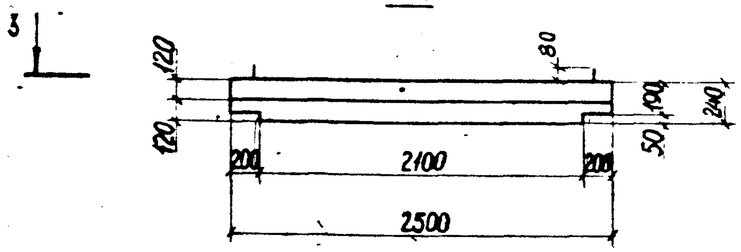

4-4

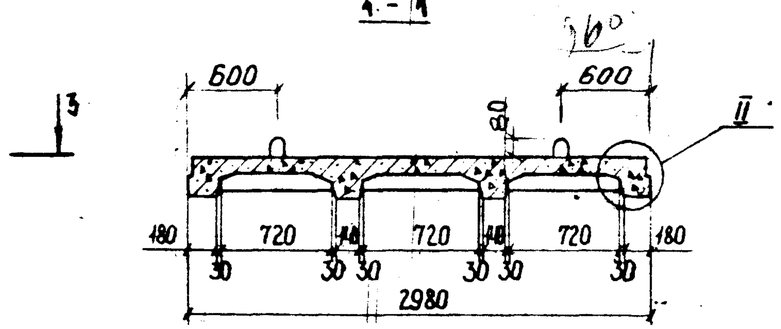

I

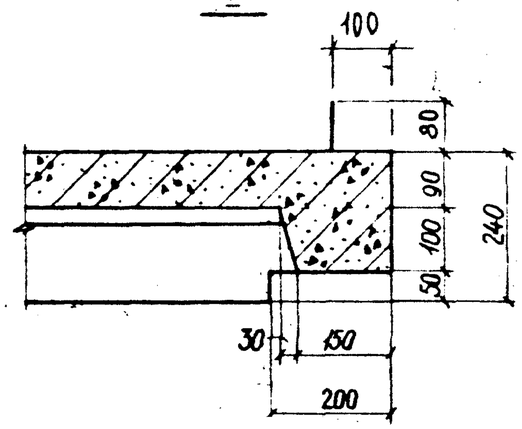

2-2

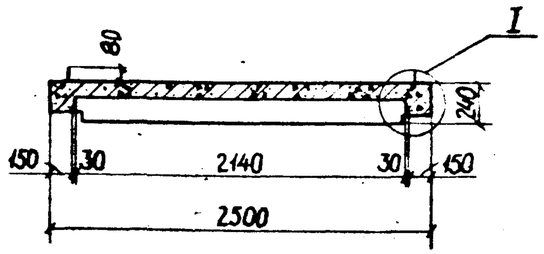

II

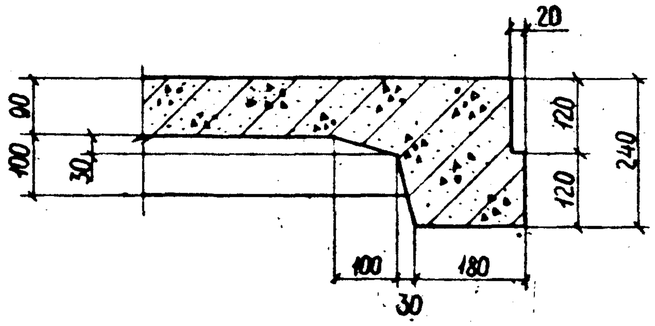

3-3 КП-21

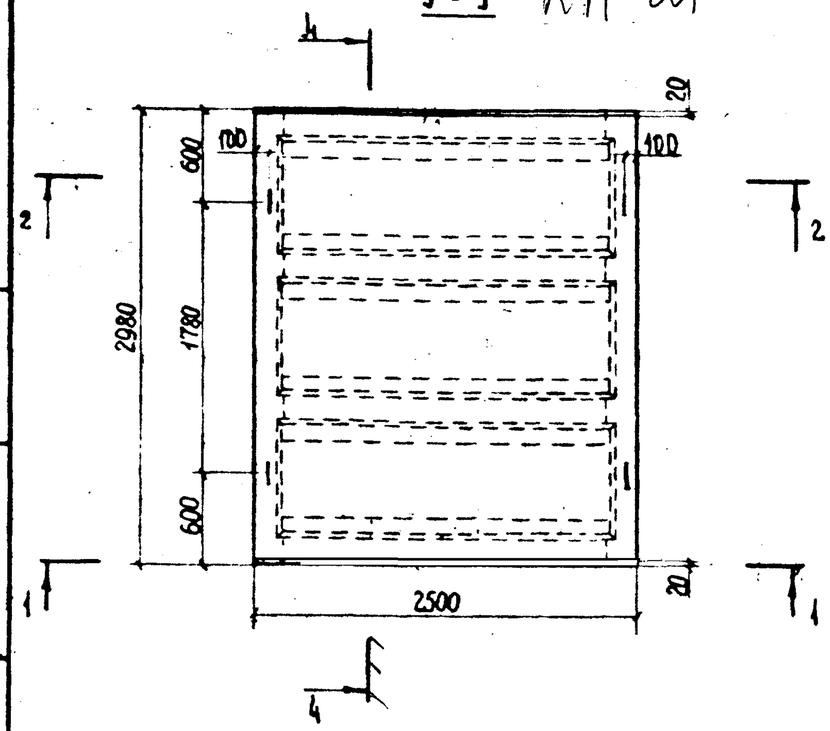

Данные элементы расчитаны на временную нагрузку по схеме НК-80 при глубине засыпки над верхом перекрытия 0,5÷2,0 м.

				РК 1101-87-08.00 СБ		
				Плиты перекрытия КП-21... КП-42 Сборочный чертеж	Стадия	Масса	Масштаб
Нач. отд.	Козеева				Р		
Гл. спец.	Афонин						
Н. контр.	Бурцев				Лист 1	Листов 8	
Рук. гр.	Бурцев				Мосинжпроект		
Инж.	Лубкова						

Инв. № подл. | Подпись и дата | Взам. инв. №

Рис.2

5 - 5

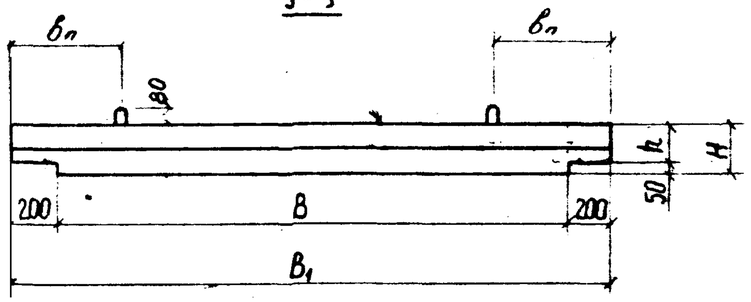

В - В

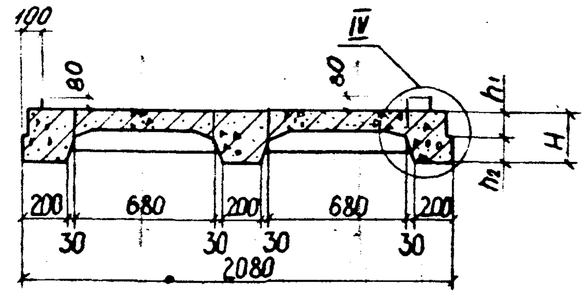

6 - 6

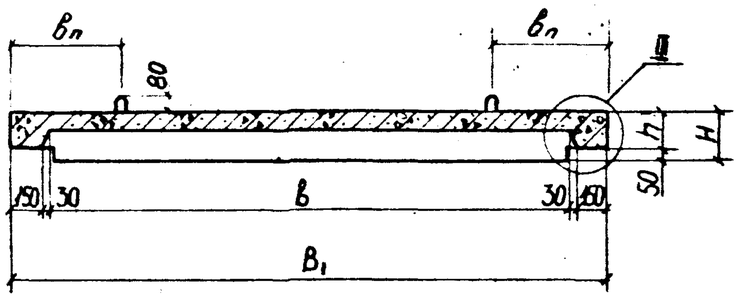

III

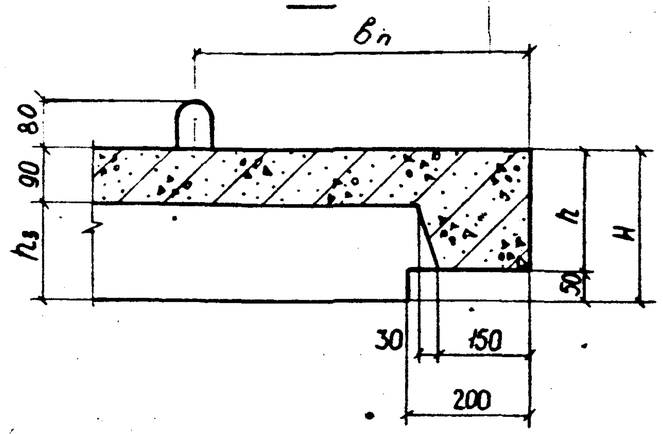

7 - 7

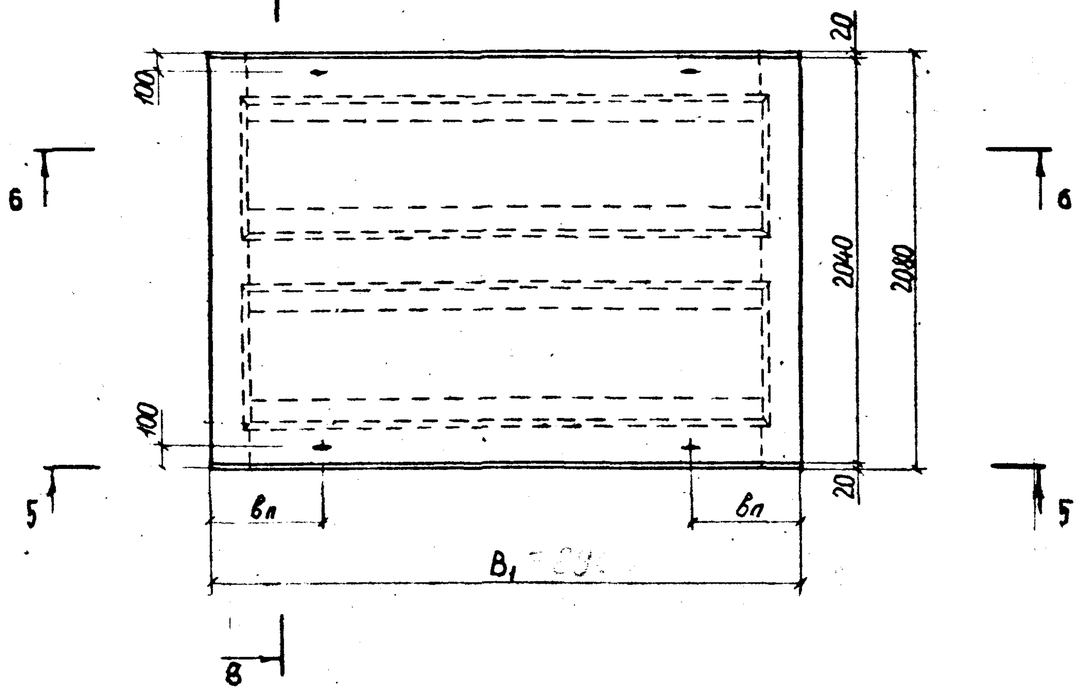

КП 25 - КП 42

IV

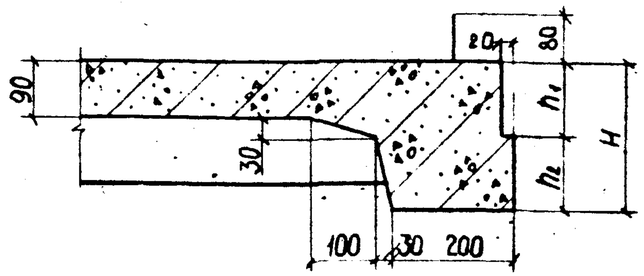

Инв.№ подл.	Подпись и дата	Взам. инв.№

РК 1101-87-08.00 СБ

Лист 2

Схема армирования 1

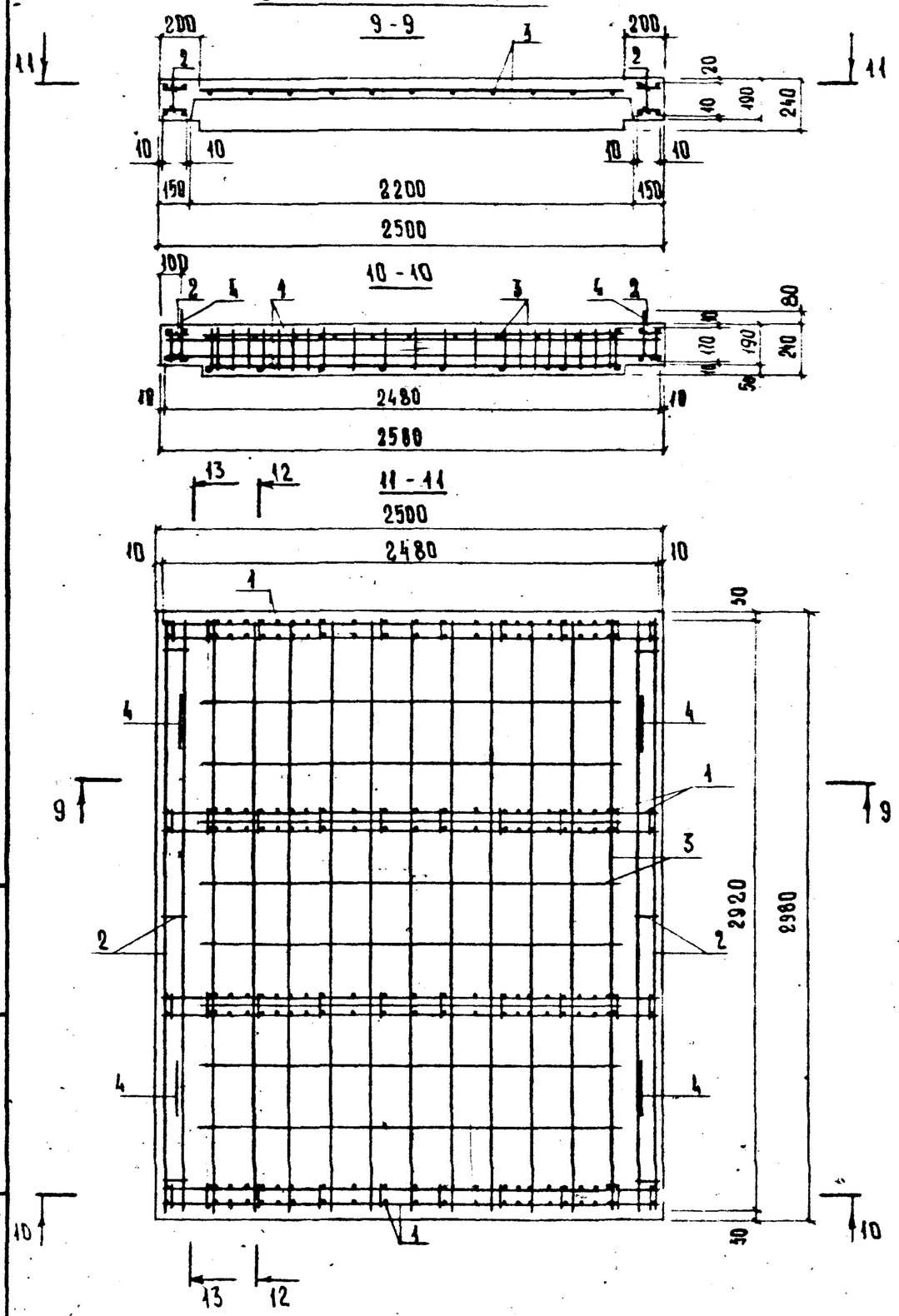

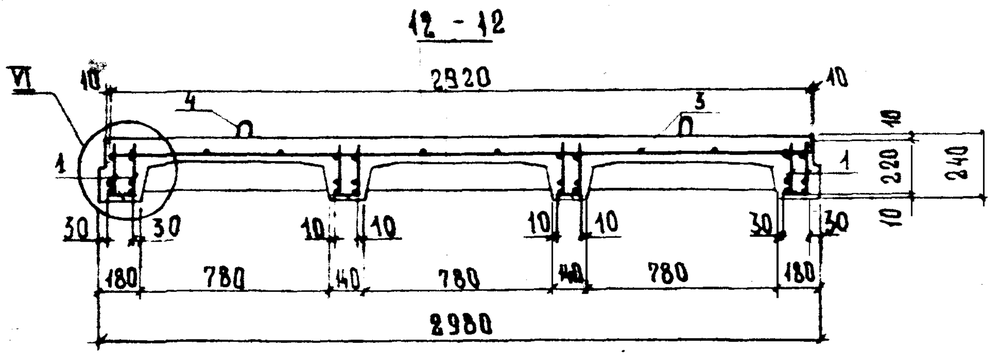

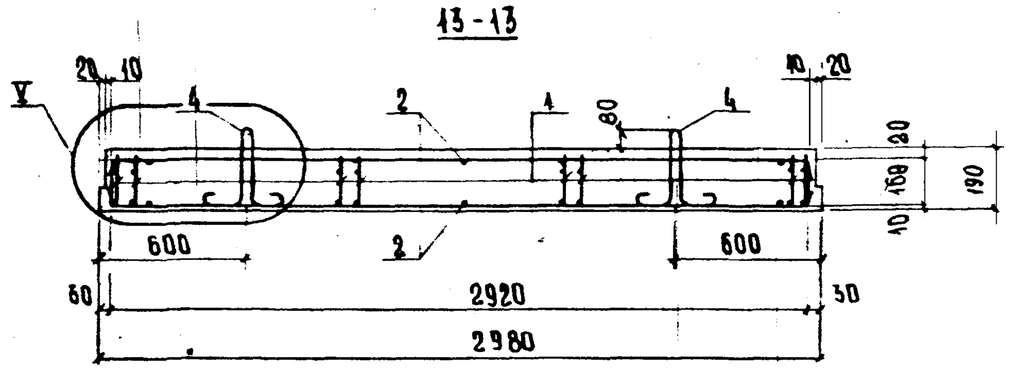

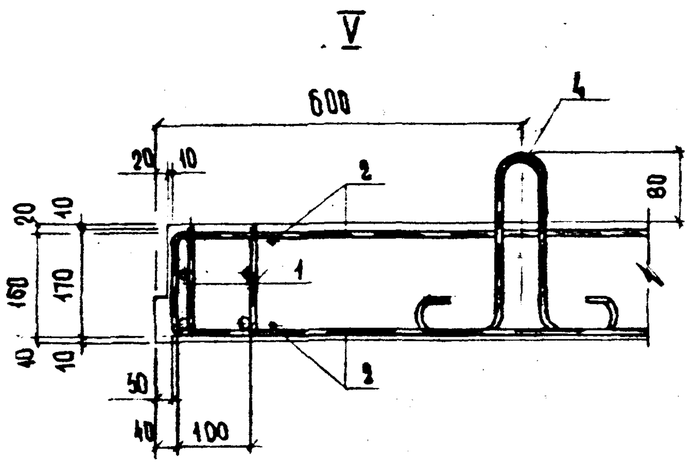

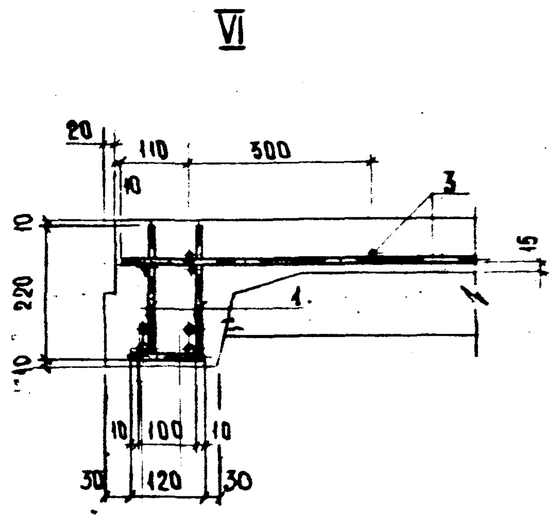

Инв.№подл. | Подпись и дата | Взам. инв.№

Схема армирования 2

14 - 14

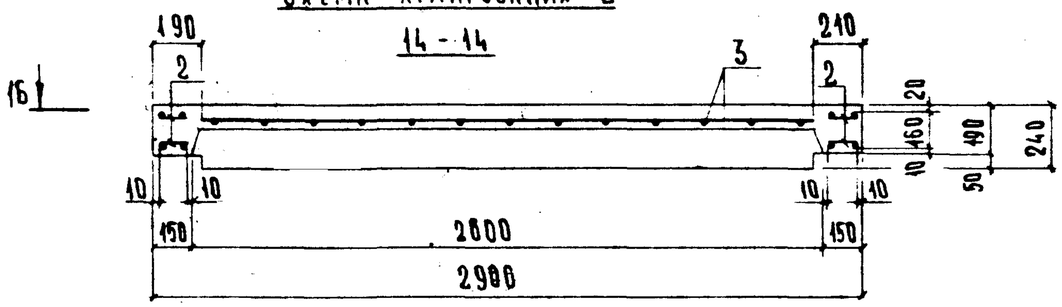

17 - 17

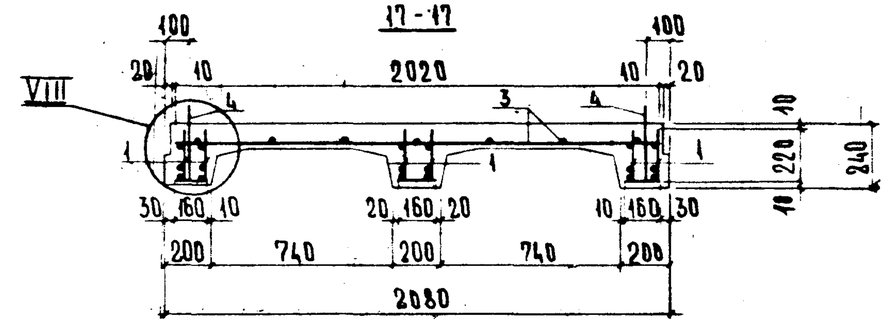

15 - 15

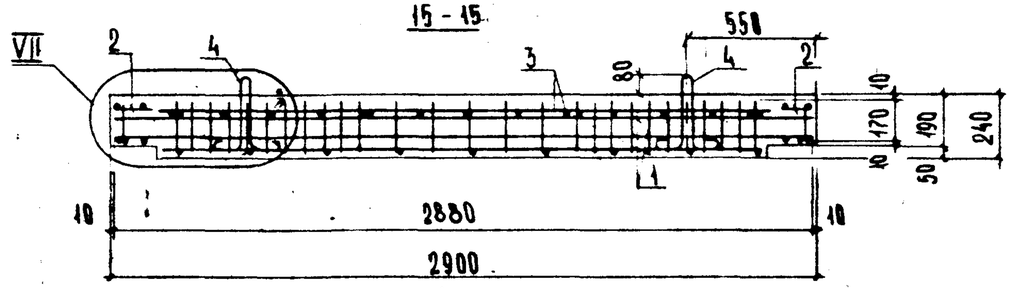

18 - 18

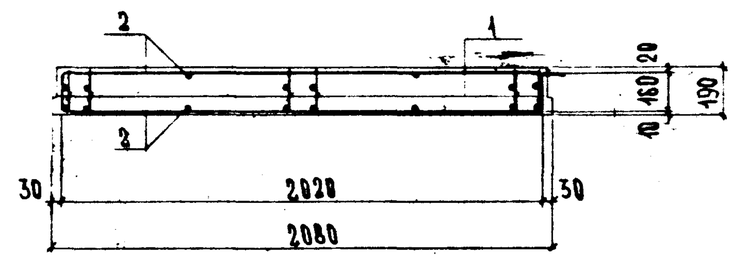

16 - 16

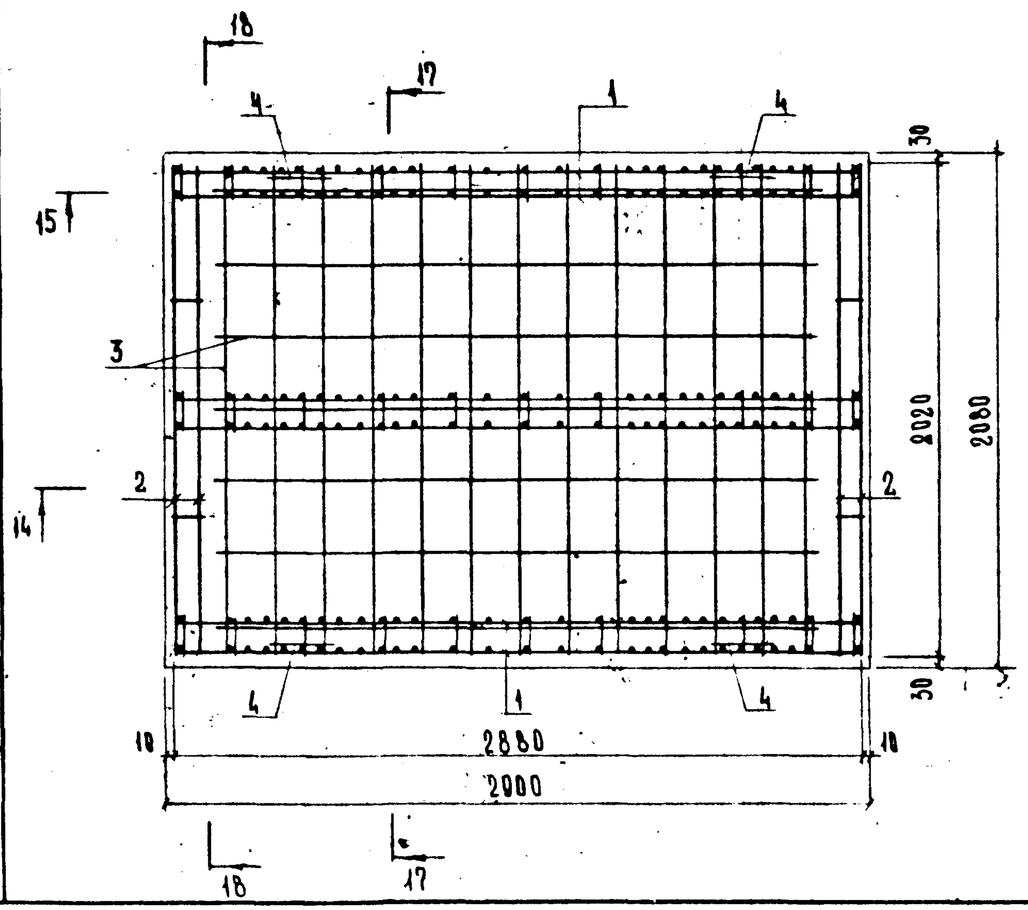

VII

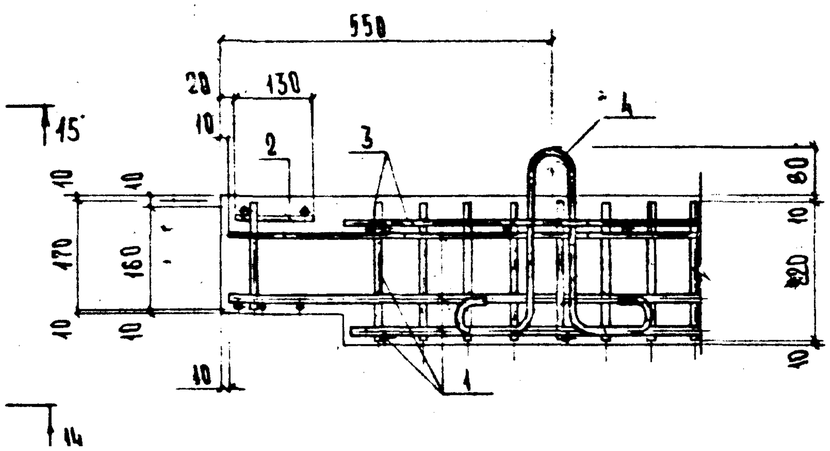

VIII

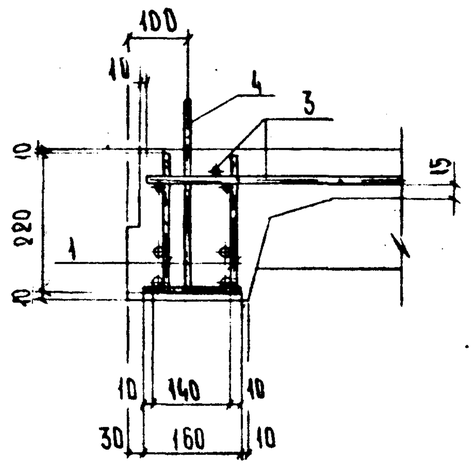

Инв.№ подл.	Подпись и дата	Взам. инв.№

РК 1101-87-08.00 СБ

Лист 4

Схема армирования 3

19-19

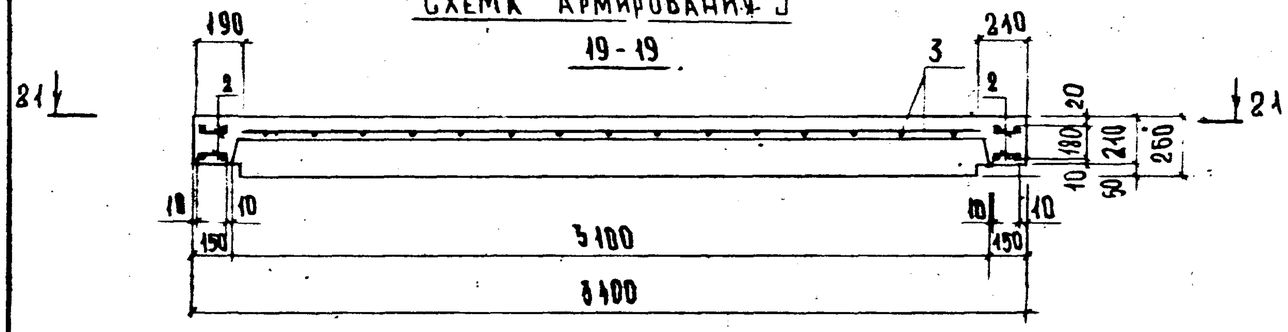

20-20

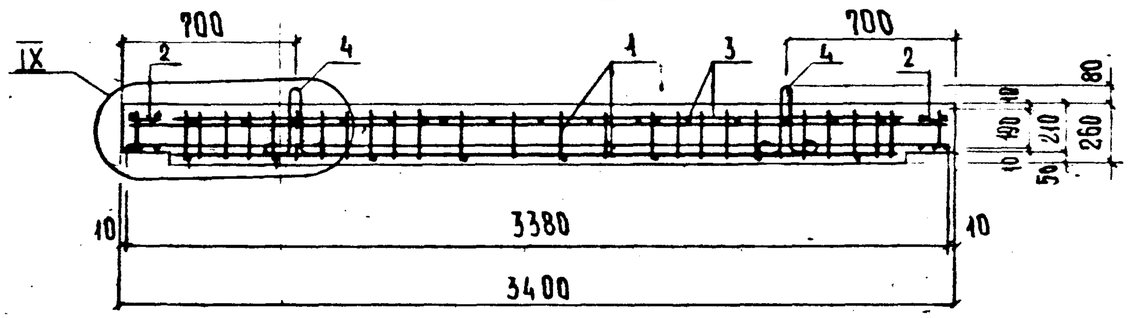

21-21

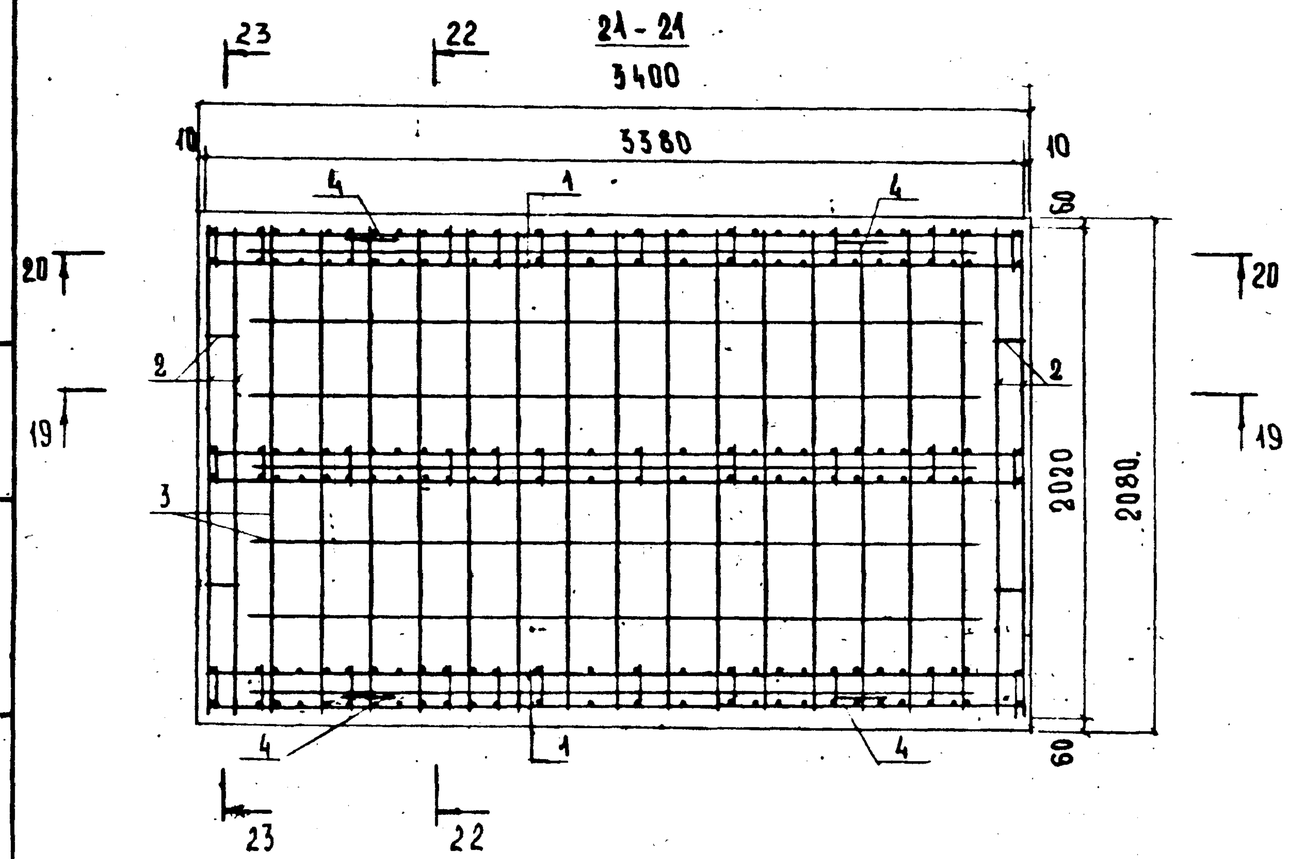

22-22

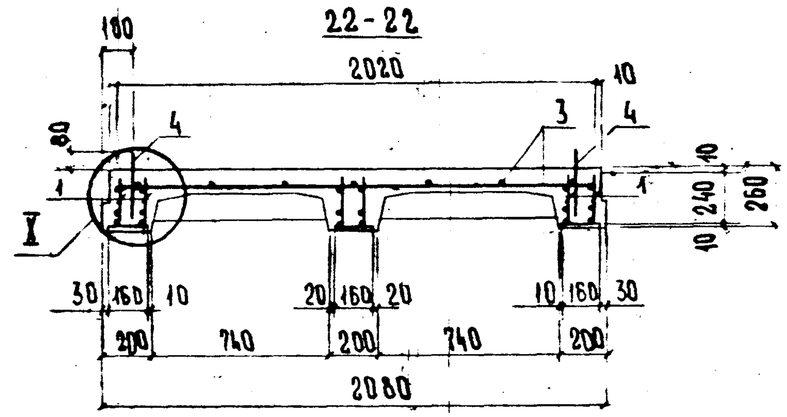

23-23

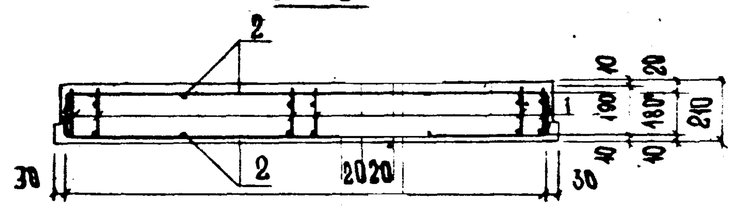

IX

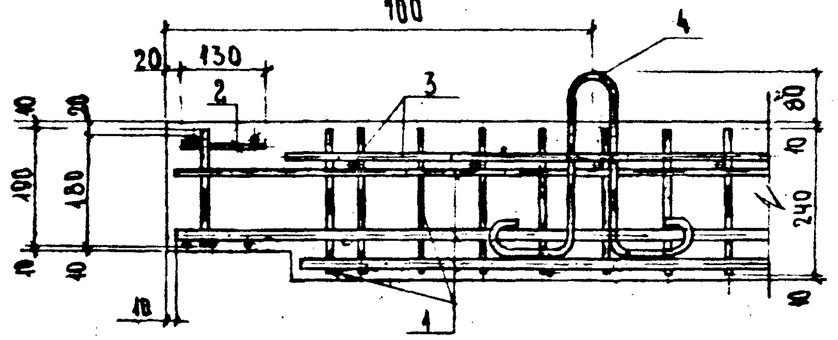

X

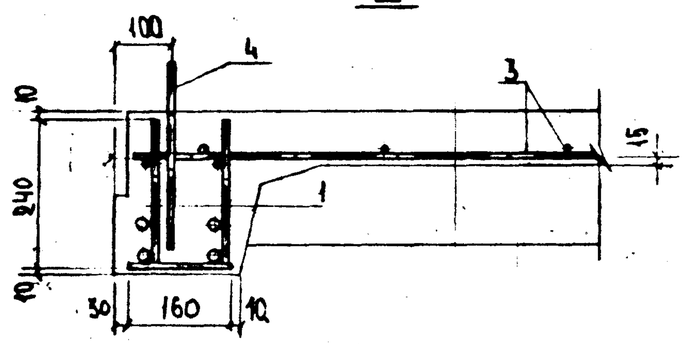

РК 1101-87-08.00 СБ	Лист 5

Инв.№ подл. | Подпись и дата | Взам. инв.№

Схема армирования 4

24 - 24

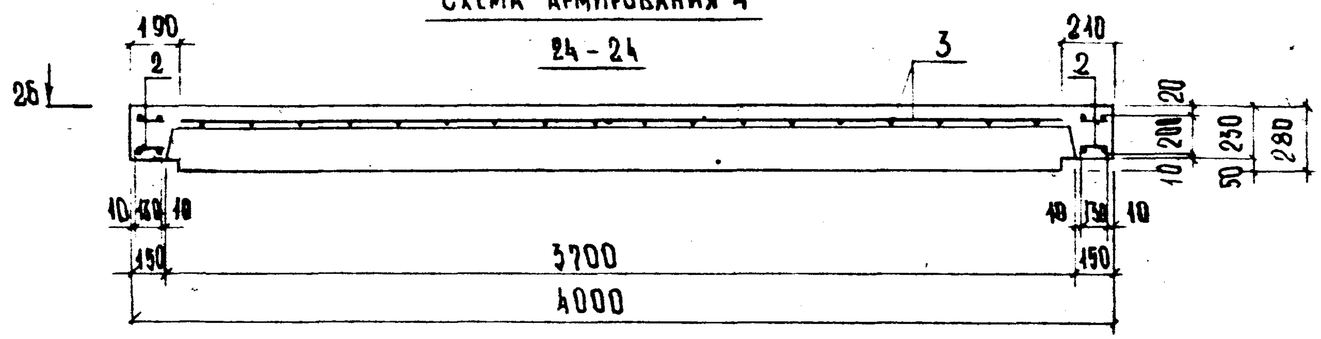

27 - 27

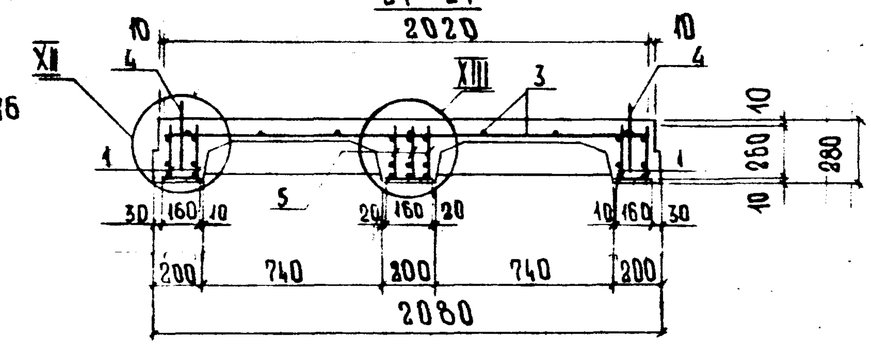

25-25

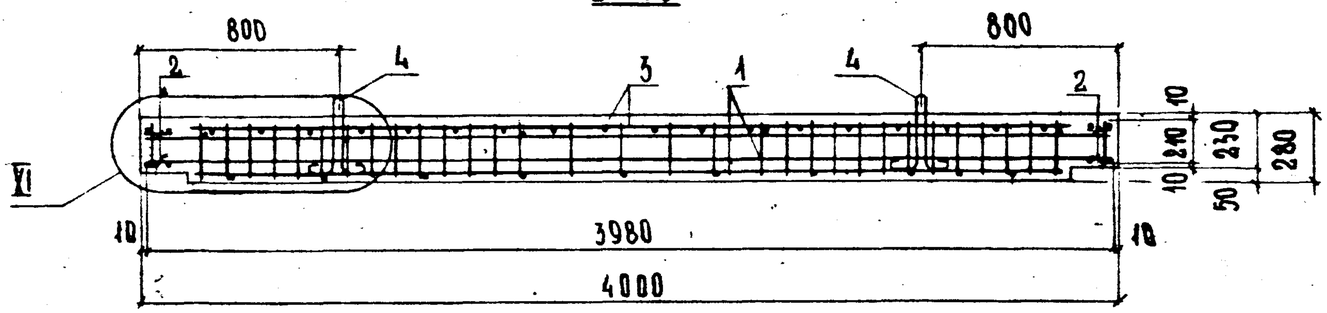

28 - 28

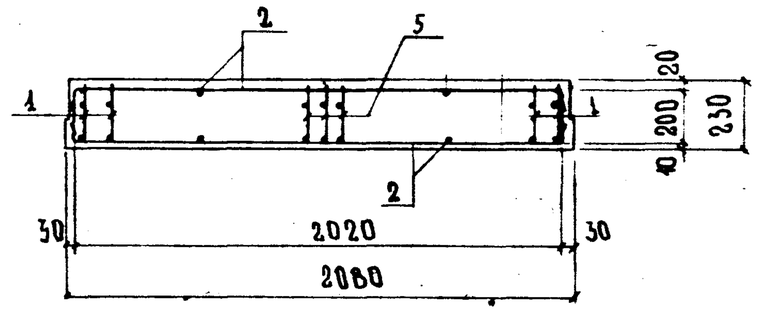

26-26

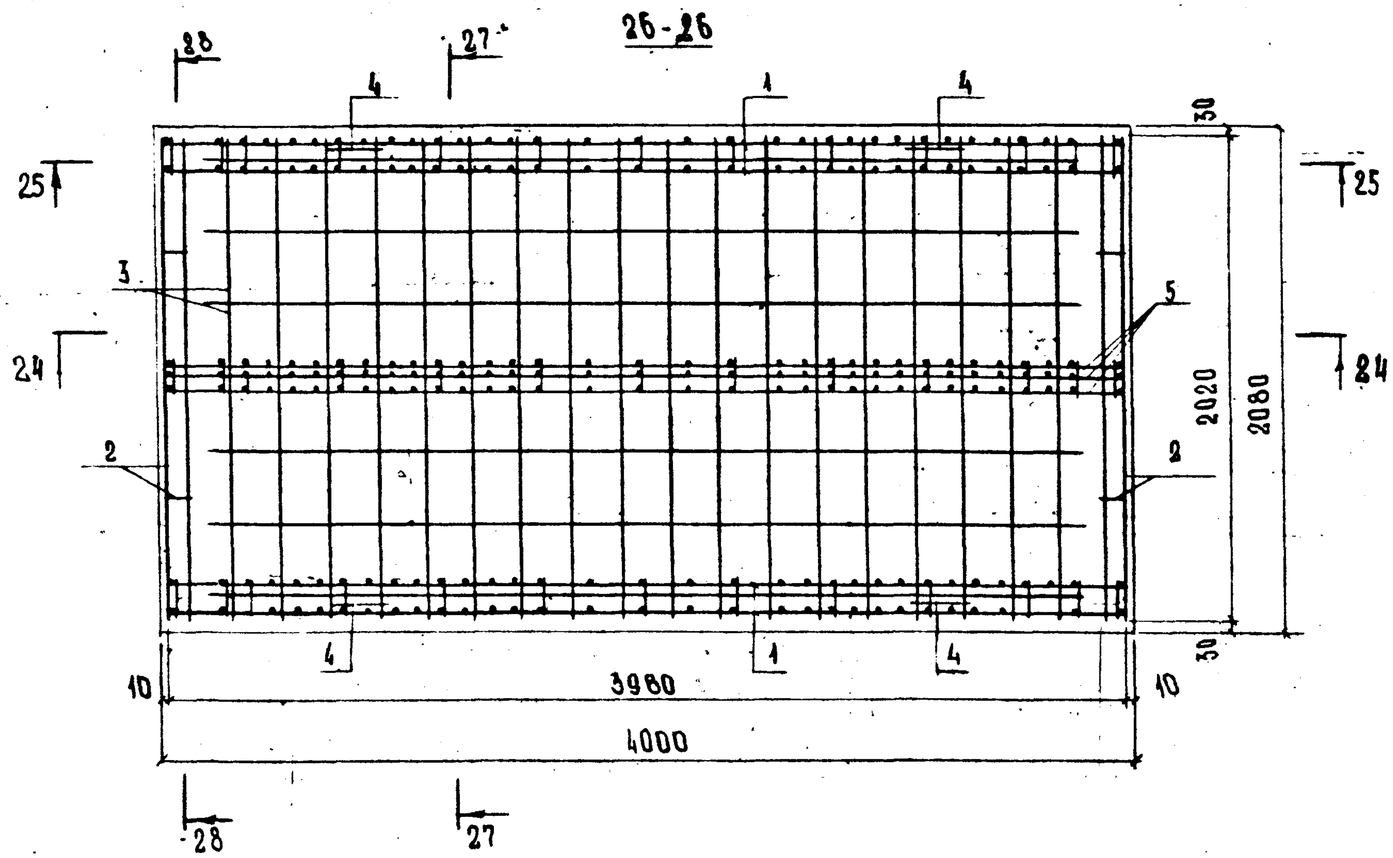

XI

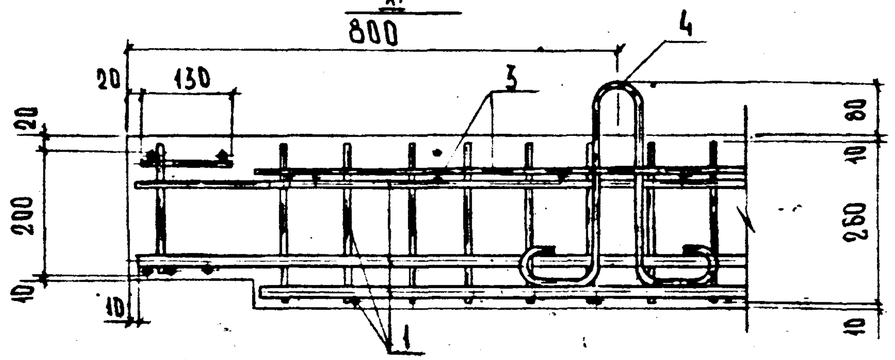

XII

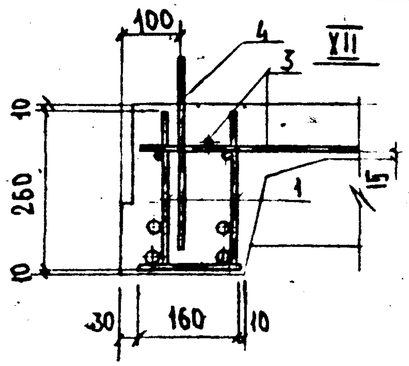

XIII

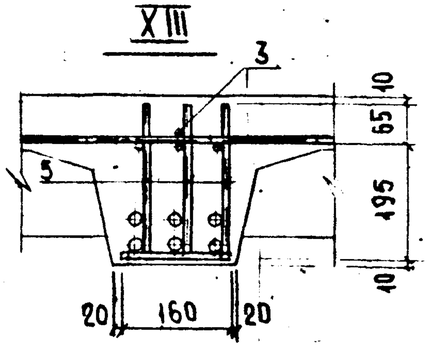

Инв.№ подл.	Подпись и дата
Взам. инв.№	

Схема армирования 5

29 - 29

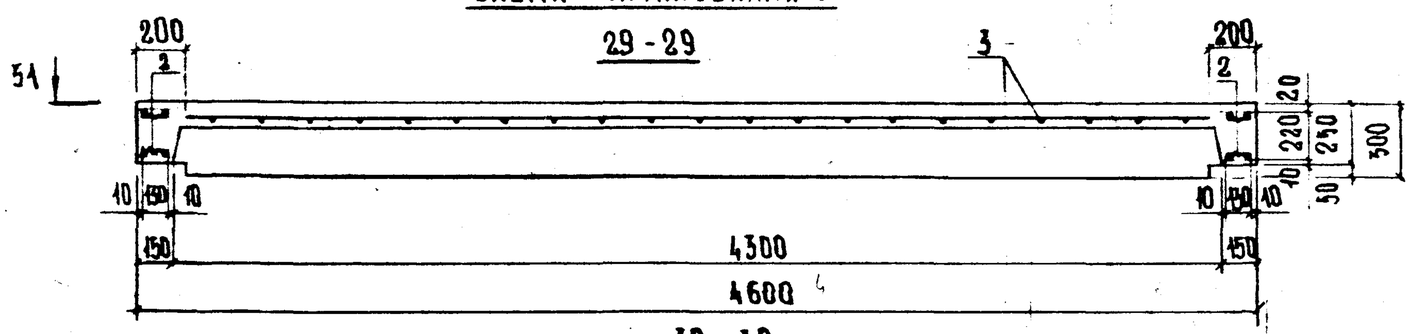

32 - 32

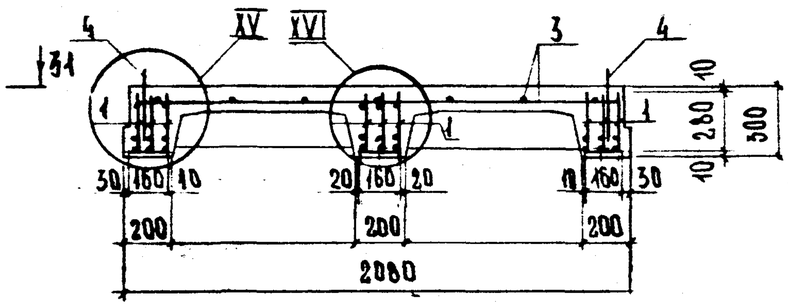

30 - 30

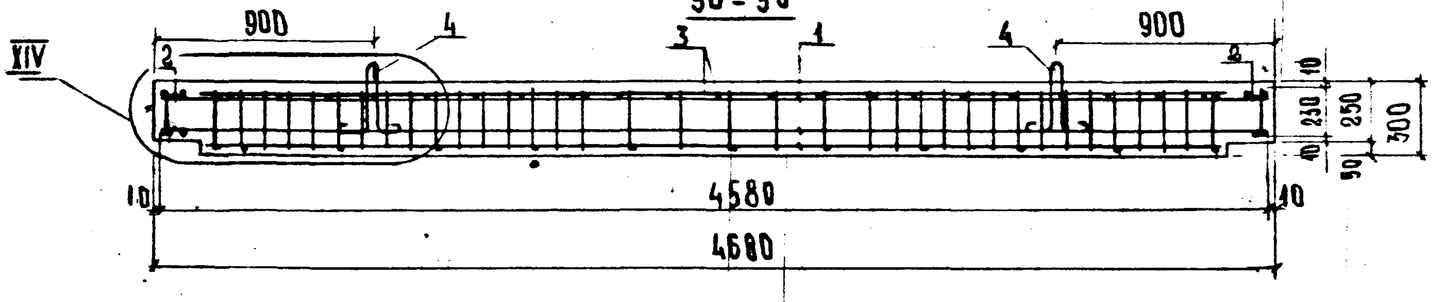

33 - 33

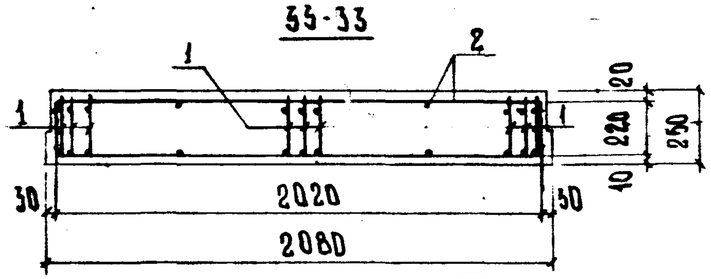

31 - 31

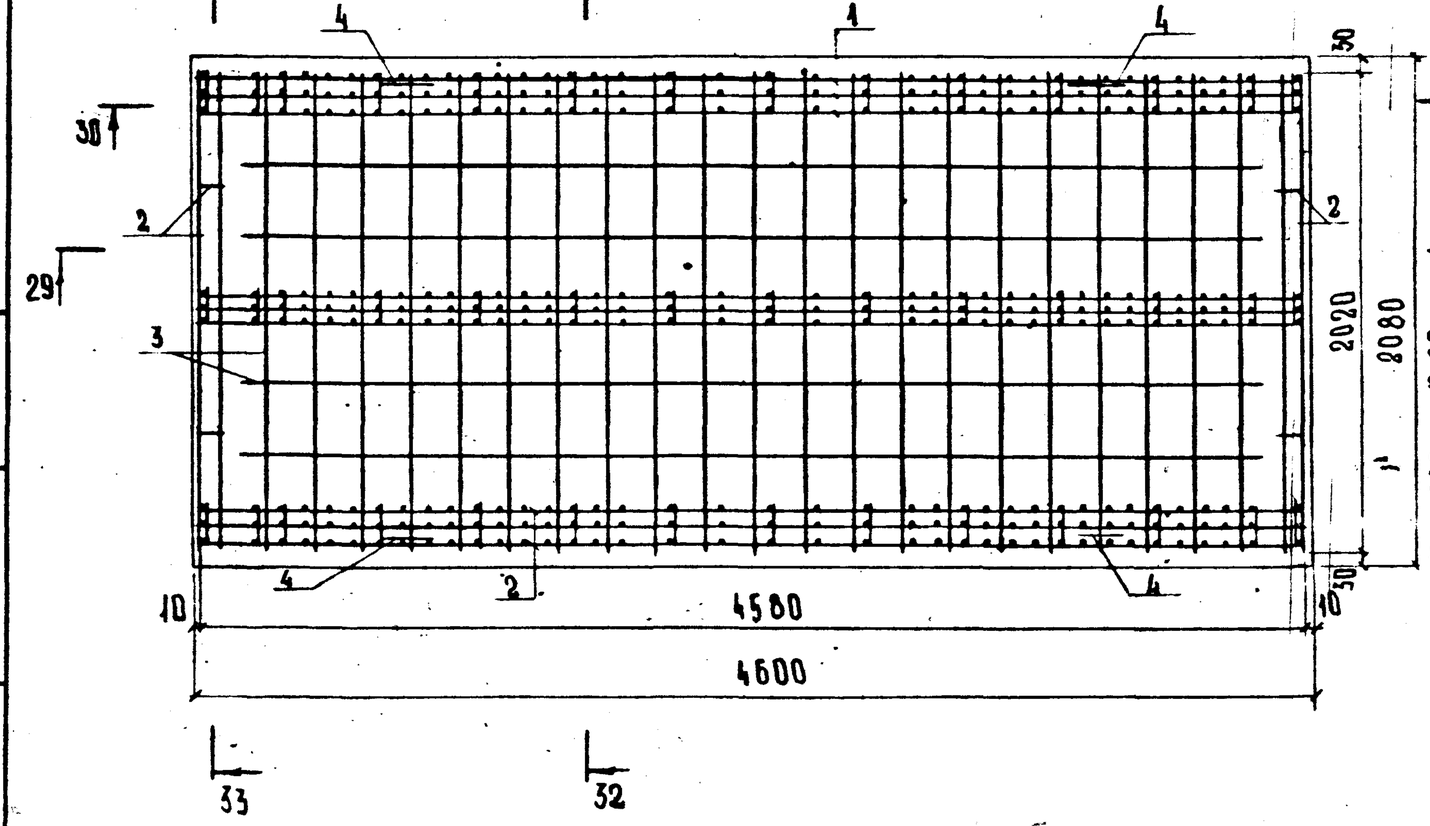

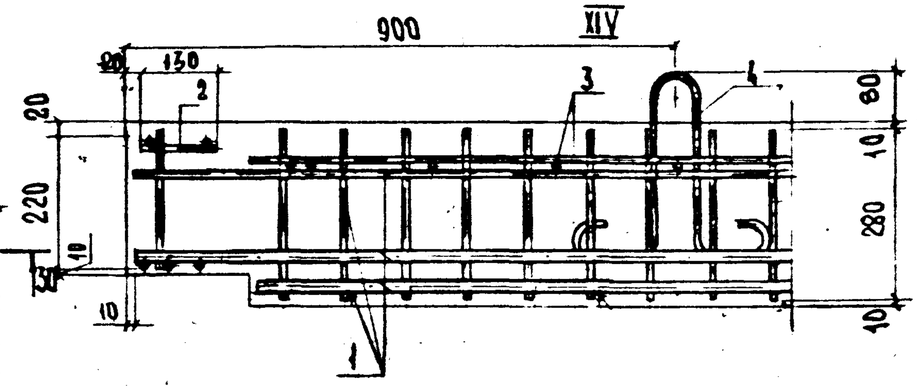

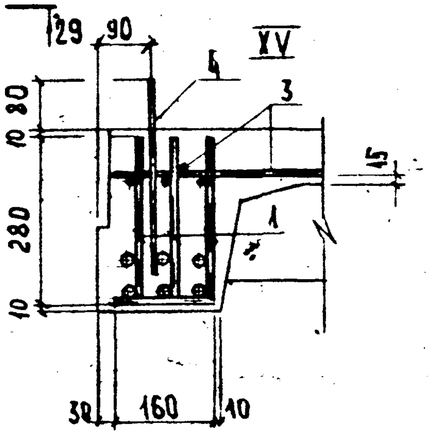

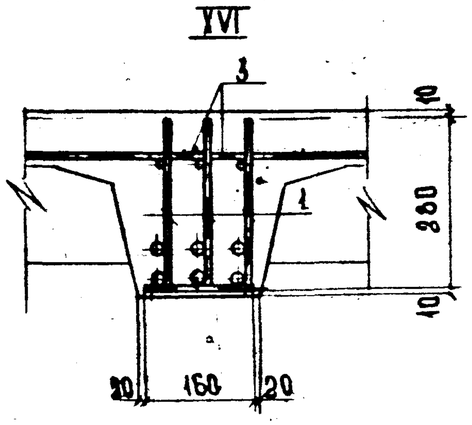

Инв. № подл.	Подпись и дата	Взам. инв. №

Обозначение	Марка	Рис.	Схема армир.	Размеры, мм									Масса, т
				B	B_1	B	$B_п$	H	h	h_1	h_2	h_3	
РК 1101-87-08.00 -	КП-21	1	1	–	–	–	–	–	–	–	–	–	2,59
-01	КП-25	2	2	2500	2900	2540	550	240	190	120	120	150	2,18
-02	КП-30	2	3	3000	3400	3040	700	260	210	140	120	170	2,68
-03	КП-36	2	4	3600	4000	3640	800	280	230	160	120	190	3,30
-04	КП-42	2	5	4200	4600	4240	900	300	250	160	140	210	3,95

Инв.№ подл. | Подпись и дата | Взам. инв.№

Инв. № подл.	Подпись и дата	Взам. инв. №

Формат	Зона	Позиц.	Обозначение	Наименование	Кол. на испол. -08.01							Масса поз. кг	Общая длина м	Общая масса кг
					-	01	02	03	04	05				
				Документация										
А3			РК 1101-87-08.01 СБ	Сборочный чертеж										
				Сборочные единицы										
А3		1	РК 1101-87-08.02	Каркас плоский Кр 1-1	2							8,63		17,26
			-01	Каркас плоский Кр 1-2		2						12,09		24,18
			-02	Каркас плоский Кр 1-3			2					16,67		33,34
			-03	Каркас плоский Кр 1-4				2				23,59		47,18
			-03	Каркас плоский Кр 1-4					3			23,59		70,77
			-04	Каркас плоский Кр 1-5						3		27,60		82,80

Гл. техн.	Куранова		РК 1101-87-08.01
ЖБИ № 7			
Нач. отд.	Козеева		Каркасы пространственные КП 1-1 ... КП 1-6
Гл. спец.	Афимин		
Н. контр.	Бурцев		
Рук. гр.	Бурцев		
Инж.	Вовчук		

Стадия	Лист	Листов
Р.	1	2

Мосинжпроект

Инв. № подл.	Подпись и дата	Взам. инв. №

Формат	Зона	Позиц.	Обозначение	Наименование	Кол. на испол. -08.01							Масса поз. кг	Общая длина м	Общая масса кг
					-	01	02	03	04	05				
				Детали										
				Стержни										
				Сталь класса А-I ГОСТ 5781-82										
Б4		2	РК 1101-87-01-009	⌀8 l = 160			14					0,063	2,24	0,89
			-009	⌀8 l = 160		15						0,063	2,40	0,95
			-059	⌀8 l = 120	14							0,047	1,68	0,66
			-060	⌀10 l = 160				15	15			0,099	2,40	1,48
			-060	⌀10 l = 160						17		0,099	2,72	1,68

Марка	КП1-1	КП1-2	КП1-3	КП1-4	КП1-5	КП1-6

РК 1101-87-08.01

Лист 2

Рис. 1

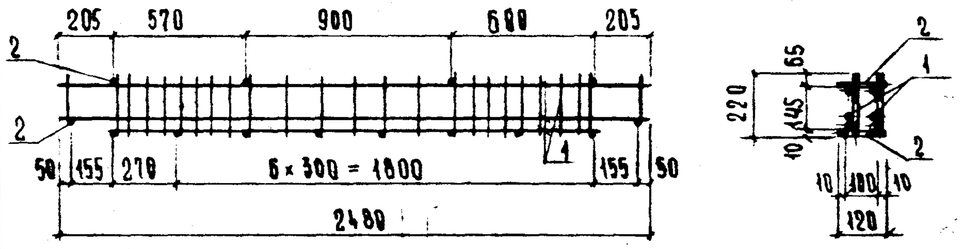

Рис. 2

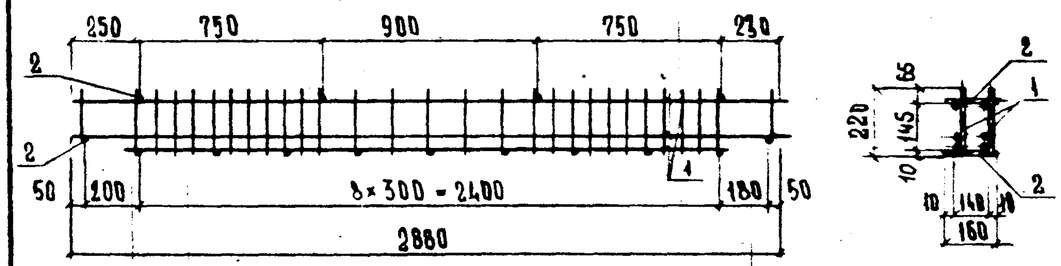

Рис. 3

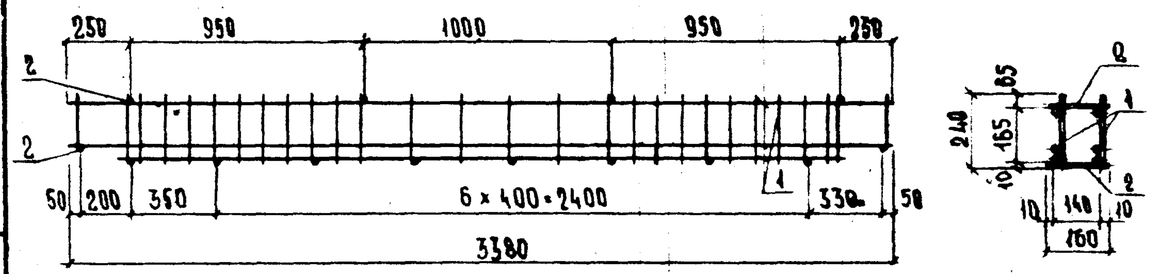

Рис. 4

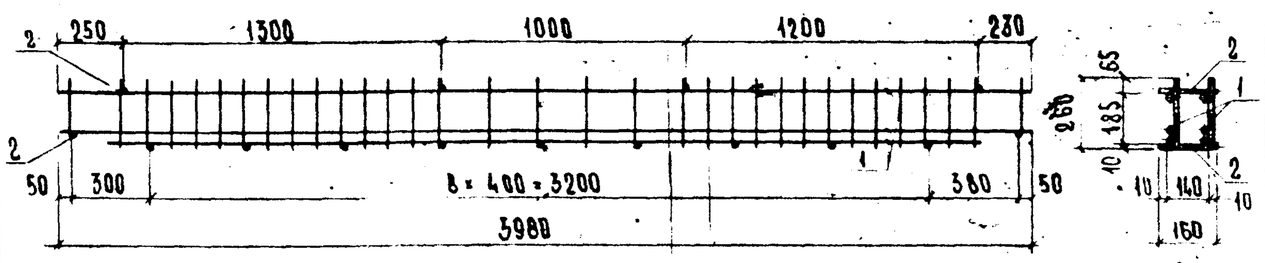

Рис. 5

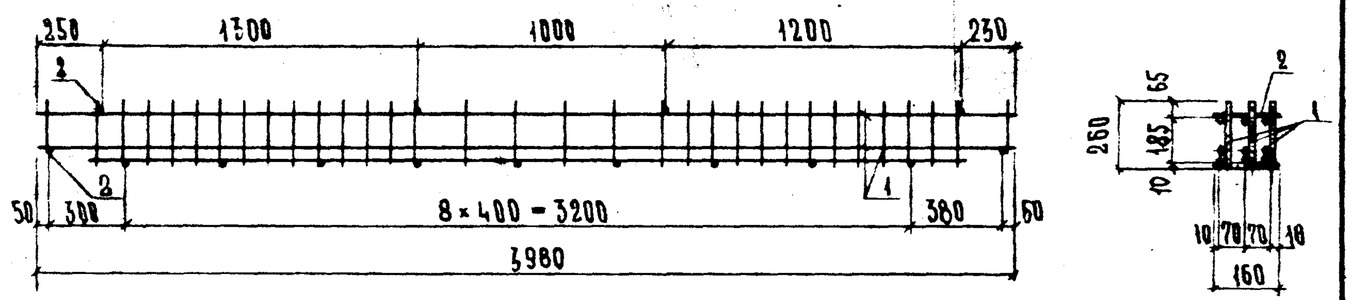

Рис. 6

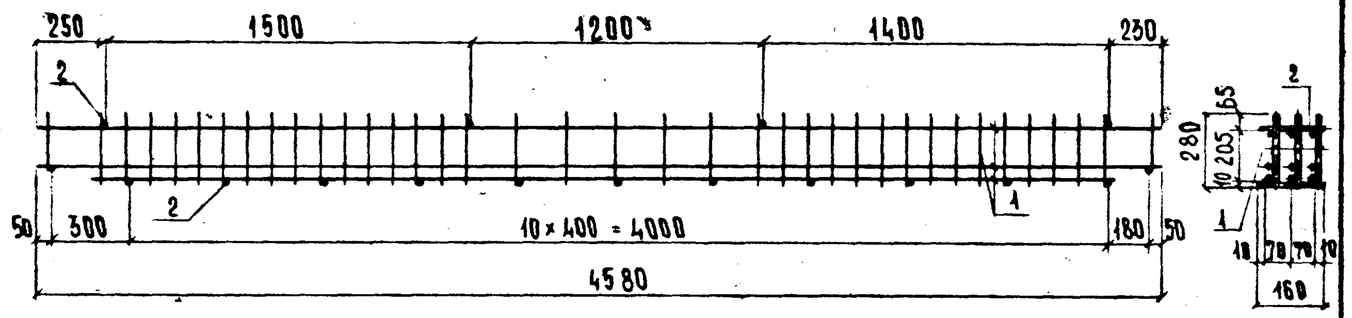

Обозначение	Марка	Рис.	Масса, кг
РК 1101-87-08.01	КП 1-1	1	17,92
-01	КП 1-2	2	25,13
-02	КП 1-3	3	34,23
-03	КП 1-4	4	48,66
-04	КП 1-5	5	72,25
-05	КП 1-6	6	84,48

Гл.техн. ЖБИ №7	Куранова		РК 1101-87-08.01 СБ
Нач.отд.	Козеева		Каркасы пространственные КП 1-1 ... КП 1-6 Сборочный чертеж
Гл.спец.	Афонин		Стадия: Р; Масса: см. табл.; Масштаб:
Н. контр.	Бурцев		Лист; Листов 1
Рук. гр.	Бурцев		Мосинжпроект
Инж.	Вовчук		

Инв.№ подл. | Подпись и дата | Взам. инв.№

Инв. № подл.	Подпись и дата	Взам. инв. №

Формат	Зона	Позиц.	Обозначение	Наименование	Кол. на испол. -08.02 —	01	02	03	04			Масса поз. кг	Общая длина м	Общая масса кг
				Документация										
А3			РК 1101-87-08.02 СБ	Сборочный чертеж										
				Детали										
				Стержни										
				Сталь класса А-I ГОСТ 5781-82										
Б4		5	РК 1101-87-01-061	⌀ 8 ℓ = 4580					1			1,81	4,58	1,81
			-062	⌀ 8 ℓ = 3980				1				1,57	3,98	1,57
			-063	⌀ 8 ℓ = 3380			1					1,34	3,38	1,34
			-064	⌀ 8 ℓ = 2880		1						1,14	2,88	1,14
			-065	⌀ 8 ℓ = 2480	1							0,98	2,48	0,98
Б4		5	РК 1101-87-01-066	⌀ 8 ℓ = 220		27						0,087	5,94	2,35
			-066	⌀ 8 ℓ = 220	23							0,087	5,06	2,00
Б4		4	РК 1101-87-01-067	⌀ 8 ℓ = 170	2	2						0,067	0,34	0,13

Гл. техн.	Куранова	
ЖБИ №7		
Нач. отд.	Козеева	
Гл. спец.	Афонин	
Н. контр.	Бурцев	
Рук. гр.	Бурцев	
Инж.	Вовчук	

РК 1101-87-08.02

Каркасы плоские Кр1-1 ... Кр1-5

Стадия	Лист	Листов
Р.	1	2

Мосниижпроект

Инв. № подл.	Подпись и дата	Взам. инв. №

Формат	Зона	Позиц.	Обозначение	Наименование	Кол. на испол. -08.02 —	01	02	03	04			Масса поз. кг	Общая длина м	Общая масса кг
				Сталь класса А-III ГОСТ 5781-82										
Б4		5	РК 1101-87-01-068	⌀ 8 ℓ = 280					36			0,11	10,08	3,98
			-069	⌀ 8 ℓ = 260				31				0,10	8,06	3,18
			-070	⌀ 8 ℓ = 240			26					0,095	6,24	2,46
Б4		4	РК 1101-87-01-071	⌀ 8 ℓ = 230					2			0,091	0,46	0,18
			-072	⌀ 8 ℓ = 210				2				0,083	0,42	0,17
			-073	⌀ 8 ℓ = 190			2					0,075	0,38	0,15
Б4		1	РК 1101-87-01-074	⌀ 14 ℓ = 2480	1							3,00	2,48	3,00
Б4		2	РК 1101-87-01-075	⌀ 14 ℓ = 2080	1							2,52	2,08	2,52
Б4		1	РК 1101-87-01-076	⌀ 16 ℓ = 2880		1						4,55	2,88	4,55
Б4		2	РК 1101-87-01-077	⌀ 16 ℓ = 2480		1						3,92	2,48	3,92
Б4		1	РК 1101-87-01-078	⌀ 18 ℓ = 3380			1					6,76	3,38	6,76
Б4		2	РК 1101-87-01-079	⌀ 18 ℓ = 2980			1					5,96	2,98	5,96
Б4		1	РК 1101-87-01-080	⌀ 20 ℓ = 4580					1			11,31	4,58	11,31
Б4		2	РК 1101-87-01-081	⌀ 20 ℓ = 4180					1			10,32	4,18	10,32
Б4		1	РК 1101-87-01-082	⌀ 20 ℓ = 3980				1				9,83	3,98	9,83
Б4		2	РК 1101-87-01-083	⌀ 20 ℓ = 3580				1				8,84	3,58	8,84

Марка	Кр1-1	Кр1-2	Кр1-3	Кр1-4	Кр1-5

РК 1101-87-08.02

Лист 2

Рис.1

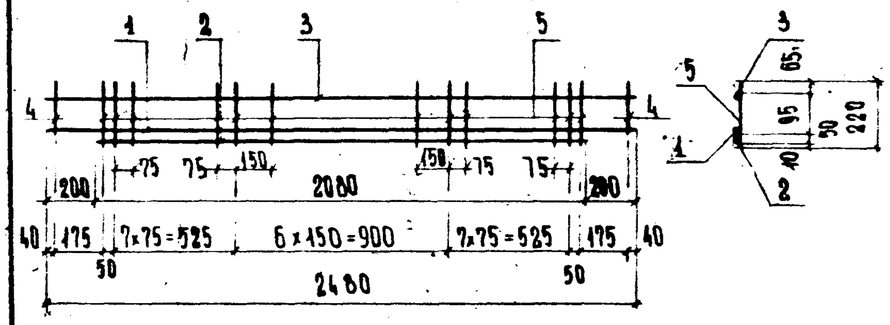

Рис.2

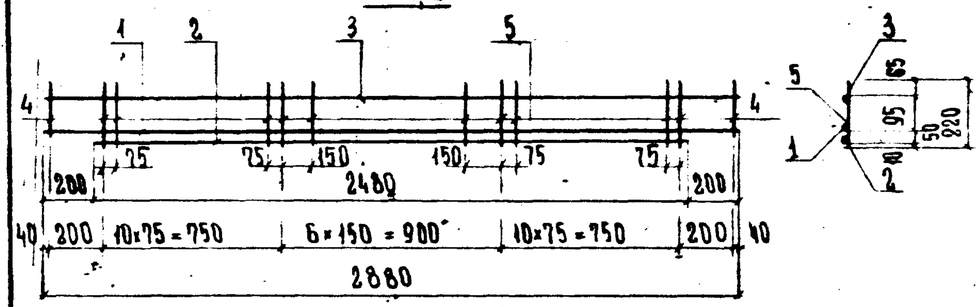

Рис.3

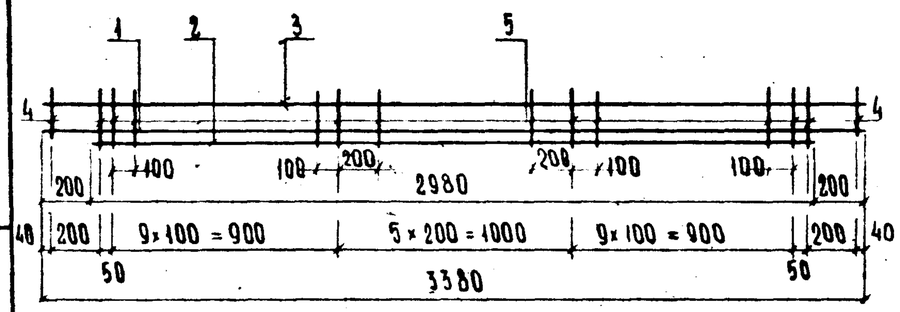

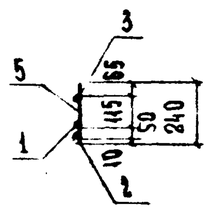

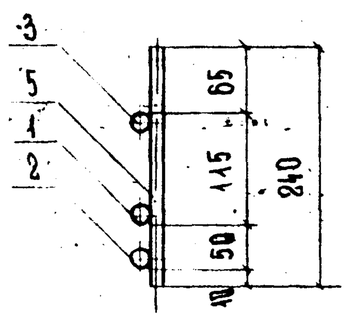

Рис.4

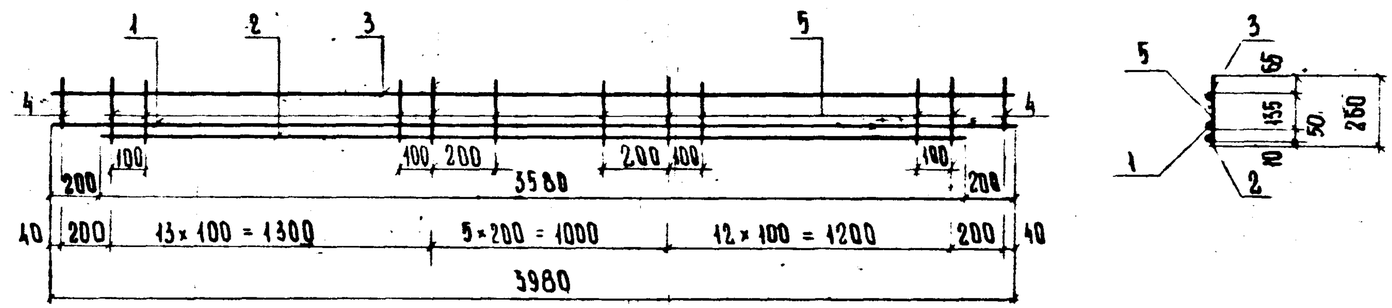

Рис.5

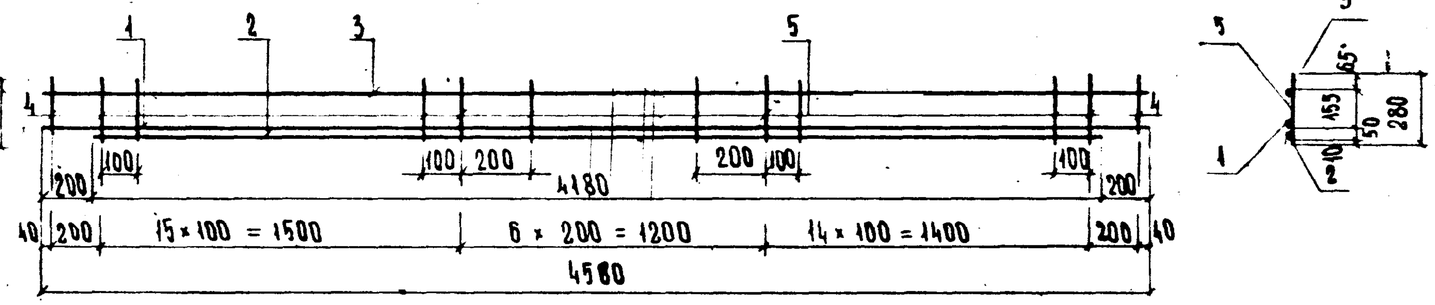

Обозначение	Марка	Рис.	Масса, кг
РК 1101-87-08.02 –	Кр1-1	1	8,63
– 01	Кр1-2	2	12,09
– 02	Кр1-3	3	16,67
– 03	Кр1-4	4	23,59
– 04	Кр1-5	5	27,60

Гл.техн. ЖБИ №7	Куранова		РК 1101-87-08.02 СБ
Нач.отд.	Козеева		Каркасы плоские Кр1-1...Кр1-5 Сборочный чертеж
Гл.спец.	Афонин		
Н.контр.	Бурцев		
Рук.гр.	Бурцев		
Инж.	Вовчук		

Стадия	Масса	Масштаб
Р.	см. табл.	
Лист	Листов 1	

Мосинжпроект

Инв.№ подл. | Подпись и дата | Взам.инв.№

Инв. № подл.	Подпись и дата	Взам. инв. №

Формат	Зона	Позиц.	Обозначение	Наименование	Кол. на испол. -08.03							Масса поз. кг	Общая длина м	Общая масса кг
					-	01								
				Документация										
А4			РК 1101-87-08.03 СБ	Сборочный чертеж	X	X								
				Детали										
				Стержни										
				Сталь класса Вр-I ГОСТ 6727-80										
Б4		2	РК 1101-87-01-084	⌀5 ℓ = 130	3							0,019	0,39	0,056
			-084	⌀5 ℓ = 130		2						0,019	0,26	0,037
				Сталь класса А-I ГОСТ 5781-82										
Б4		1	РК 1101-87-01-085	⌀10 ℓ = 3200	2							1,97	6,40	5,95
			-086	⌀10 ℓ = 2300		2						1,42	4,60	2,84
				Марка	Кр2-1	Кр2-2								

Гл. техн. ЖБИ №7	Куранова	
Нач. отд.	Козеева	
Гл. спец.	Афонин	
Н. контр.	Бурцев	
Рук. гр.	Бурцев	
Инж.	Вовчук	

РК 1101-87-08.03

Каркасы плоские Кр2-1 и Кр2-2

Стадия	Лист	Листов
Р		1

Мосинжпроект

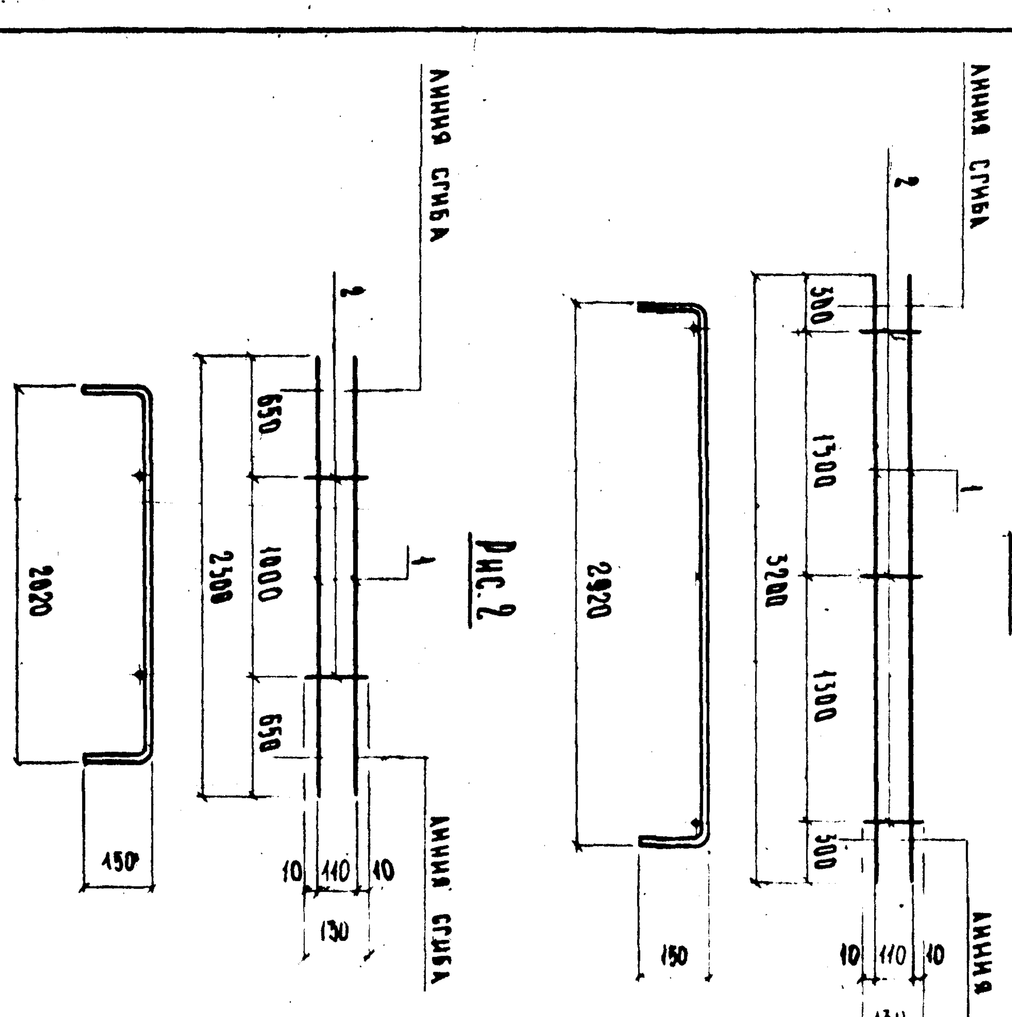

Инв. № подл.	Подпись и дата	Взам. инв. №

Гл. техн. ЖБИ №7	Куранова	
Нач. отд.	Козеева	
Гл. спец.	Афонин	
Н. контр.	Бурцев	
Рук. гр.	Бурцев	
Инж.	Вовчук	

Обозначение	Марка	Рис.	Масса, кг
РК 1101-87-08.03 -01	Кр2-1	1	4,01
	Кр2-2	2	2,88

РК 1101-87-08.03 СБ

Каркасы плоские Кр2-1 и Кр2-2 Сборочный чертеж

Стадия	Масса	Масштаб
Р	см. табл.	

Лист	Листов
	1

Мосинжпроект

Инв. № подл.	Подпись и дата	Взам. инв. №

Формат	Зона	Позиц.	Обозначение	Наименование	Кол. на испол. -08.04							Масса поз. кг	Общая длина м	Общая масса кг
					–									
				Документация										
А4			РК 1101-87-08.04 СБ	Сборочный чертеж	X									
				Детали										
				Стержни										
				Сталь класса Вр-I ГОСТ 6727-80										
Б.ч.		2	РК 1101-87-01-087	⌀5 ℓ = 2100	10							0,30	21,0	6,02
				Сталь класса А-III ГОСТ 5781-82										
Б.ч.		1	РК 1101-87-01-088	⌀8 ℓ = 2920	11							1,15	32,12	12,69

Марка С1-1

Гл. техн.	Курамова	
ЖБИ №7		
Нач. отд.	Козеева	
Гл. спец.	Афонин	
Н. контр.	Бурцев	
Рук. гр.	Бурцев	
Инж.	Вовчук	

РК 1101-87-08.04

Сетка арматурная С1-1

Стадия	Лист	Листов
Р.		1

Мосинжпроект

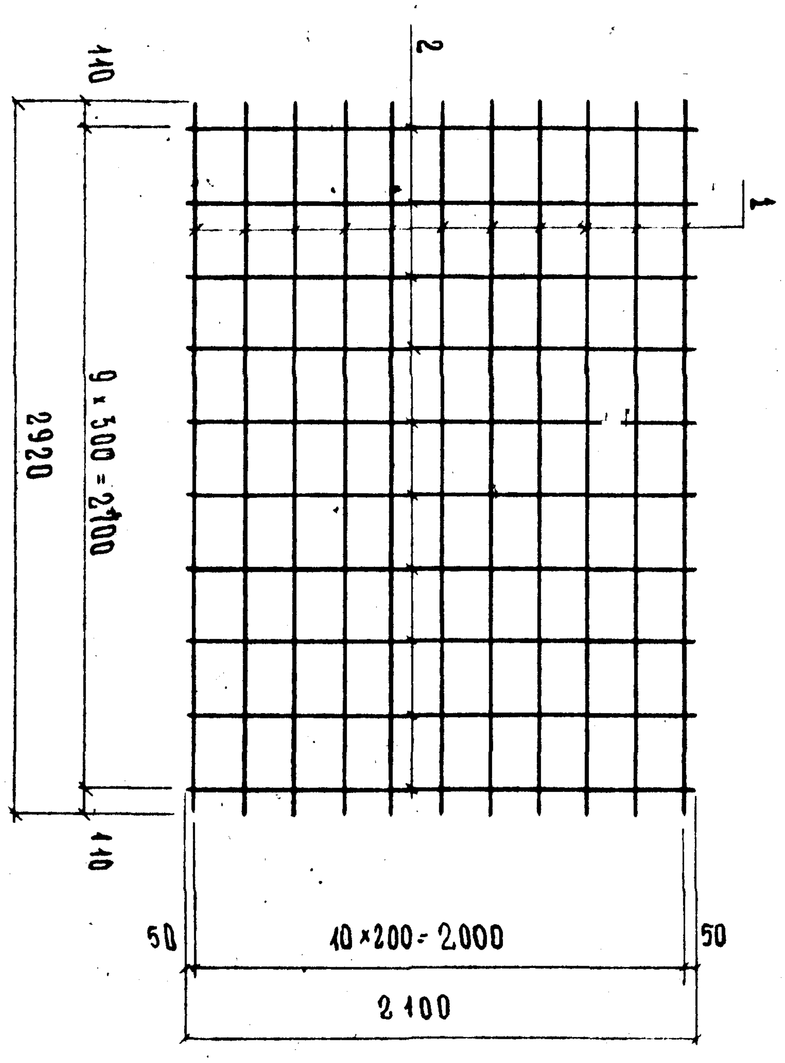

Обозначение	Марка	Масса, кг
РК 1101-87-08.04	С1-1	15,71

Инв. № подл.	Подпись и дата	Взам. инв. №

Гл. техн.	Курамова	
ЖБИ №7		
Нач. отд.	Козеева	
Гл. спец.	Афонин	
Н. контр.	Бурцев	
Рук. гр.	Бурцев	
Инж.	Вовчук	

РК 1101-87-08.04 СБ

Сетка арматурная С1-1 Сборочный чертеж

Стадия	Масса	Масштаб
Р.	см табл	
Лист	Листов 1	

Мосинжпроект

Инв. № подл.	Подпись и дата	Взам. инв. №

Формат	Зона	Позиц.	Обозначение	Наименование	Кол. на испол. -08.05							Масса поз. кг	Общая длина м	Общая масса кг
					-	01	02	03						
				Документация										
А4			РК 1101-87-08.05 СБ	Сборочный чертеж										
				Детали										
				Стержни										
				Сталь класса Вр-I ГОСТ 6727-80										
Б4		2	РК 1101-87-01-089	⌀5 ℓ = 2500	7							0,36	17,5	2,52
			-090	⌀5 ℓ = 3000		7						0,43	21,0	3,02
			-091	⌀5 ℓ = 3600			7					0,52	25,2	3,65
			-092	⌀5 ℓ = 4200				7				0,60	29,4	4,23
				Сталь класса А-III ГОСТ 5781-82										
Б4		1	РК 1101-87-01-093	⌀8 ℓ = 2020	13							0,80	26,26	10,57
			-093	⌀8 ℓ = 2020		15						0,80	30,30	11,97
			-093	⌀8 ℓ = 2020			18					0,80	36,36	14,36
			-093	⌀8 ℓ = 2020				21				0,80	42,42	16,76
				Марка	С1-2	С1-3	С1-4	С1-5						

Гл. техн.	Куранова	
ЖБИ №7		
Нач. отд.	Козеева	
Гл. спец.	Афонин	
Н. контр.	Бурцев	
Рук. гр.	Бурцев	
Инж.	Вовчук	

РК 1101-87-08.05

Сетки арматурные С1-2...С1-5

Стадия	Лист	Листов
Р		1

Мосинжпроект

Инв. № подл.	Подпись и дата	Взам. инв. №

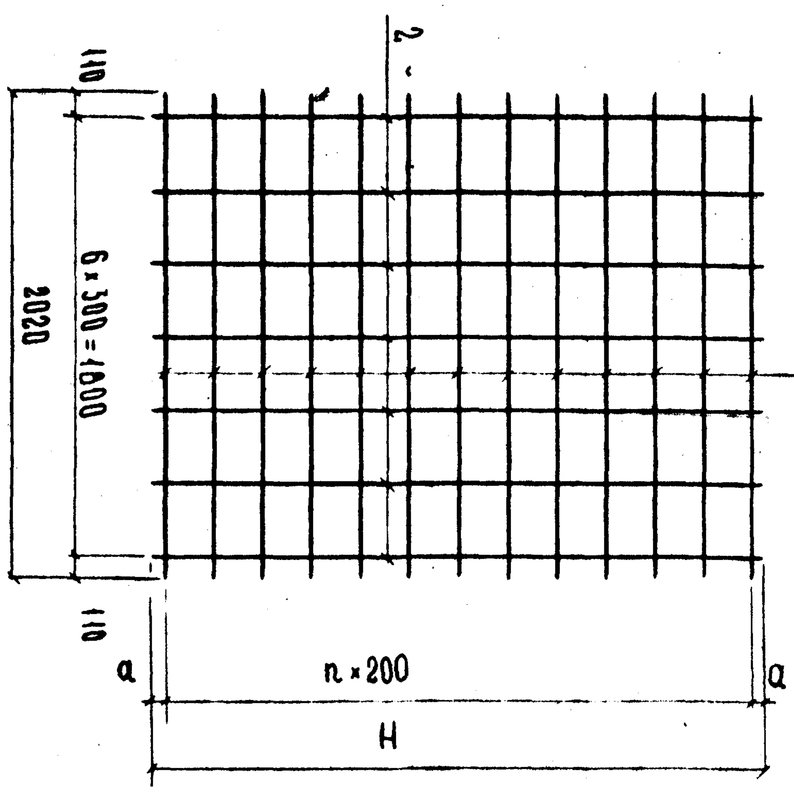

Обозначение	Марка	Размеры, мм H	a	n	Масса, кг
РК 1101-87-08.05 -01	С1-2	2500	50	12	12,89
-02	С1-3	3000	100	14	14,99
-03	С1-4	3600	100	17	17,99
	С1-5	4200	100	20	20,99

РК 1101-87-08.05 СБ

Сетки арматурные С1-2...С1-5 Сборочный чертеж

Стадия	Масса	Масштаб
Р	см. табл.	
Лист	Листов 1	

Мосинжпроект

Инв. № подл.	Подпись и дата	Взам. инв. №

Гл. техн.	Куранова	
ЖБИ №7		
Нач. отд.	Козеева	
Гл. спец.	Афонин	
Н. контр.	Бурцев	
Рук. гр.	Бурцев	
Инж.	Вовчук	

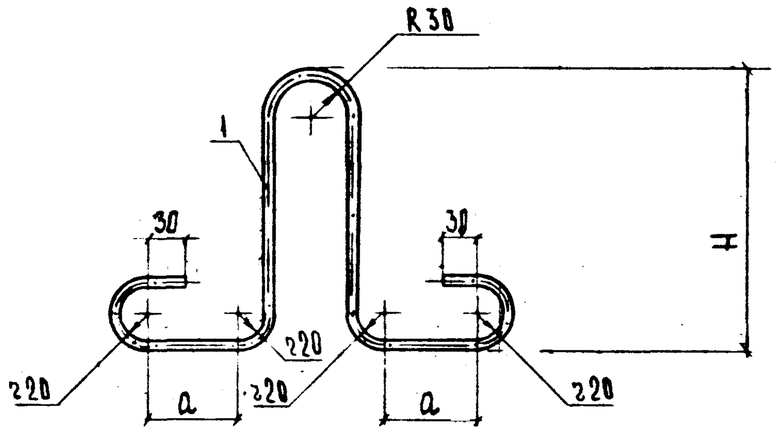

Обозначение	Марка	Размеры, мм		Масса, кг
		a	H	
РК 1101-87-08.06	П 1-1	80	260	0,59
-01	П 1-2	75	300	0,63
-02	П 1-3	80	320	0,95

Формат	Зона	Позиц.	Обозначение	Наименование	Кол.	Примеч.
-				Детали		
				Стержни		
				Сталь класса А-I ГОСТ 5781-82		
А4		1	РК 1101-87-01-028	∅10 ℓ=950	1	0,59 кг
			-094	∅10 ℓ=1020	1	0,63 кг
			-029	∅12 ℓ=1070	1	0,95 кг

Гл. техн. ЖЕИ №7	Куранова		
Нач. отд.	Козеева		
Гл. спец.	Афонин		
Н. контр.	Бурцев		
Рук. гр.	Бурцев		
Инж.	Вовчук		

РК 1101-87-08.06

Петли П1-1, П1-2 и П1-3

Стадия	Масса	Масштаб
Р	см. табл.	
Лист	Листов 1	

Мосинжпроект

Инв. № подл. | Подпись и дата | Взам. инв. №

Нач. отд.			
Гл. спец.			
Н. контр.			

Стадия	Масса	Масштаб
Лист	Листов	

Мосинжпроект

Инв.№ подл.	Подпись и дата	Взам. инв.№

Формат	Зона	Позиц.	Обозначение	Наименование	Кол. на испол. -09.00										Примеч.
					–	01	02	03	04						
				Документация											
А3			РК 1101-87-09.00 СБ	Сборочный чертеж											
А4			РК 1101-87-00.00 ТО	Техническое описание											
А3			РК 1101-87-00.00 ВРС	Ведомость расхода стали											
				Сборочные единицы											
А3		1	КР 1101-87-09.01	Каркас плоский Кр 1-1	1	1									1,18 кг
			-01	Каркас плоский Кр 1-2			1								1,18 кг
А3		5	КР 1101-87-09.01-02	Каркас плоский Кр 2-1				3							14,68 кг
			-03	Каркас плоский Кр 2-2					3						21,39 кг

Нач.отд.	Козеева		
Гл.спец.	Афонин		
Н.контр.	Бурцев		
Рук.гр.	Бурцев		
Инж.	Вовчук		

РК 1101-87-09.00

Плиты перекрытия КП-21Э... КП-42Э

Стадия	Лист	Листов
Р.	1	2

Мосинжпроект

Инв.№ подл.	Подпись и дата	Взам. инв.№

Формат	Зона	Позиц.	Обозначение	Наименование	Кол. на испол. -09.00										Примеч.
					–	01	02	03	04						
А4		2	РК 1101-87-09.02	Сетка арматурная С1-1	1										14,91 кг
			-01	Сетка арматурная С1-2		1									24,22 кг
			-02	Сетка арматурная С1-3			1								46,19 кг
А4		3	РК 1101-87-09.03	Сетка арматурная С2-1	1	1									2,27 кг
			-01	Сетка арматурная С2-2			1								3,85 кг
				Детали											
А4		6	РК 1101-87-01-095	Ø6 А-I ГОСТ 5781-82 ℓ=540				22	24						0,12 кг
А4		4	РК 1101-87-09.04	Петля П1-1	2	2	3	2	2						0,59 кг
				Материалы											
				Бетон класса В 22,5	0,49	0,58	0,74	0,63	0,78						

Марка	КП-21Э	КП-25Э	КП-30Э	КП-36Э	КП-42Э

РК 1101-87-09.00

Лист 2

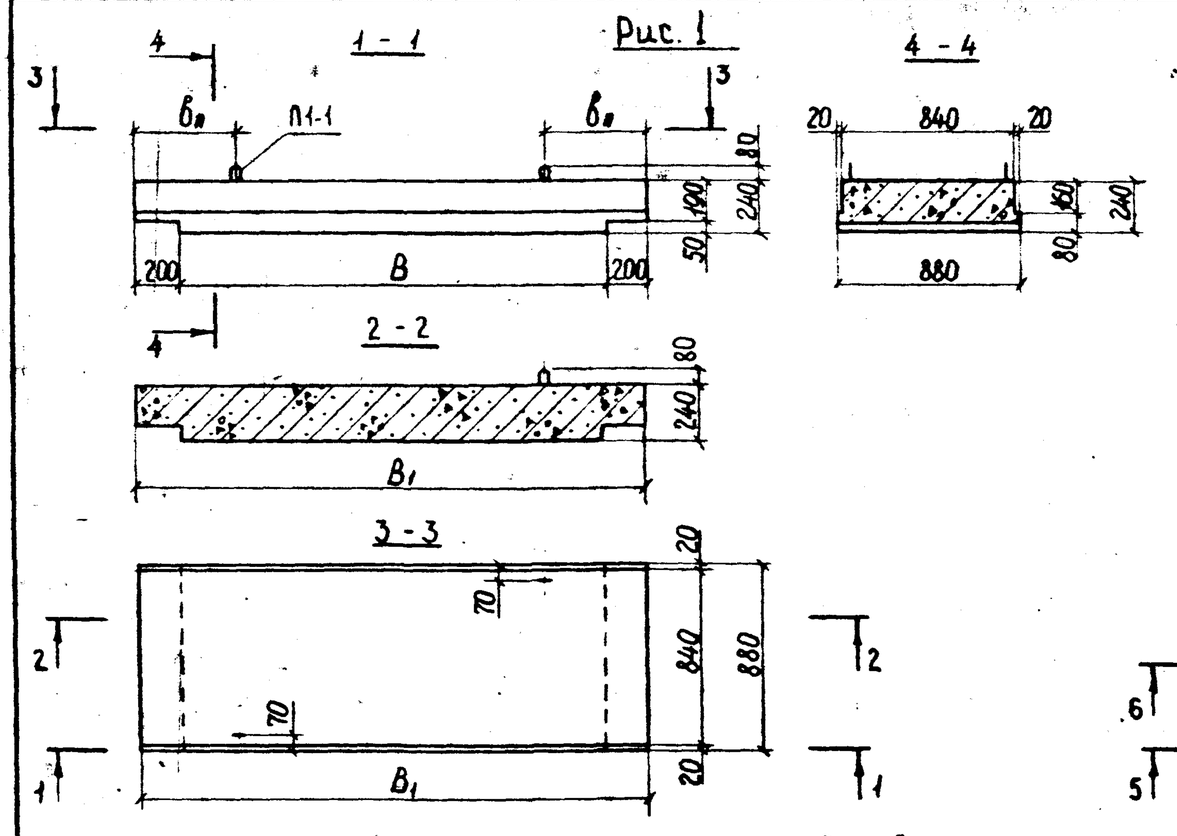

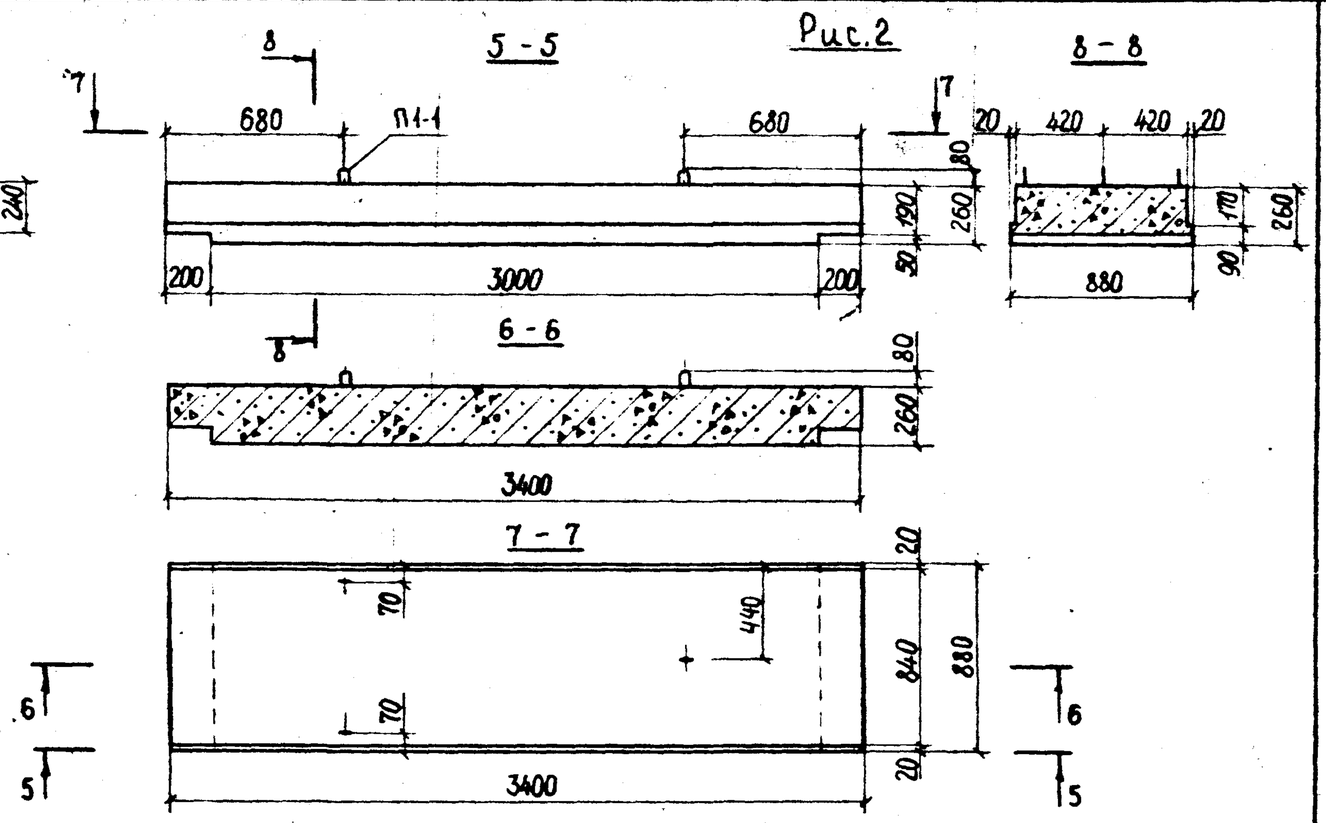

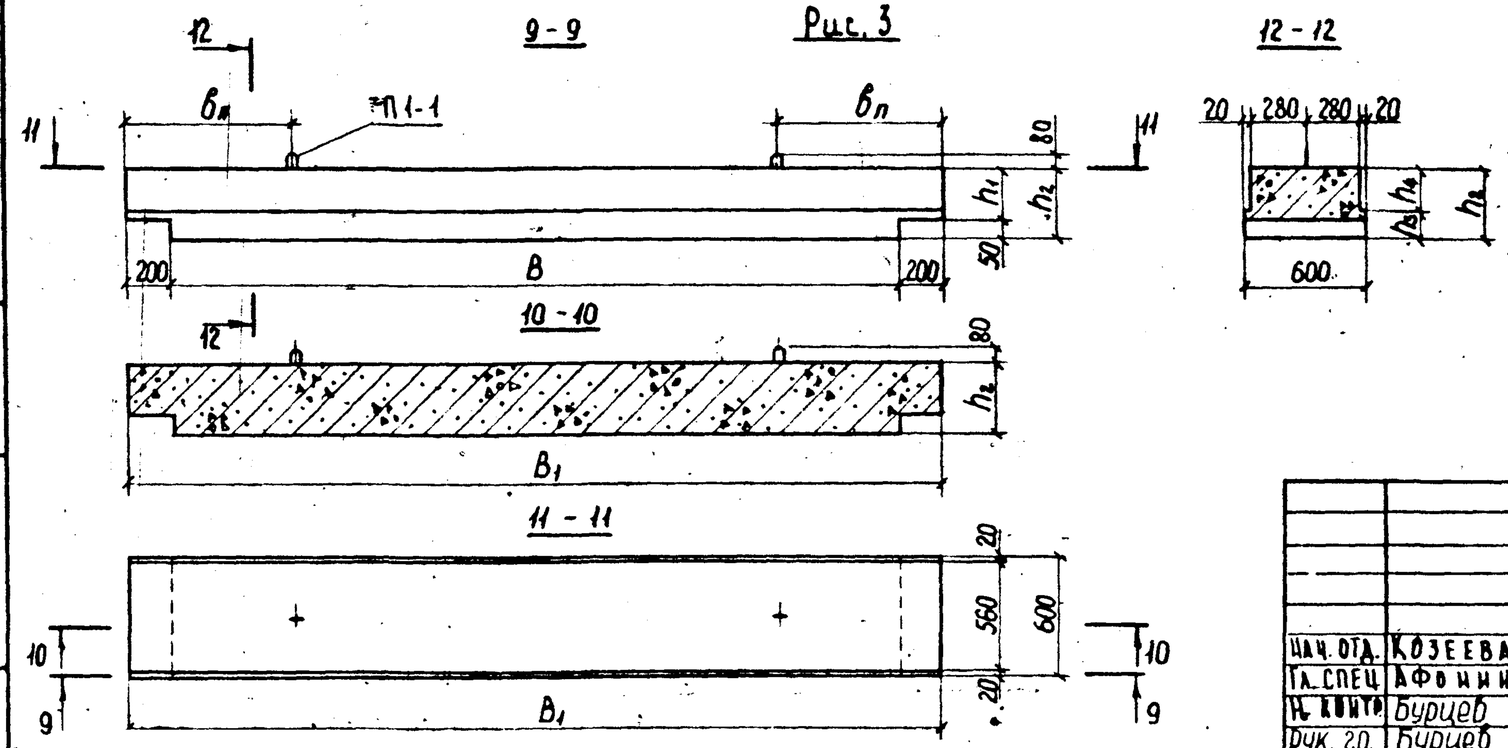

Данные элементы расчитаны на временную нагрузку по схеме НК-80 при глубине засыпки над верхом перекрытия 0,5÷2,0 м

				РК 1101-87-09.00 СБ		
Нач. отд.	Козеева			Плиты перекрытия КП-21д ... КП-42д Сборочный чертеж	Стадия	Масса	Масштаб
Гл. спец.	Афонин				Р		
Н. контр.	Бурцев				Лист 1	Листов 4	
Рук. гр.	Бурцев				Мосинжпроект		
Инж.	Лукова						

Инв. № подл. | Подпись и дата | Взам. инв. №

Схема армирования 1

13 - 13

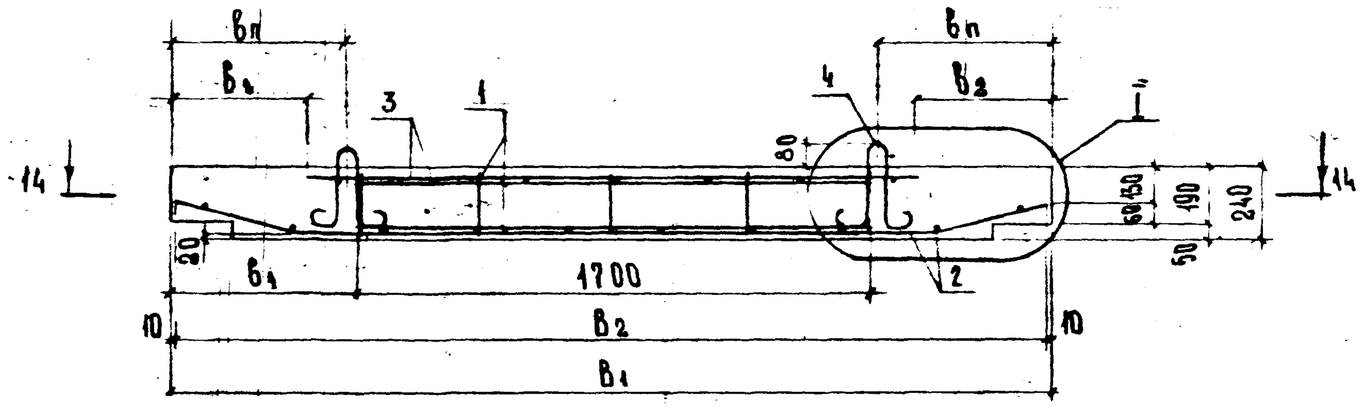

15 - 15

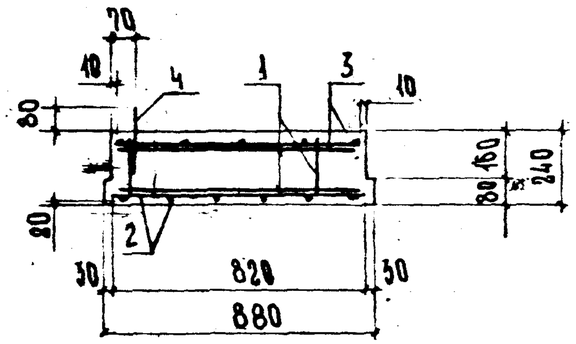

14 - 14

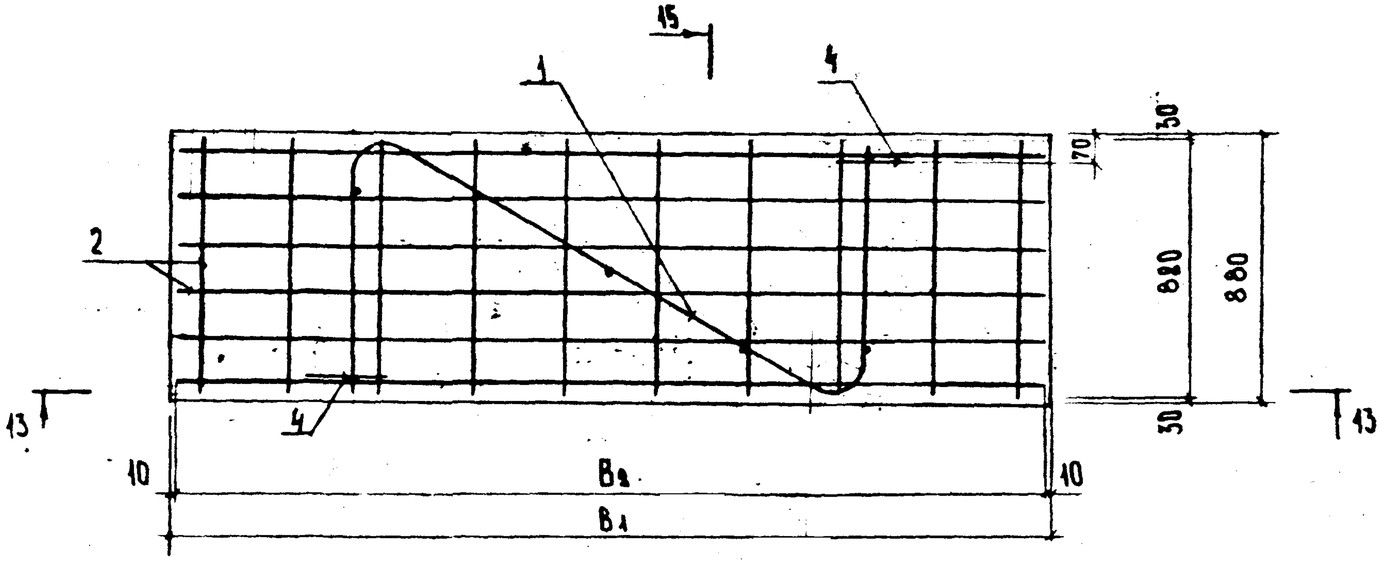

I

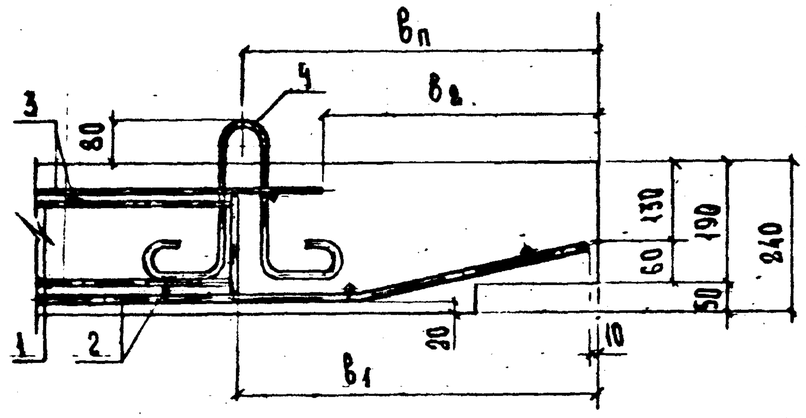

РК 1101-87-09.00 СБ	Лист 2

Инв. № подл. | Подпись и дата | Взам. инв. №

Схема армирования 2

16 - 16

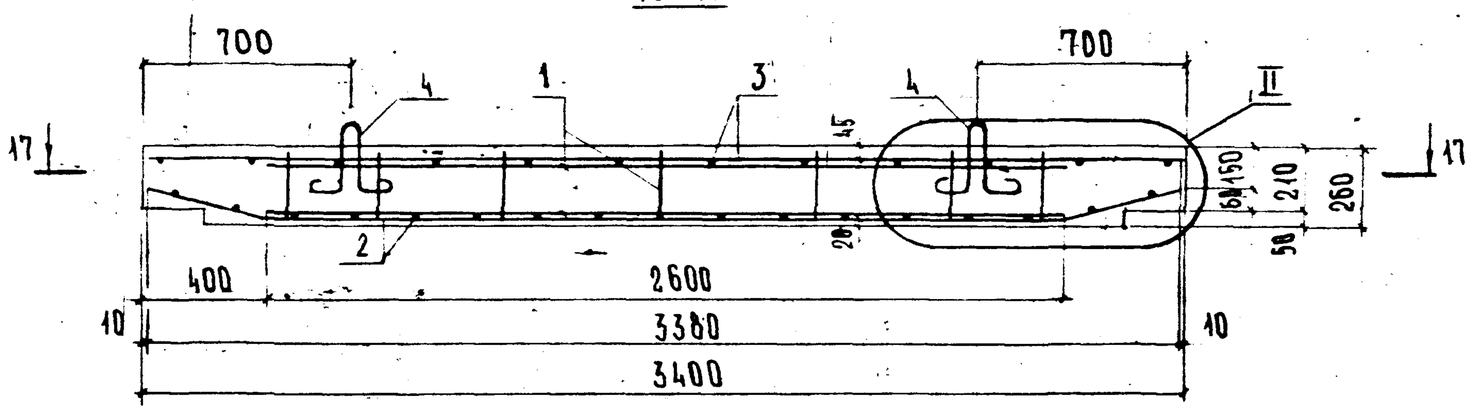

18 - 18

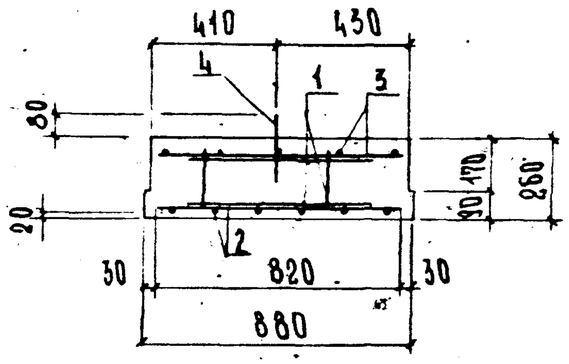

17 - 17

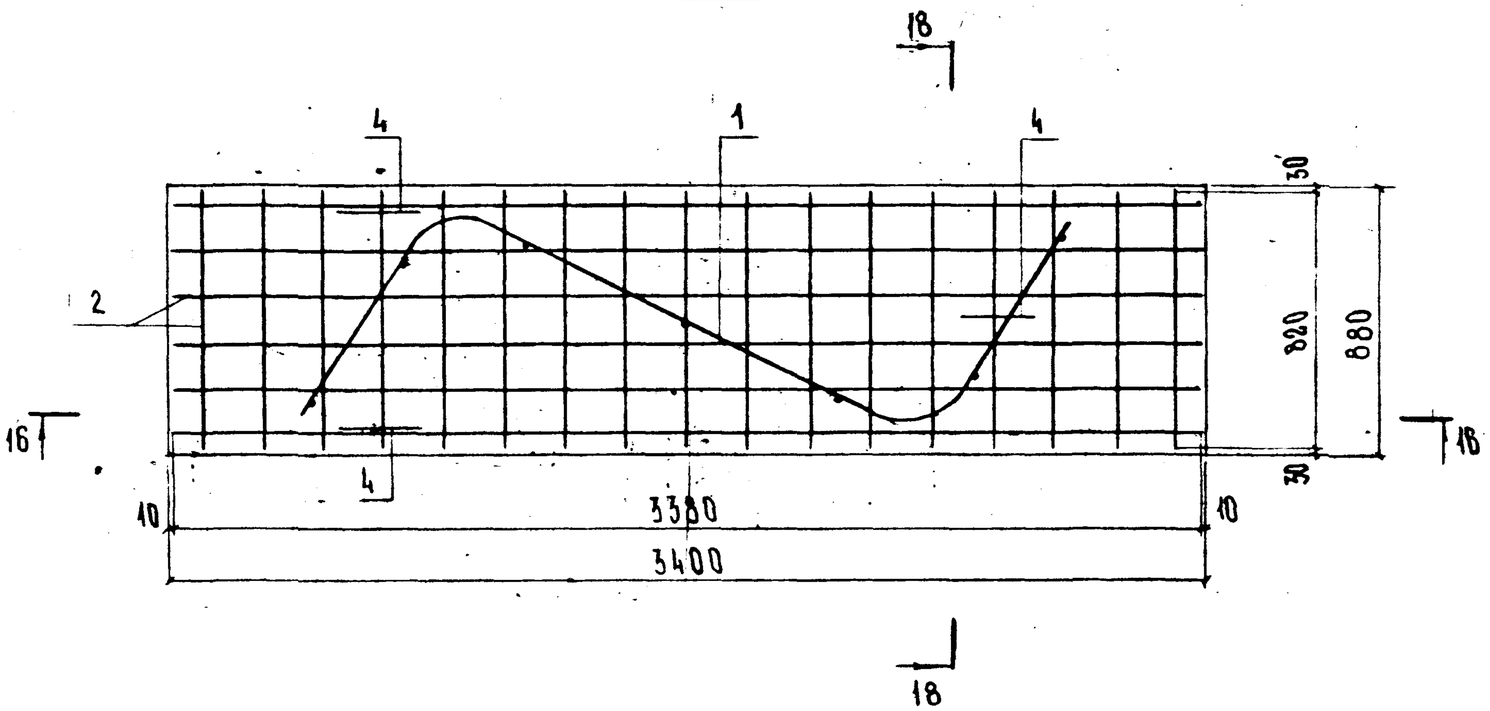

II

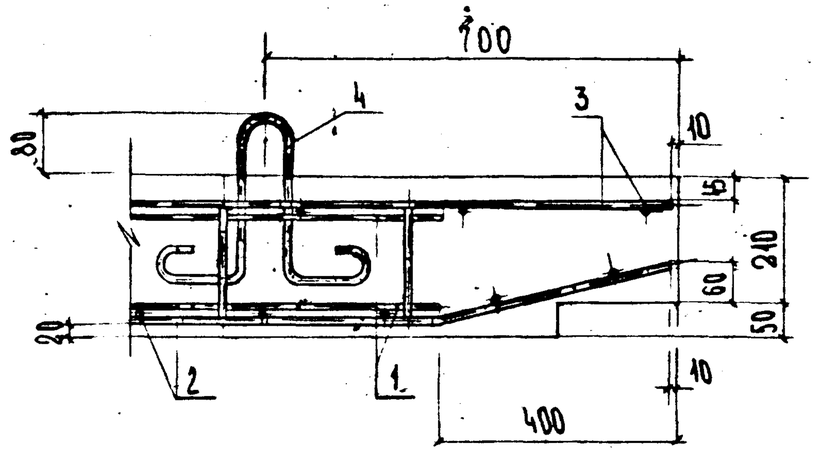

Инв.№ подл.	Подпись и дата	Взам. инв.№	

Схема армирования 3

19-19

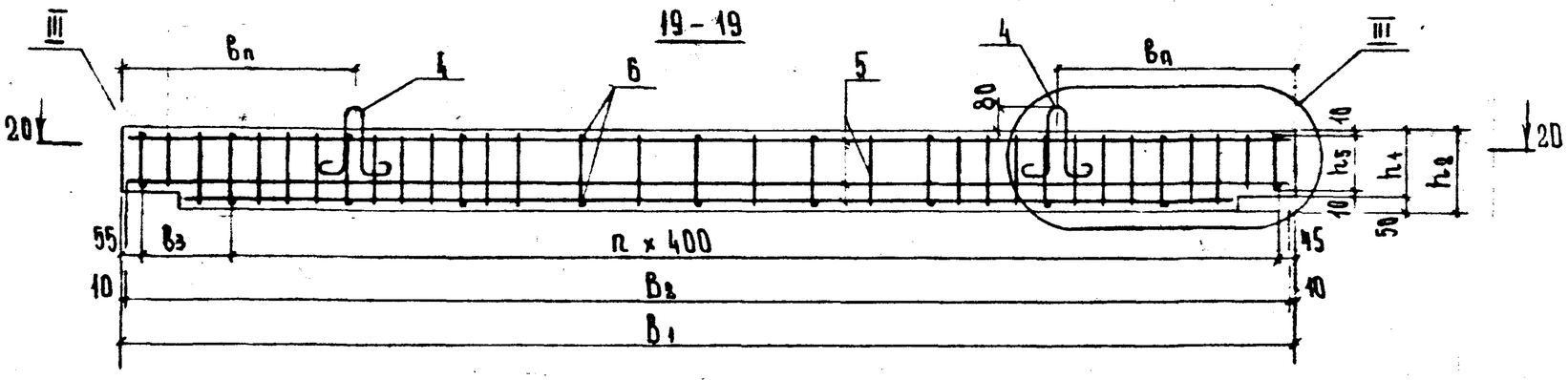

21-21

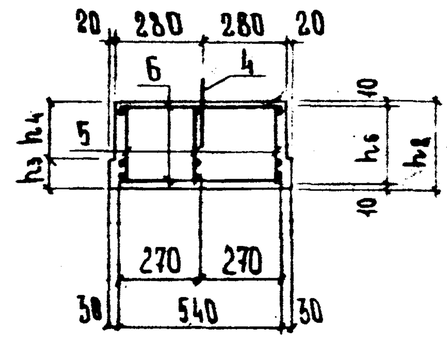

20-20

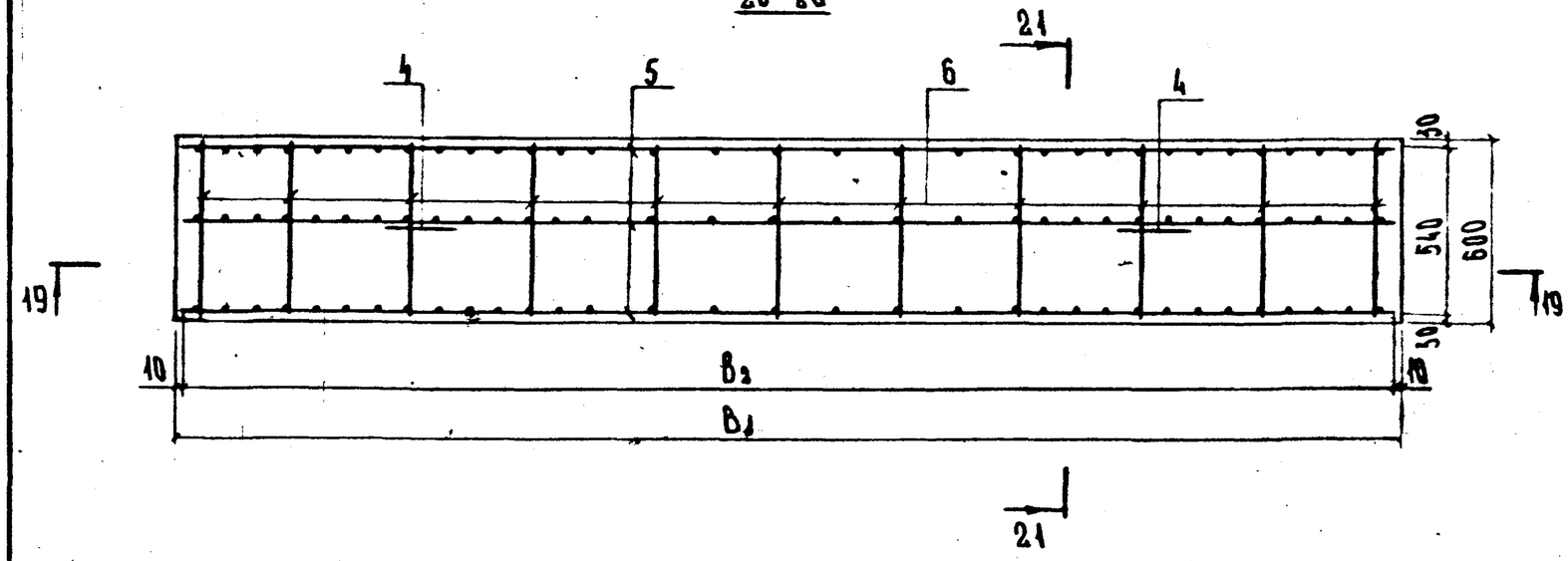

III

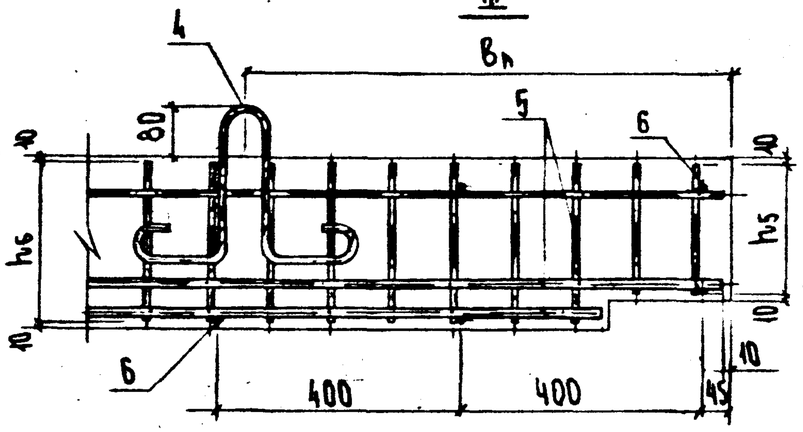

Обозначение	Марка	Рис.	Схема армир.	Размеры, мм													Колич.	Масса
				B	B1	B2	Bп	b1	b2	b5	h1	h2	h3	h4	h5	h6	n	т
РК 1101-87-09.00	КП-21д	1	1	2100	2500	2480	500	400	250	-	-	-	-	-	-	-	-	1,23
-01	КП-25д	1	1	2500	2900	2880	600	600	450	-	-	-	-	-	-	-	-	1,45
-02	КП-30д	2	2	—	—	—	—	—	—	—	-	-	-	-	-	-	—	1,85
-03	КП-36д	3	3	3600	4000	3980	800	-	-	300	230	280	90	190	210	260	9	1,58
-04	КП-42д	3	3	4200	4600	4580	900	-	-	500	250	300	100	200	230	280	10	1,95

Инв. № подл. | Подпись и дата | Взам. инв. №

Инв. № подл.	Подпись и дата	Взам. инв. №

Формат	Зона	Позиц.	Обозначение	Наименование	Кол. на испол. -09.01 —	01	02	03				Масса поз. кг	Общая длина м	Общая масса кг
				Документация										
А3			РК 1101-87-09.01 СБ	Сборочный чертеж										
				Детали										
				Стержни										
				Сталь класса Вр-I ГОСТ 6727-80										
Б4		1	РК 1101-87-01-096	⌀5 ℓ=3400	2	2						0,49	6,80	0,98
Б4		2	РК 1101-87-01-097	⌀5 ℓ=200	7	7						0,029	1,40	0,20

Гл. техн. ЖБИ №7	Куранова		РК 1101-87-09.01
Нач. отд.	Козеева		
Гл. спец.	Афонин		Каркасы плоские Кр1-1, Кр1-2 и Кр2-1, Кр2-2
Н. контр.	Бурцев		
Рук. гр.	Бурцев		
Инж.	Вовчук		

Стадия	Лист	Листов
Р.	1	2

Мосинжпроект

Инв. № подл.	Подпись и дата	Взам. инв. №

Формат	Зона	Позиц.	Обозначение	Наименование	Кол. на испол. -09.01 —	01	02	03				Масса поз. кг	Общая длина м	Общая масса кг
				Сталь класса А-I ГОСТ 5781-82										
Б4		2	РК 1101-87-01-098	⌀6 ℓ=5980			1					0,88	3,98	0,88
Б4		5	РК 1101-87-01-099	⌀6 ℓ=200				50				0,062	8,40	1,86
			-100	⌀6 ℓ=260			29					0,058	7,57	1,67
Б4		1	РК 1101-87-01-101	⌀6 ℓ=230				4				0,051	0,92	0,20
			-102	⌀6 ℓ=210			4					0,047	0,84	0,19
Б4		2	РК 1101-87-01-061	⌀8 ℓ=4580				1				1,81	4,58	1,81
				Сталь класса А-III ГОСТ 5781-82										
Б4		3	РК 1101-87-01-103	⌀16 ℓ=5980			1					6,29	5,98	6,29
Б4		4	РК 1101-87-01-104	⌀16 ℓ=5980			1					5,66	5,98	5,66
Б4		3	РК 1101-87-01-105	⌀18 ℓ=4580				1				9,16	4,58	9,16
Б4		4	РК 1101-87-01-106	⌀18 ℓ=4180				1				8,36	4,18	8,36

Марка	Кр 1-1	Кр 1-2	Кр 2-1	Кр 2-2

РК 1101-87-09.01

Лист 2

Рис.1

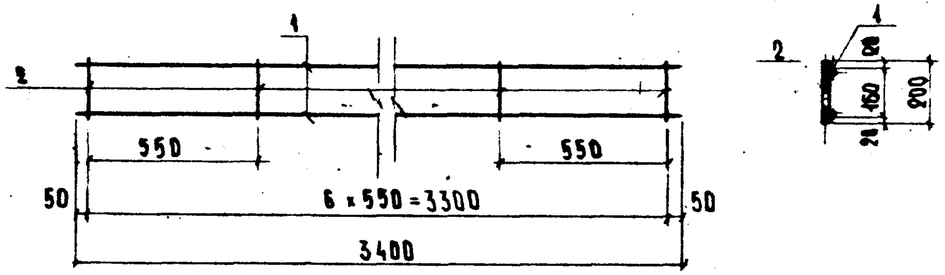

Рис.2

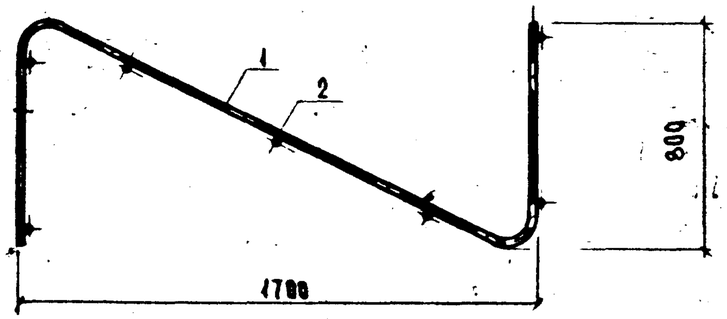

Рис.3

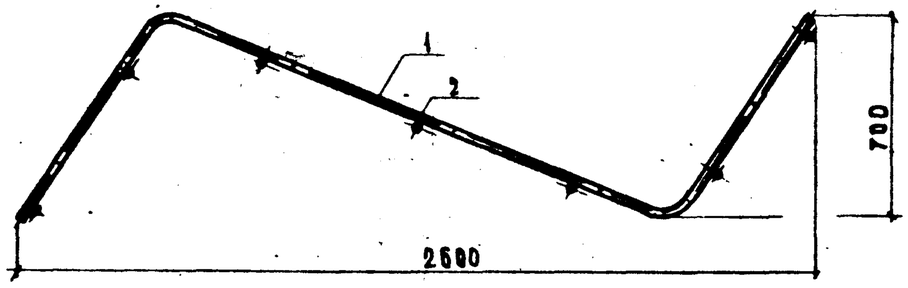

Рис.4

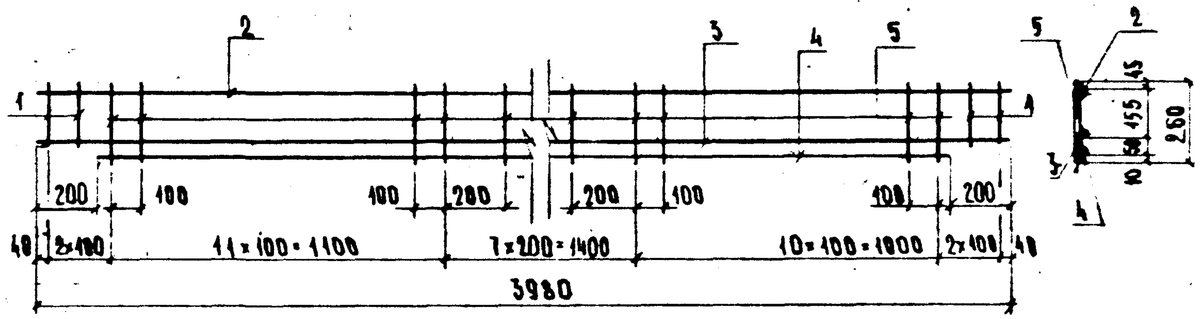

Рис.5

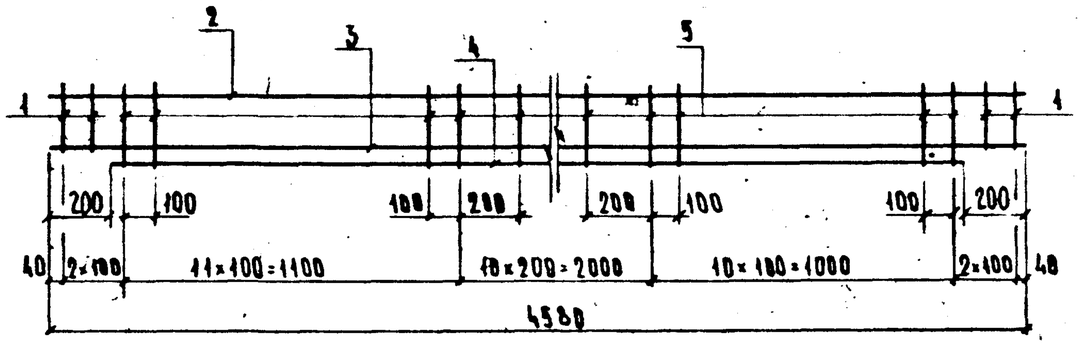

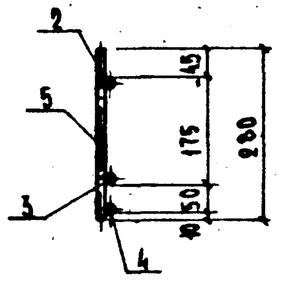

Обозначение	Марка	Рис.-	Масса, кг
РК 1101-87-09.01	Кр 1-1	1 и 2	1,18
-01	Кр 1-2	1 и 3	1,18
-02	Кр 2-1	4	14,68
-03	Кр 2-2	5	21,59

Гл.техн. ЖБИ №7	Куранова		РК 1101-87-09.01-СБ
Нач.отд.	Козеева		Каркасы плоские Кр1-1, Кр1-2 и Кр2-1, Кр2-2. Сборочный чертеж
Гл.спец.	Афонин		Стадия: Р; Масса: см таб; Масштаб:
Н.контр.	Бурцев		Лист; Листов 1
Рук.гр.	Бурцев		Мосинжпроект
Инж.	Вовчук		

Инв.№ подл. | Подпись и дата | Взам.инв.№

Инв. № подл.	Подпись и дата	Взам. инв. №

Формат	Зона	Позиц.	Обозначение	Наименование	Кол. на испол. -09.02 —	01	02					Масса поз. кг	Общая длина м	Общая масса кг
				Документация										
А4			РК 1101-87-09.02 СБ	Сборочный чертеж										
				Детали										
				Стержни										
				Сталь класса А-I ГОСТ 5781-82										
Б.Ч.		2	РК 1101-87-01-107	⌀6 ℓ = 820	9							0,18	7,38	1,64
			-108	⌀8 ℓ = 820		10						0,32	8,20	3,24
			-108	⌀8 ℓ = 820			17					0,32	13,94	5,51
				Сталь класса А-III ГОСТ 5781-82										
Б.Ч.		1	РК 1101-87-01-021	⌀12 ℓ = 2490	6							2,21	14,94	13,27
			-109	⌀14 ℓ = 2890		6						3,50	17,34	20,98
			-110	⌀18 ℓ = 3390			6					6,78	20,34	40,68
				Марка	С1-1	С1-2	С1-3							

Гл.техн.	Куранова	
ЖБИ №7		
Нач.отд.	Козеева	
Гл.спец.	Афонин	
Н.контр.	Бурцев	
Рук.гр.	Бурцев	
Инж.	Вовчук	

РК 1101-87-09.02

Сетки арматурные С1-1 ... С1-3

Стадия	Лист	Листов
Р		1

Мосинжпроект

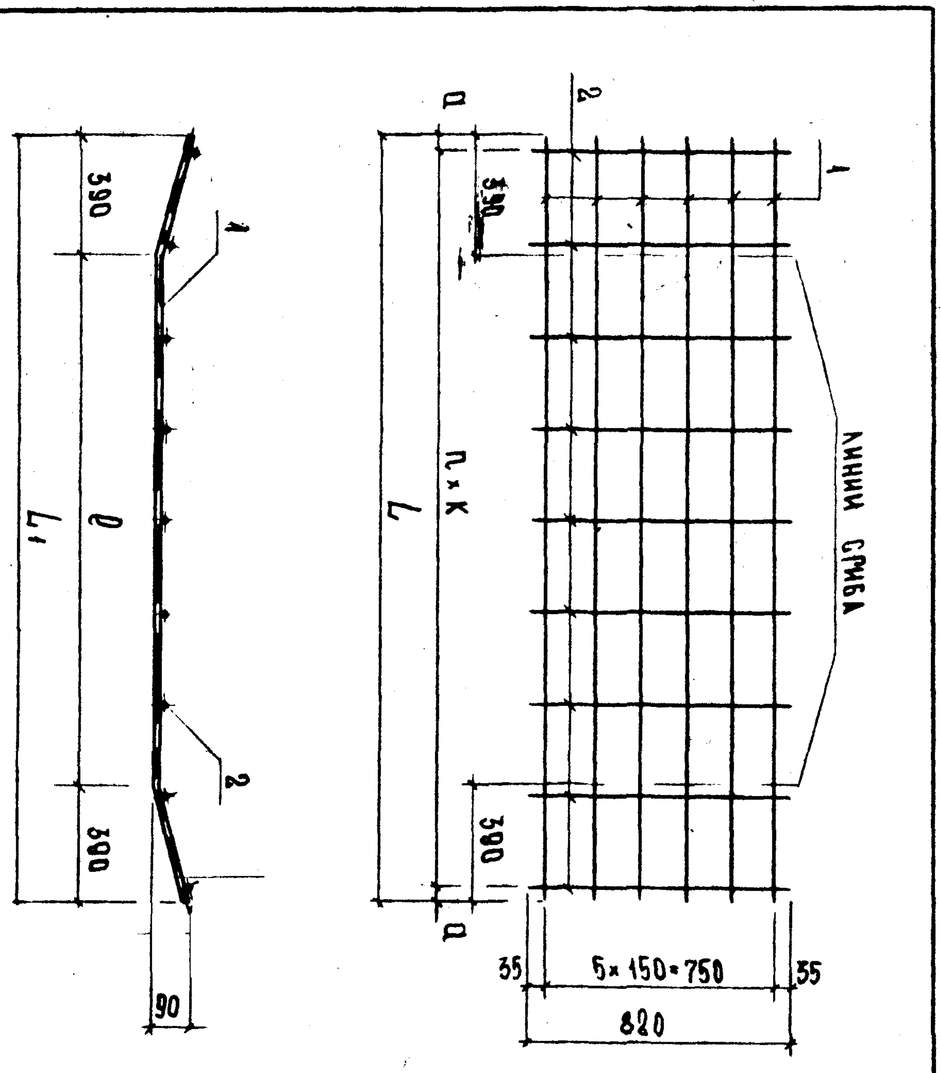

Обозначение	Марка	Размеры, мм k	a	L	L1	0	n	Масса, кг
РК 1101-87-09.02 —	С1-1	500	45	2490	2490	1700	8	14,91
-01	С1-2	500	95	2890	2890	2100	9	24,22
-02	С1-3	200	95	3390	3380	2600	16	46,19

Инв. № подл.	Подпись и дата	Взам. инв. №

Гл.техн.	Куранова	
ЖБИ №7		
Нач.отд.	Козеева	
Гл.спец.	Афонин	
Н.контр.	Бурцев	
Рук.гр.	Бурцев	
Инж.	Вовчук	

РК 1101-87-09.02 СБ

Сетки арматурные С1-1 ... С1-3 Сборочный чертеж

Стадия	Масса	Масштаб
Р	см. табл.	

Лист | Листов 1

Мосинжпроект

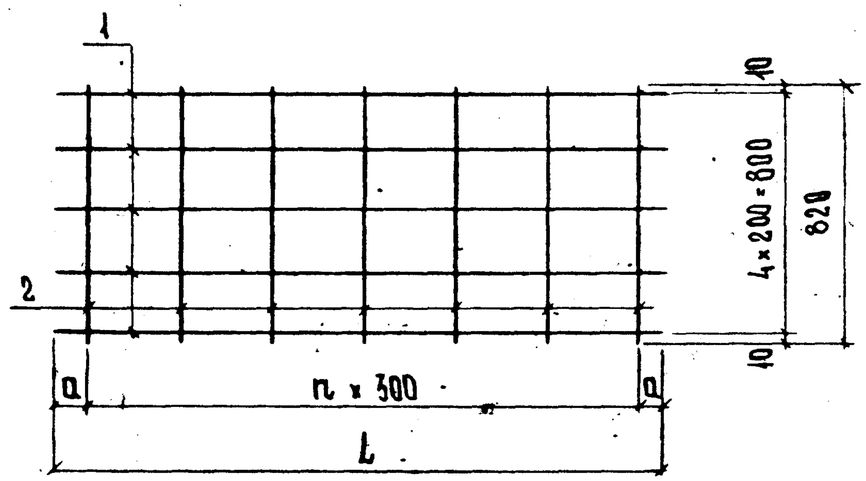

Обозначение	Марка	Размеры, мм a	Размеры, мм L	n	Масса, кг
РК 1101-87-09.03 –	С 2-1	100	2000	6	3,27
– 01	С 2-2	40	3380	11	3,85

Гл.техн ЖБИ №7	Куранова		РК 1101-87-09.03 СБ
Нач.отд	Козеева		Сетки арматурные С2-1 и С2-2 Сборочный чертеж
Гл.спец	Афонин		Стадия: Р; Масса: см. табл.; Масштаб:
Н.контр	Бурцев		Лист; Листов 1
Рук.гр	Бурцев		Мосинжпроект
Инж	Вовчук		

Инв.№ подл. | Подпись и дата | Взам.инв.№

Позиц.	Обозначение	Наименование	Кол. на испол. -09.03 01	02	Масса поз. кг	Общая длина м	Общая масса кг
		Документация					
	РК 1101-87-09.03 СБ	Сборочный чертеж					
		Детали					
		Стержни					
		Сталь класса Вр-I ГОСТ 6727-80					
1	РК 1101-87-01-111	⌀5 ℓ = 3380	5		0,49	16,90	2,45
	-112	⌀5 ℓ = 2000		5	0,29	10,00	1,44
2	РК 1101-87-01-113	⌀5 ℓ = 820	7		0,12	5,74	0,83
	-113	⌀5 ℓ = 820		12	0,12	9,84	1,42
			С2-1	С2-2			

Марка

Гл.техн ЖБИ №7	Куранова		РК 1101-87-09.03
Нач.отд	Козеева		Сетки арматурные С2-1 и С2-2
Гл.спец	Афонин		Стадия: Р; Лист; Листов 1
Н.контр	Бурцев		Мосинжпроект
Рук.гр	Бурцев		
Инж	Вовчук		

Инв.№ подл. | Подпись и дата | Взам.инв.№

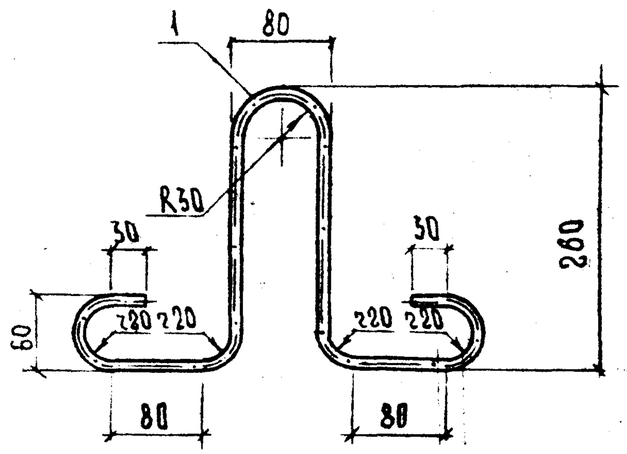

Обозначение	Марка	Масса, кг
РК 1101-87-09.04	П 1-1	0,59

Формат	Зона	Позиц.	Обозначение	Наименование	Кол.	Примеч.
				Детали		
				Стержни		
				Сталь класса А-I ГОСТ 5781-82		
А4		1	РК 1101-87-01-028	⌀10 ℓ = 950	1	0,59 кг

Гл. техн. ЖБИ №7	Куранова		РК 1101-87-09.04
Нач. отд.	Козеева		Петля П 1-1
Гл. спец.	Афонин		
Н. контр.	Бурцев		
Рук. гр.	Бурцев		
Инж.	Вовчук		

Стадия	Масса	Масштаб
Р.	см. табл.	
Лист	Листов 1	

Мосинжпроект

Инв. № подл. | Подпись и дата | Взам. инв. №

Нач. отд.	Козеева		
Гл. спец.	Афонин		
Н. контр.			

Стадия	Масса	Масштаб
Лист	Листов	

Мосинжпроект

Инв. № подл. | Подпись и дата | Взам. инв. №

Инв. № подл.	Подпись и дата	Взам. инв. №

Формат	Зона	Позиц.	Обозначение	Наименование	Кол. на испол. -10.00	Примеч.
				Документация		
А3			РК 1101-87-10.00 СБ	Сборочный чертеж		
А4			РК 1101-87-00.00 ТО	Техническое описание		
А3			РК 1101-87-00.00 ВРС	Ведомость расхода стали		
				Сборочные единицы		
А4		1	РК 1101-87-10.01	Сетка арматурная С1-1	4	2,95 кг
А4		2	РК 1101-87-10.01-01	Сетка арматурная С2-1	1	4,04 кг

Нач. отд.	Козеева		
Гл. спец.	Афонин		
Н. контр.	Бурцев		
Рук. гр.	Бурцев		
Инж.	Лубкова		

РК 1101-87-10.00

Плита перекрытия

КП-12

Стадия	Лист	Листов
Р.	1	2

Мосинжпроект

Инв. № подл.	Подпись и дата	Взам. инв. №

Формат	Зона	Позиц.	Обозначение	Наименование	Кол. на испол. -10.00	Примеч.
				Детали		
А4		3	РК 1101-87-10.02	Петля П 1-1	2	0,32 кг
				Материалы		
				Бетон класса В 22,5	0,17	

Марка КП-12

РК 1101-87-10.00

Лист 2

1 - 1

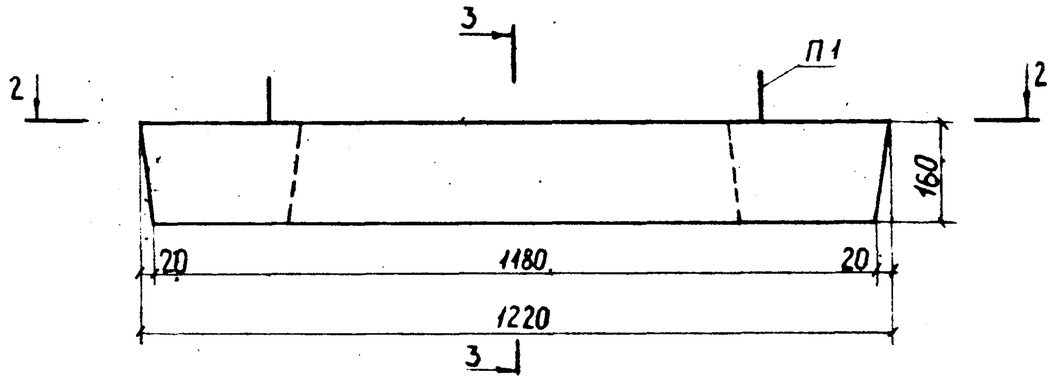

3 - 3

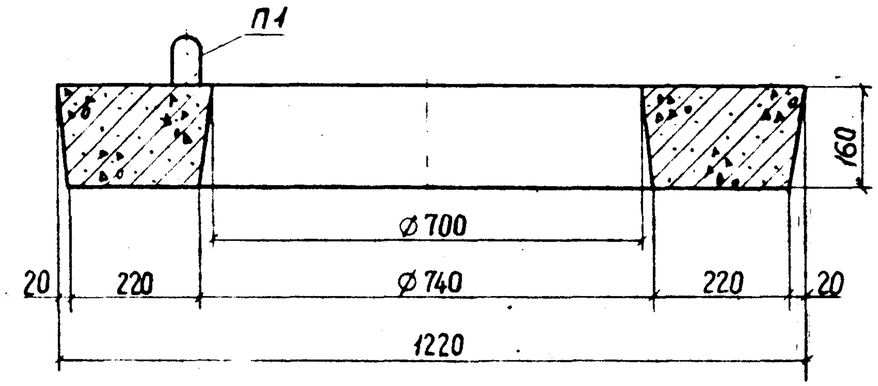

2 - 2

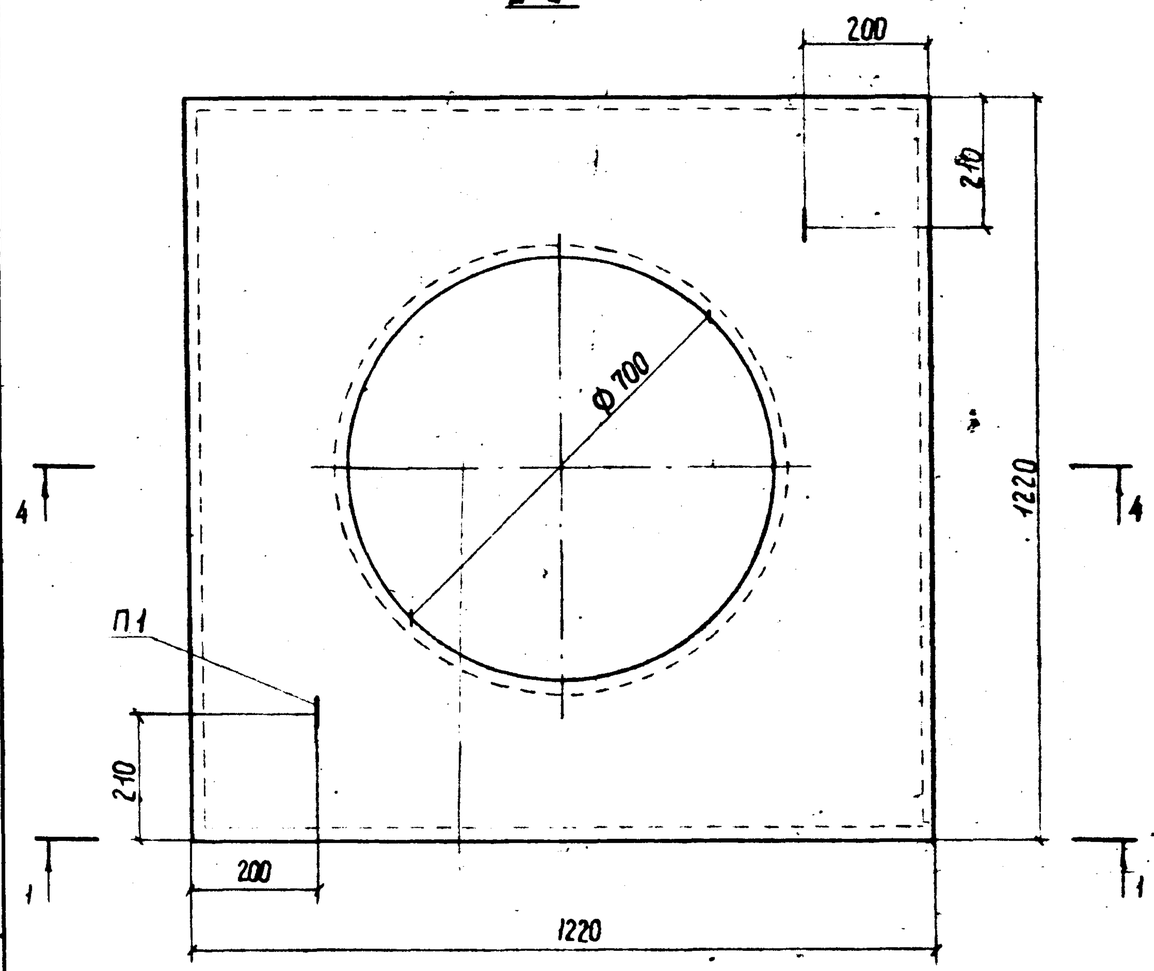

4 - 4

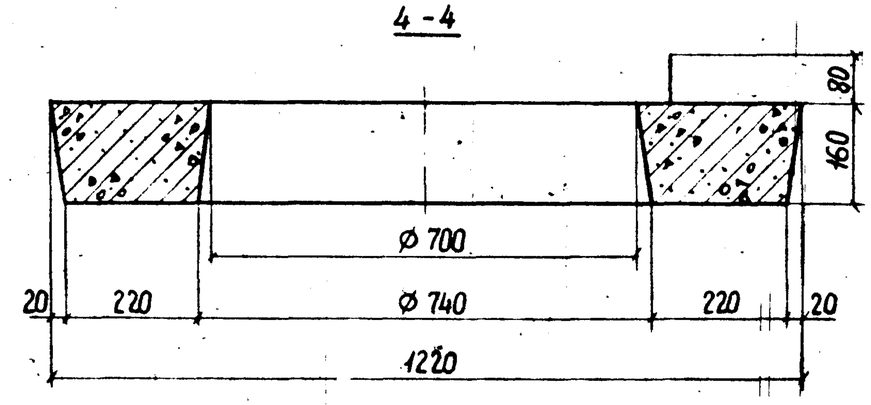

Плита КП-12 предназначена для усиления отверстий пробиваемых в плитах перекрытия КП-21 ÷ КП-42 при организации горловин.

				РК 1101-87-10.00 СБ		
Нач. отд.	Козеева			Плита перекрытия КП-12 Сборочный чертеж	Стадия	Масса	Масштаб
Гл. спец	Афонин				Р		
Н. контр.	Бурцев				Лист 1	Листов 2	
Рук гр.	Бурцев				Мосинжпроект		
Инж	Лубкова						

Инв. № подл. | Подпись и дата | Взам. инв. №

5-5

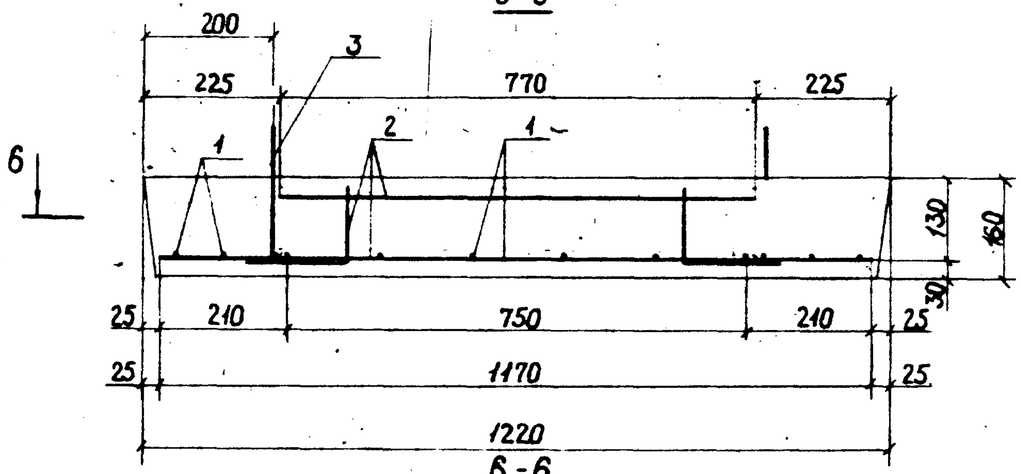

7-7

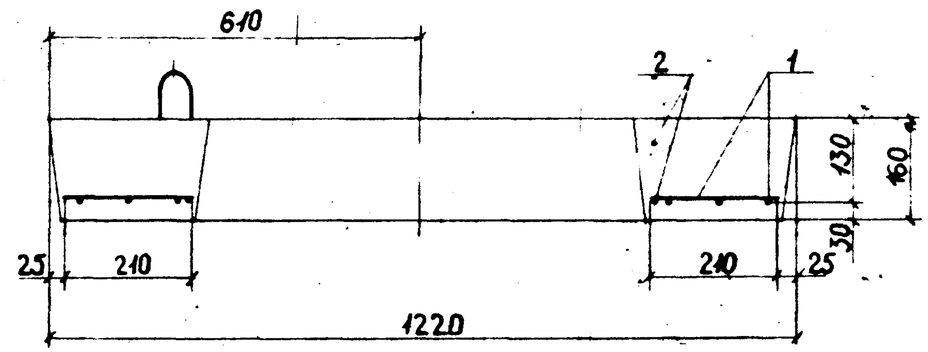

6-6

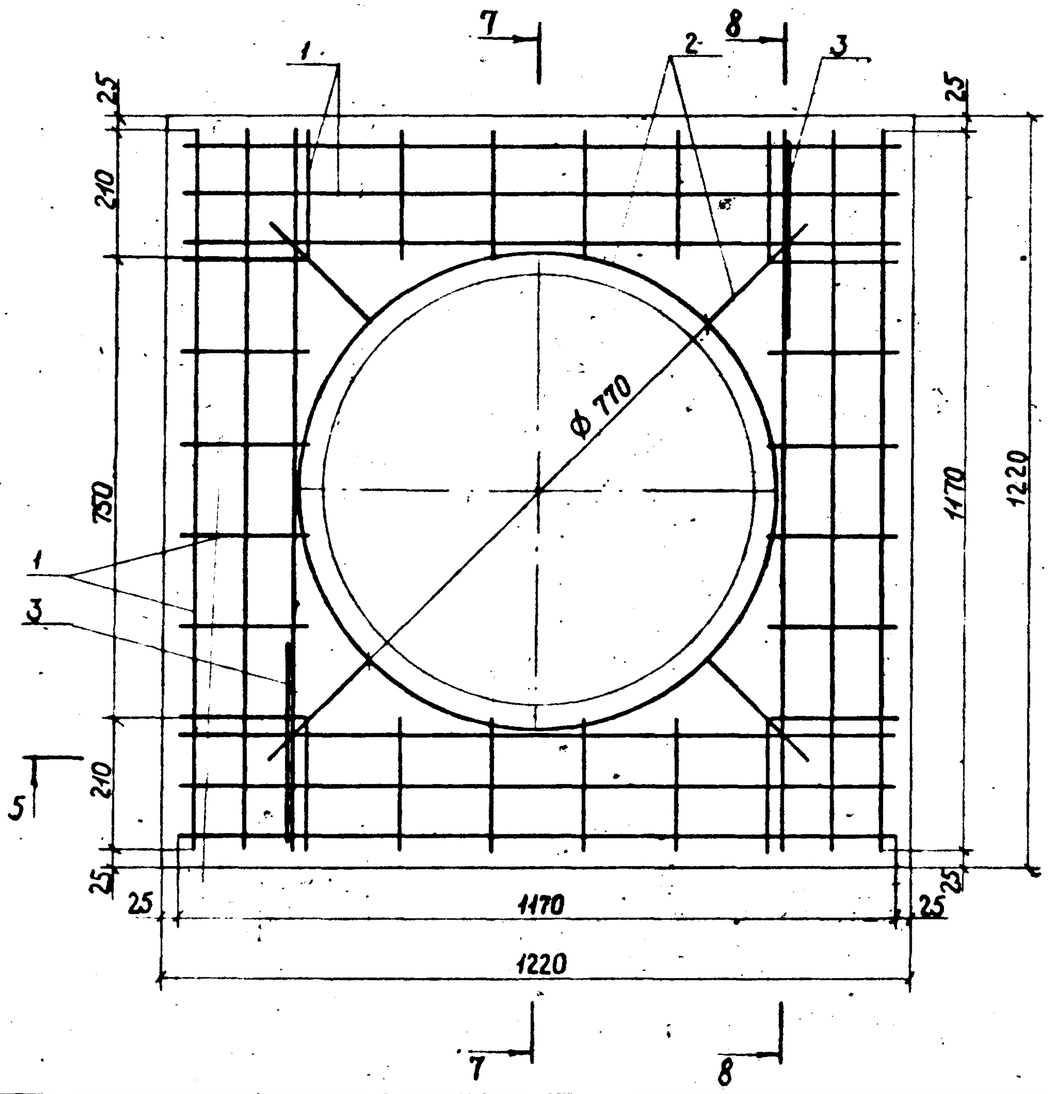

8-8

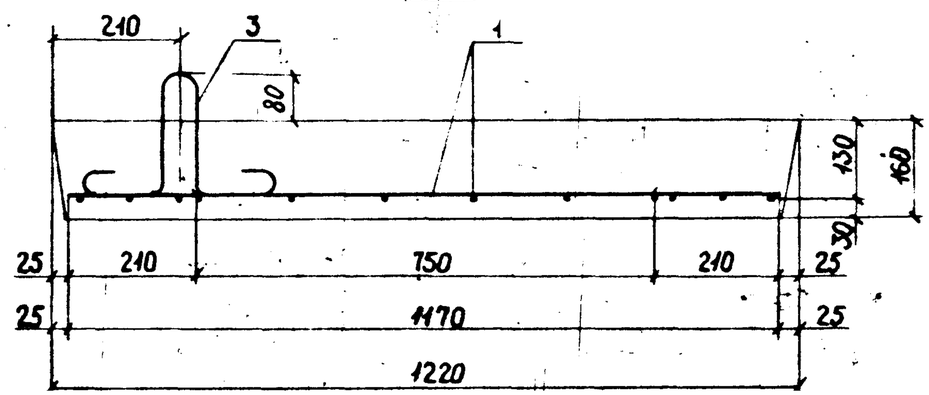

Обозначение	Марка	Масса m
РК 1101-87-10.00	КП-12	0,43

РК 1101-87-10.00 СБ	Лист 2

Инв. № подл. | Подпись и дата | Взам. инв. №

Инв. № подл.	Подпись и дата	Взам. инв. №

Формат	Зона	Позиц.	Обозначение	Наименование	Кол. на испол. -10.01 —	01						Масса поз. кг	Общая длина м	Общая масса кг
				Документация										
А4			РК 1101-87-10.01 СБ	Сборочный чертеж										
				Детали										
				Стержни										
				Сталь класса А-I ГОСТ 5781-82										
Б4		1	РК 1101-87-01-114	Ø10 ℓ= 2570		2						1,59	5,14	3,17
Б4		2	РК 1101-87-01-115	Ø10 ℓ= 350		4						0,22	1,40	0,87
			-116	Ø10 ℓ= 210	6							0,13	1,26	0,78
				Сталь класса А-III ГОСТ 5781-82										
Б4		1	РК 1101-87-01-117	Ø10 ℓ= 1170	3							0,72	3,51	2,17
				Марка	С1-1	С2-1								

Гл. техн.	Куранова	
ЖБИ №2		
Нач. отд.	Козеева	
Гл. спец.	Афонин	
Н. контр.	Бурцев	
Рук. гр.	Бурцев	
Инж.	Лубкова	

РК 1101-87-10.01

Сетки арматурные С1-1 и С2-1.

Стадия	Лист	Листов
Р		1

Мосинжпроект

Лицевая сторона 2

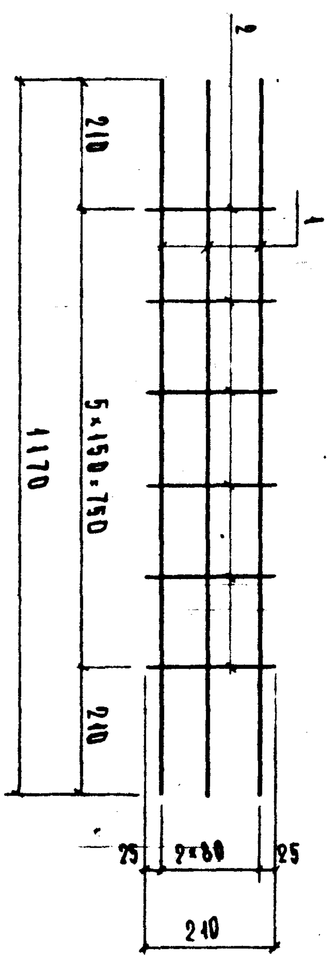

Рис. 2

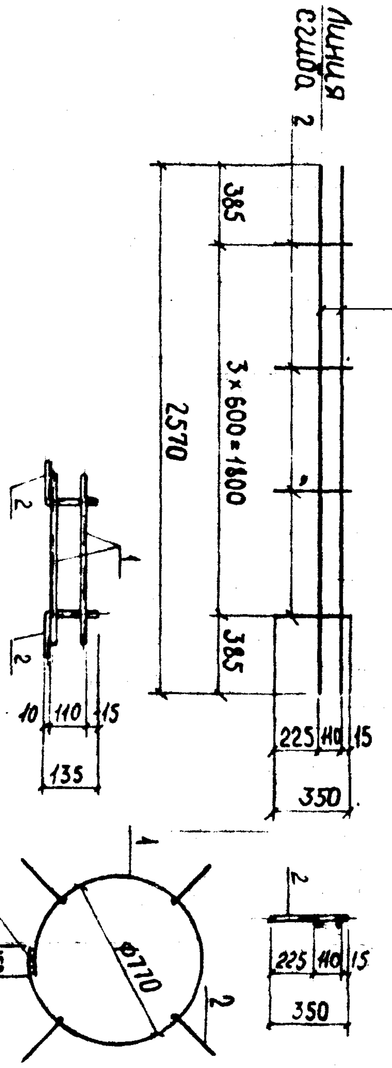

Рис. 1

Обозначение	Марка	Рис	Масса, кг
РК 1101-87-10.01 -01	С1-1	2	2,99
	С2-1	1	4,04

Инв. № подл.	Подпись и дата	Взам. инв. №

Гл. техн.	Куранова	
ЖБИ №2		
Нач. отд.	Козеева	
Гл. спец.	Афонин	
Н. контр.	Бурцев	
Рук. гр.	Бурцев	
Инж.	Лубкова	

РК 1101-87-10.01 СБ

Сетки арматурные С1-1 и С2-1 Сборочный чертеж

Стадия	Масса	Масштаб
Р	См. табл.	-
Лист	Листов 1	

Мосинжпроект

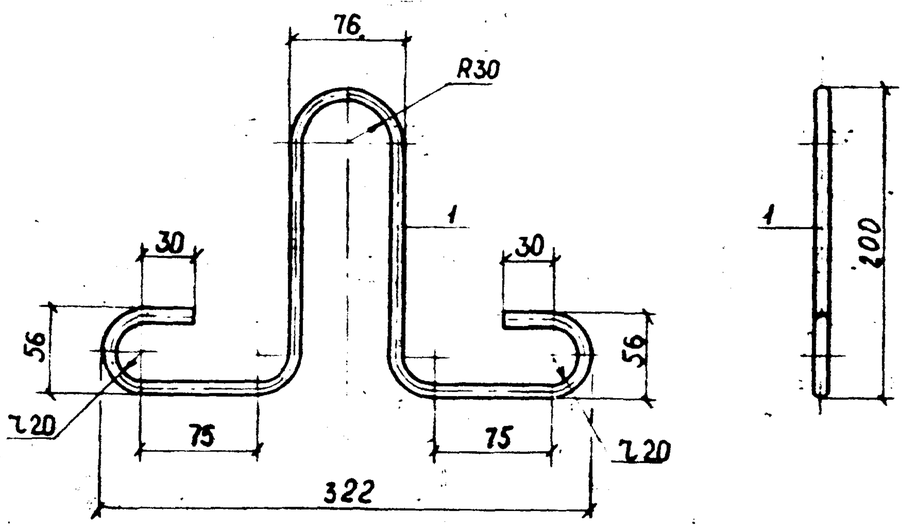

Обозначение	Марка	Масса, кг
РК 1101-87-10.02	П 1-1	0,32

Формат	Зона	Позиц	Обозначение	Наименование	Кол	Примеч
				Детали		
				Стержни		
				Сталь класса А-I ГОСТ 5781-82		
Б4		1	РК 1101-87-01-118	Ø8 ℓ=810	1	0,32 кг

Гл техн	Куранова		РК 1101-87-10.02
ЖБИ №7			
Нач отд.	Козеева		Петля П 1-1
Гл. спец	Афонин		
Н. контр.	Бурцев		
Рук гр.	Бурцев		
Инж	Лубкова		

Стадия	Масса	Масштаб
Р	См. табл.	
Лист	Листов 1	

Мосниипроект

Инв. № подл. | Подпись и дата | Взам. инв. №

Нач. отд.			
Гл. спец.			
Н. контр.			

Стадия	Масса	Масштаб
Лист	Листов	

Мосниипроект

Инв. № подл. | Подпись и дата | Взам. инв. №

Инв.№ подл.	Подпись и дата	Взам. инв.№

Формат	Зона	Позиц.	Обозначение	Наименование	Кол. на испол. -11.00										Примеч.
					-	01	02	03	04						
				Документация											
А3			РК 1101-87-11.00 СБ	Сборочный чертеж											
А4			РК 1101-87-00.00 ТО	Техническое описание											
А3			РК 1101-87-00.00 ВРС	Ведомость расхода стали											
				Сборочные единицы											
А3		1	РК 1101-87-11.01	Сетка арматурная С1-1	2										3,01 кг
			-01	Сетка арматурная С1-2		2									4,20 кг
			-02	Сетка арматурная С1-3			1								14,59 кг
			-03	Сетка арматурная С1-4				1							19,97 кг
			-04	Сетка арматурная С1-5					1						25,36 кг

Нач.отд.	Козеева		
Гл.спец.	Афонин		
Н.контр.	Бурцев		
Рук.гр.	Бурцев		
Инж.	Вовчук		

РК 1101-87-11.00

Плиты днища КД-21..., КД42

Стадия	Лист	Листов
Р.	1	2

Мосинжпроект

Инв.№ подл.	Подпись и дата	Взам. инв.№

Формат	Зона	Позиц.	Обозначение	Наименование	Кол. на испол. -11.00										Примеч.
					-	01	02	03	04						
А3		2	РК 1101-87-11.01-05	Сетка арматурная С2-1			1								6,35 кг
			-06	Сетка арматурная С2-2				1							12,32 кг
			-07	Сетка арматурная С2-3					1						19,86 кг
				Детали											
А3		3	РК 1101-87-11.02	Стержень арматурный СТ1-1	14										1,85 кг
			-01	Стержень арматурный СТ1-2		14									2,54 кг
			-02	Стержень арматурный СТ1-3			14								3,38 кг
			-03	Стержень арматурный СТ1-4				14							4,06 кг
			-04	Стержень арматурный СТ1-5					14						4,60 кг
А3		4	РК 1101-87-11.02 -05	Петля П1-1	2	2									0,71 кг
			-06	Петля П1-2			4	4	4						0,59 кг
				Материалы											
				Бетон класса В22,5	0,20	0,31	0,52	0,72	0,92						

Марка	КД-21	КД-25	КД-30	КД-36	КД-42

РК 1101-87-11.00

Лист 2

08

Рис.1

1-1

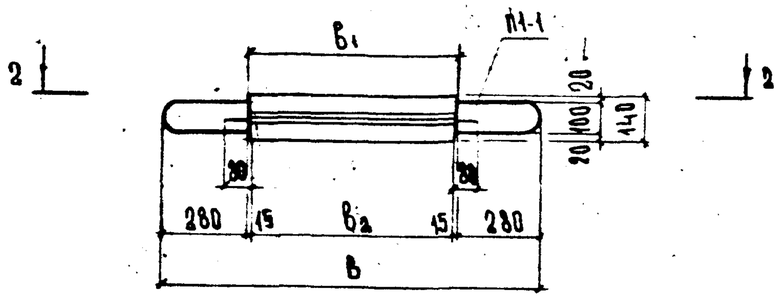

3-3

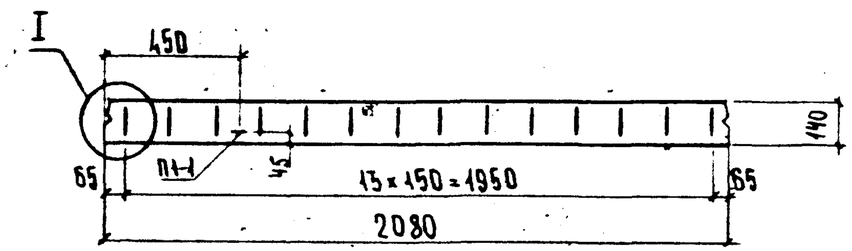

2-2

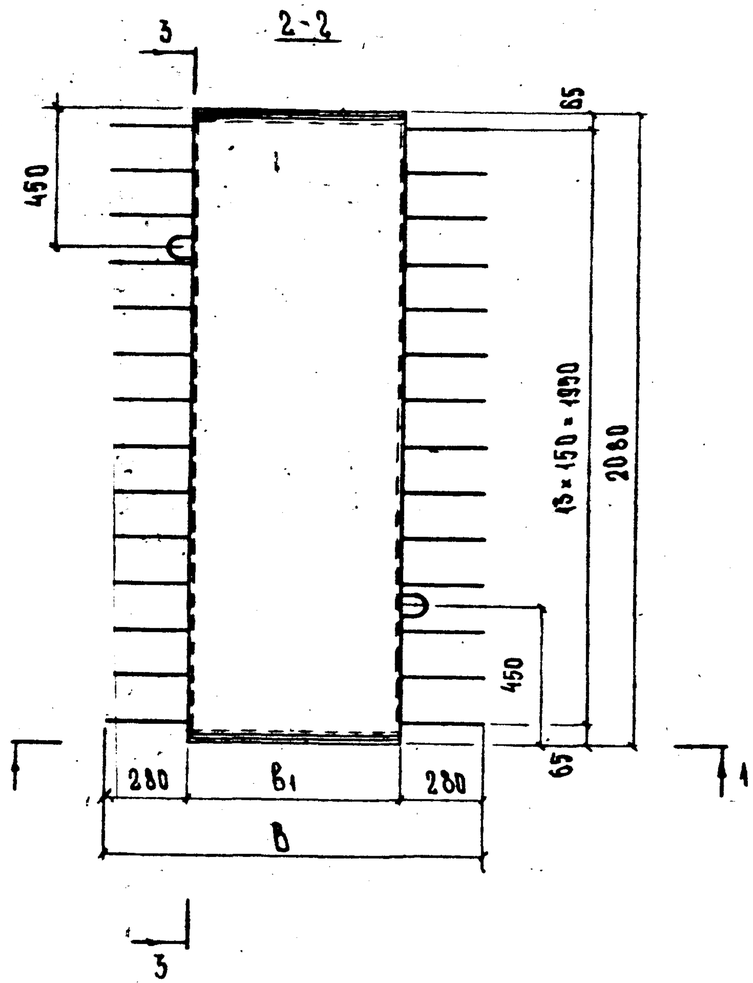

I

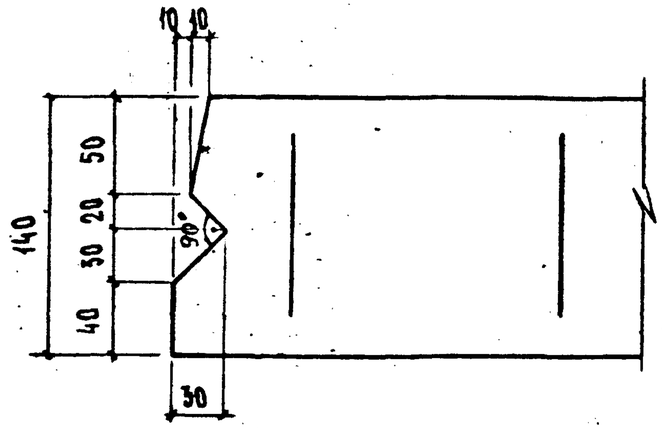

Нач.отд.	Козеева		
Гл.спец	Афонин		
Н.контр.	Бурцев		
Рук.гр.	Бурцев		
Инж.	Вовчук		

РК 1101-87-11.00 СБ

Плиты днища
КД-21...КД-42
Сборочный чертеж

Стадия	Масса	Масштаб
Р		
Лист 1	Листов 7	

Мосинжпроект

Инв.№ подл. | Подпись и дата | Взам. инв.№

Рис.2

4 - 4

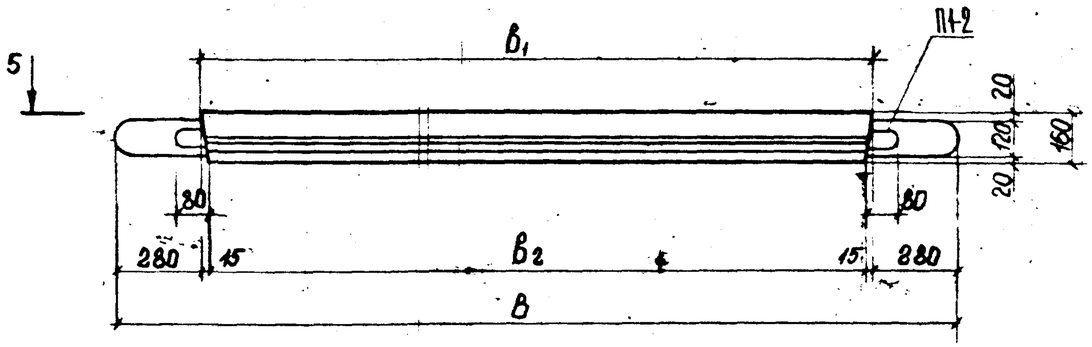

6 - 6

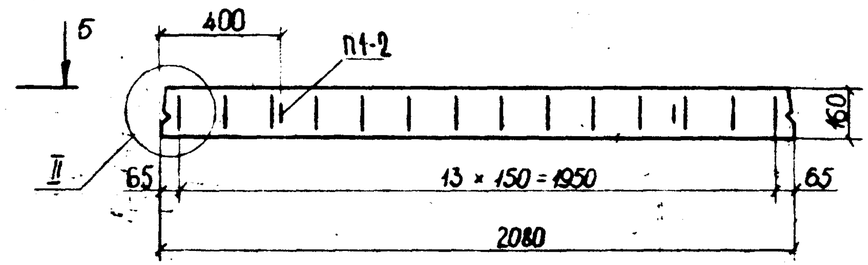

5 - 5

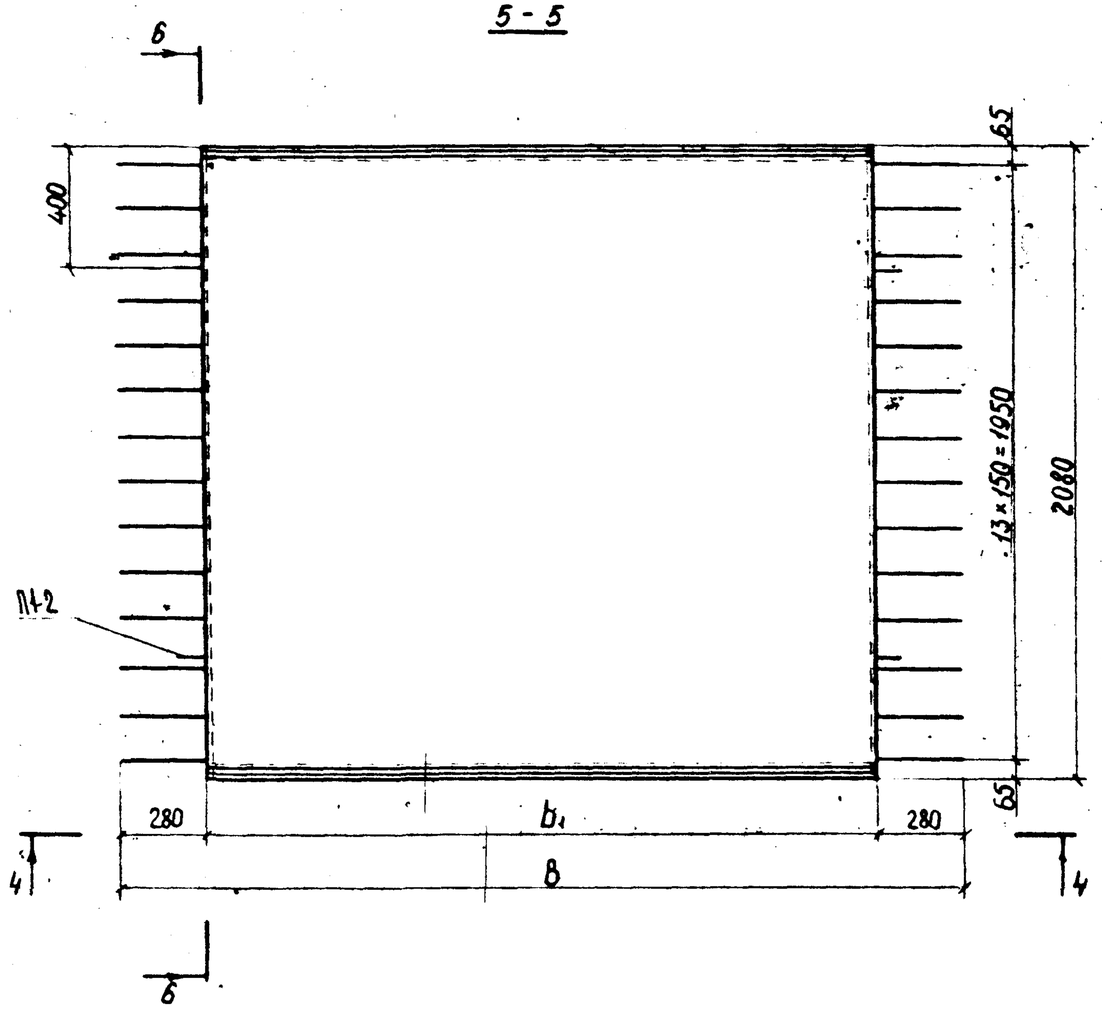

II

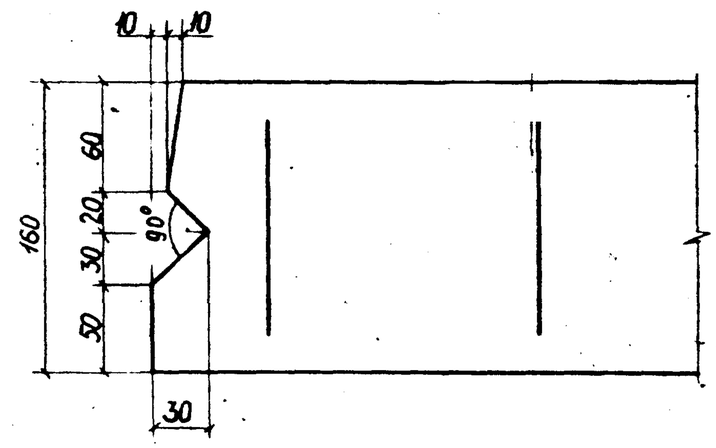

Инв.№ подл.	Подпись и дата	Взам.инв.№

Схема армирования 1

7-7

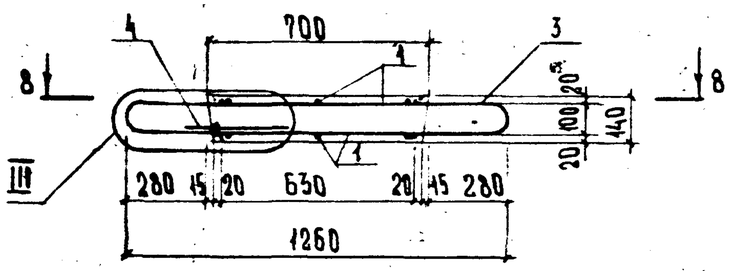

9-9

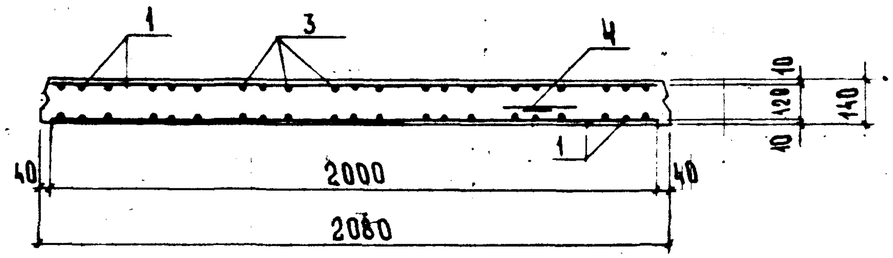

8-8

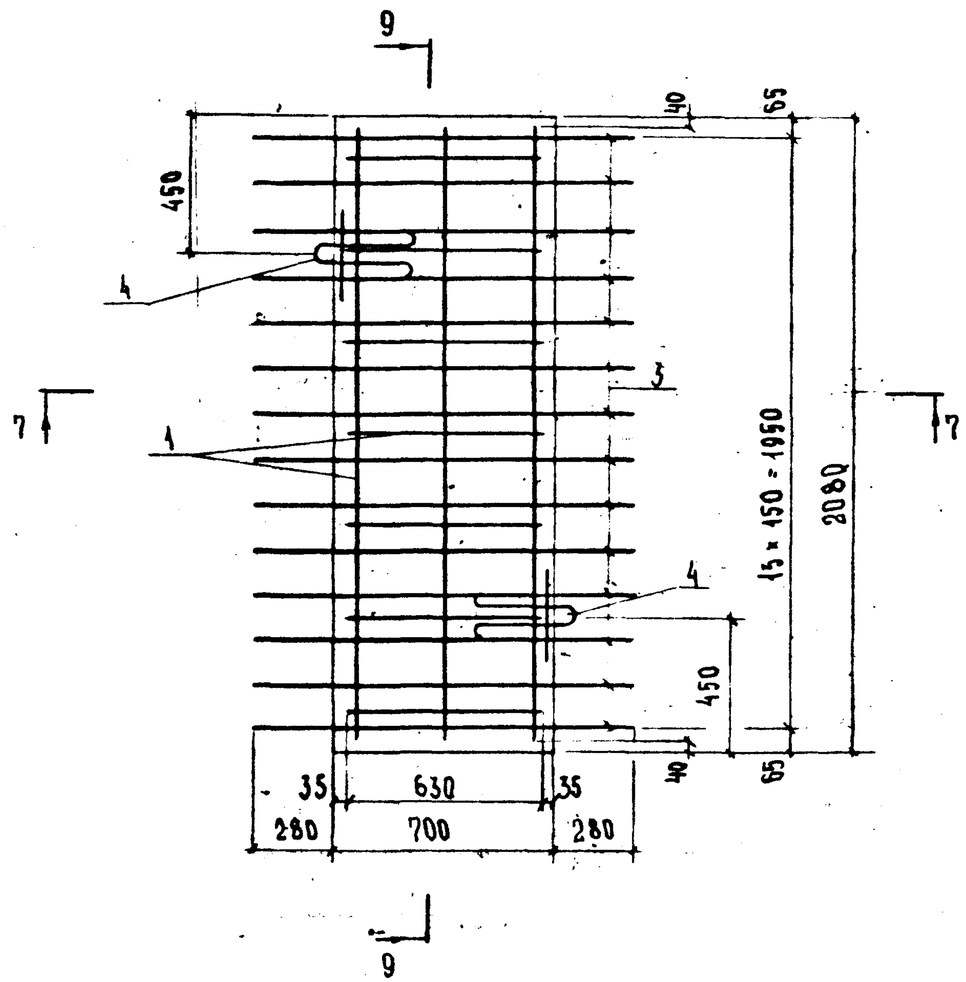

III

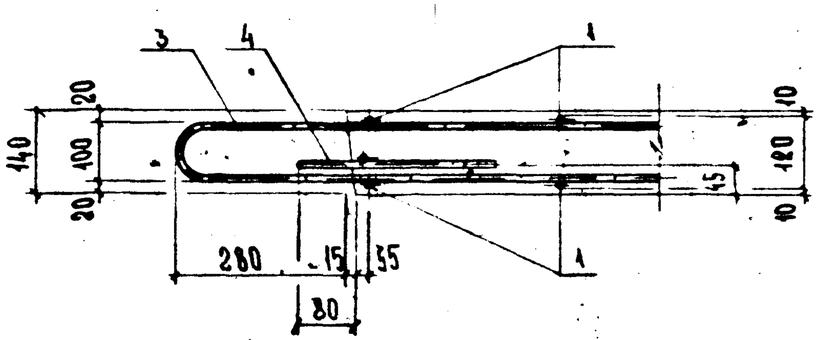

РК 1101-87-11.00 СБ.	Лист 3

Инв. № подл. | Подпись и дата | Взам. инв. №

Схема армирования 2

10 - 10

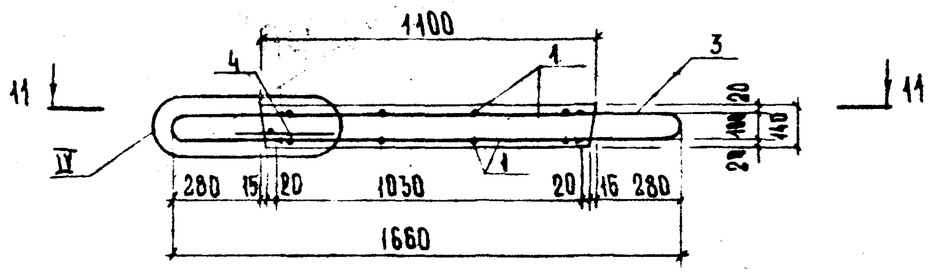

12 - 12

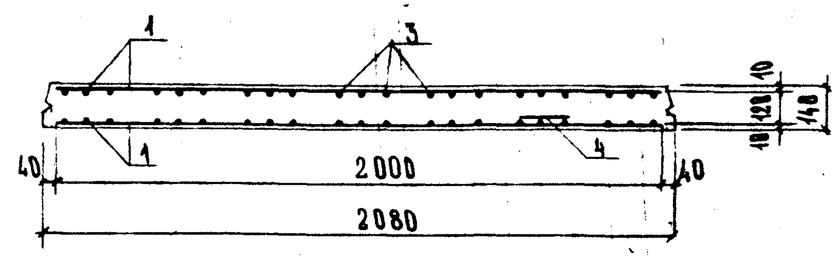

11 - 11

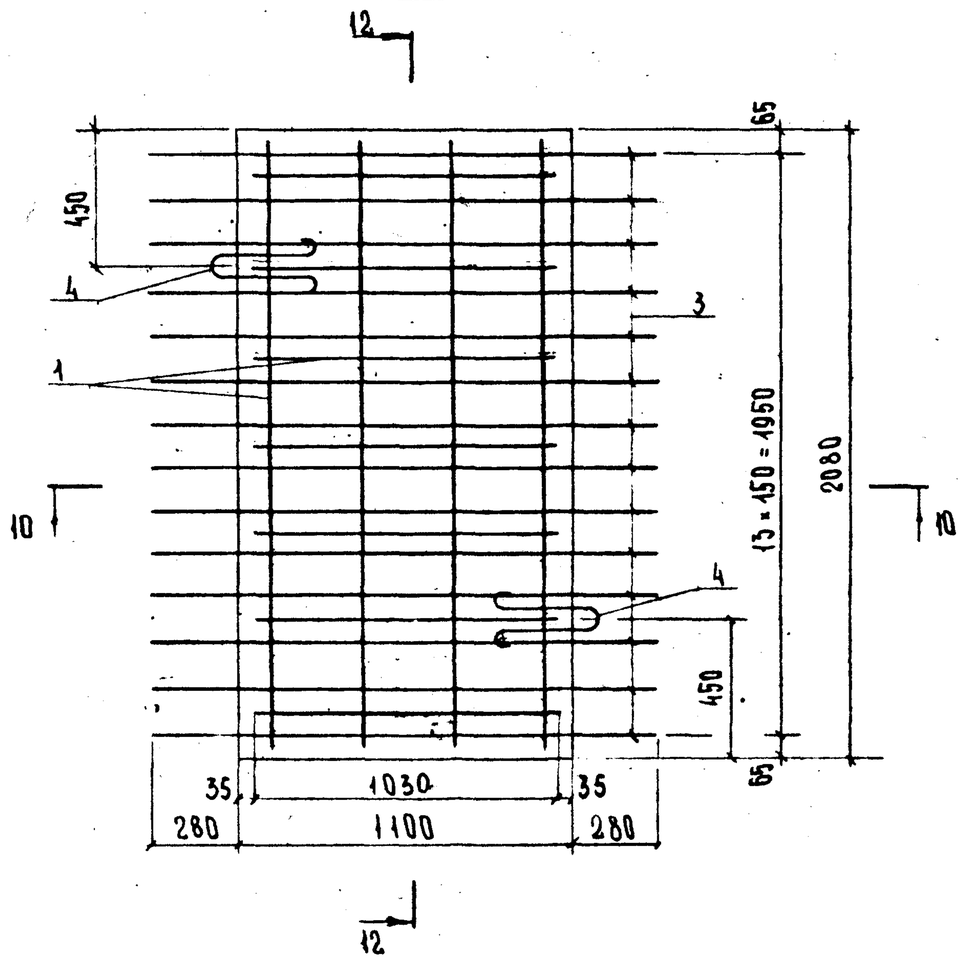

IV

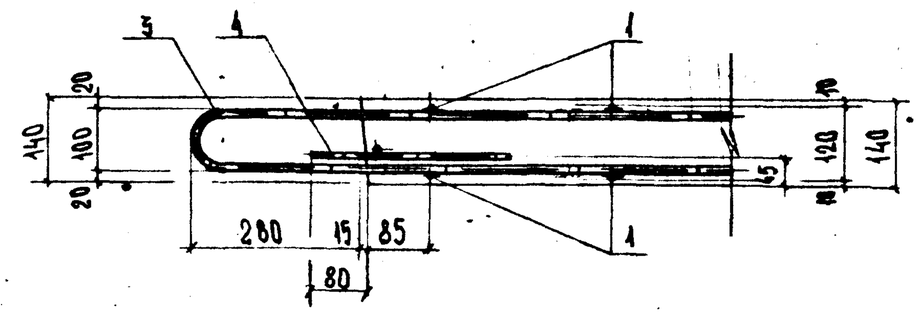

РК 1101-87-11.00 СБ	Лист 4

Инв. № подл. | Подпись и дата | Взам. инв. №

Схема армирования 3

13 - 13

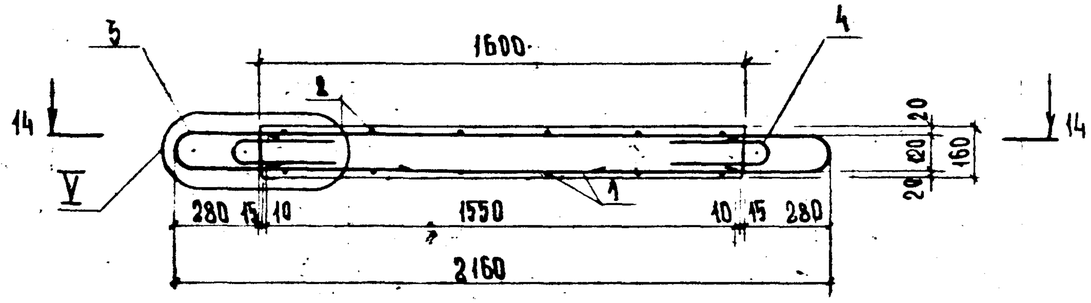

15 - 15

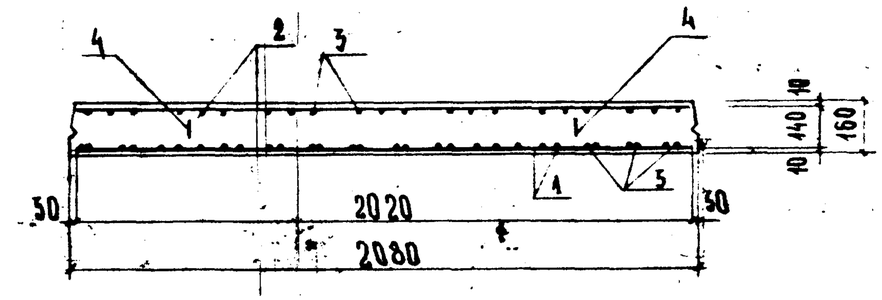

14 - 14

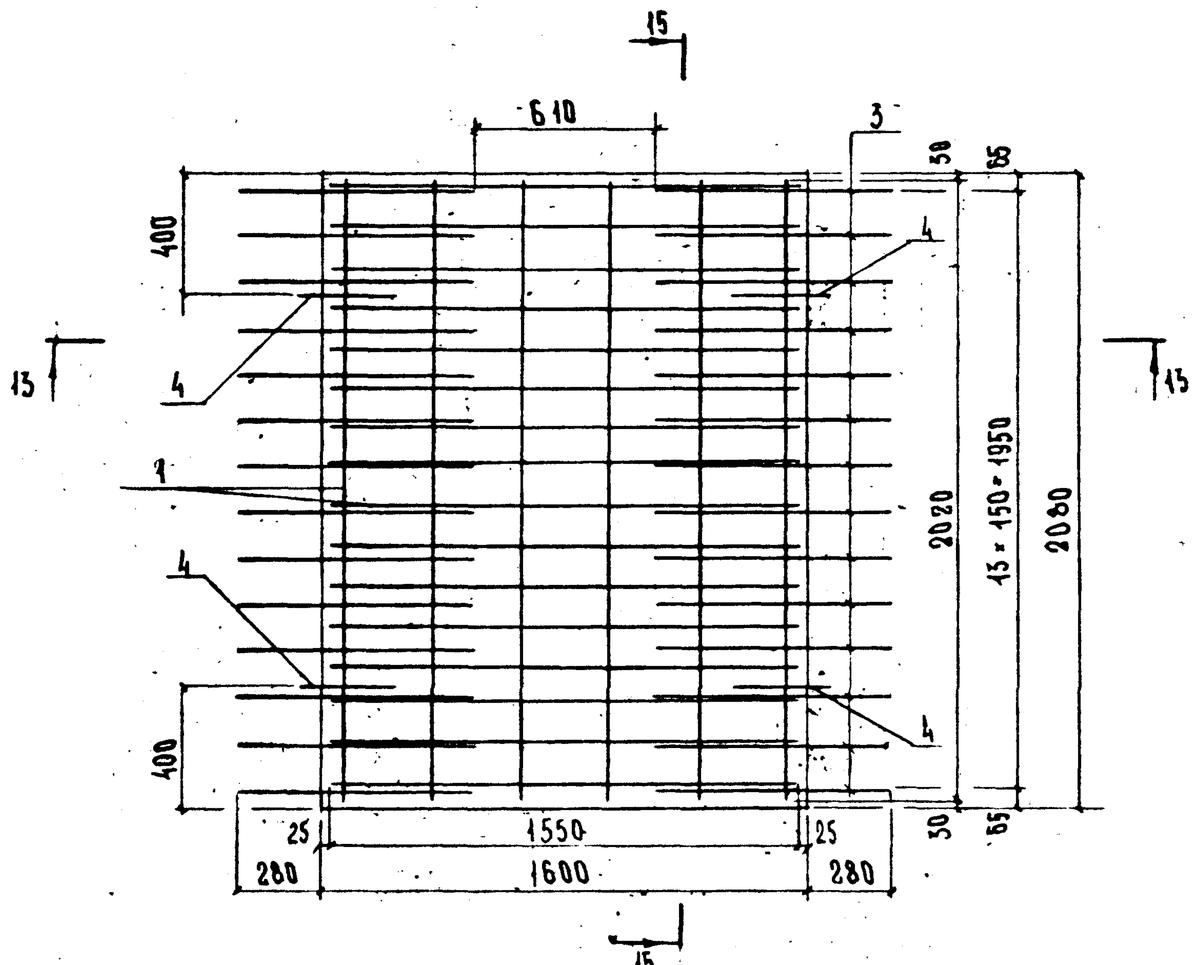

V

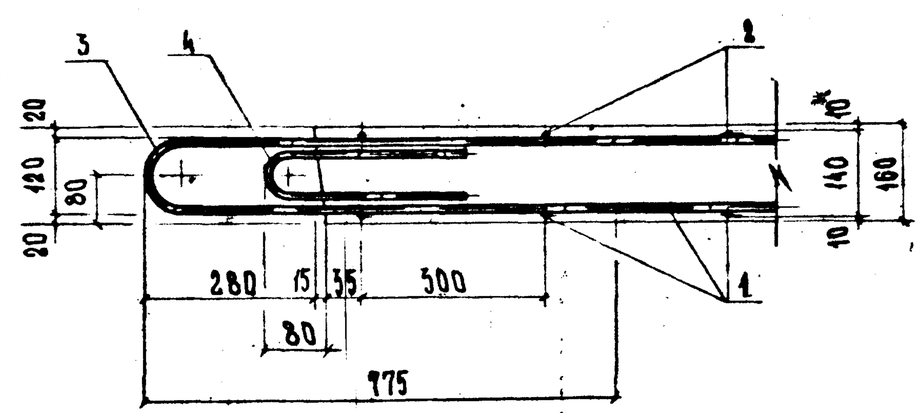

РК 1101-87-11.00 СБ	Лист 5

Инв.№ подл. | Подпись и дата | Взам. инв. №

Схема армирования 4

16 - 16

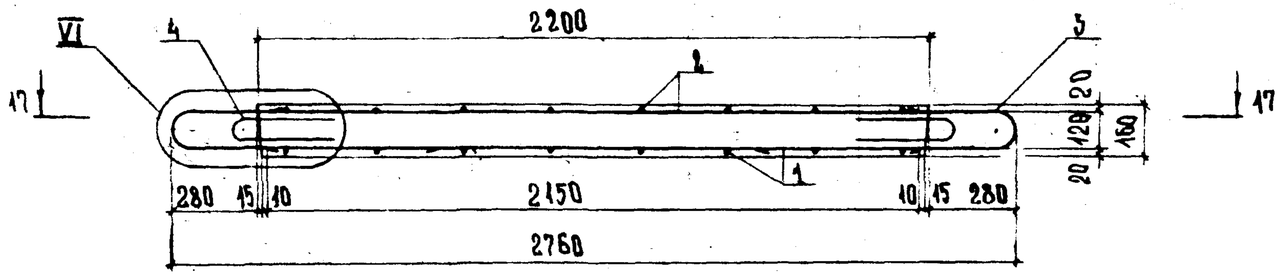

18 - 18

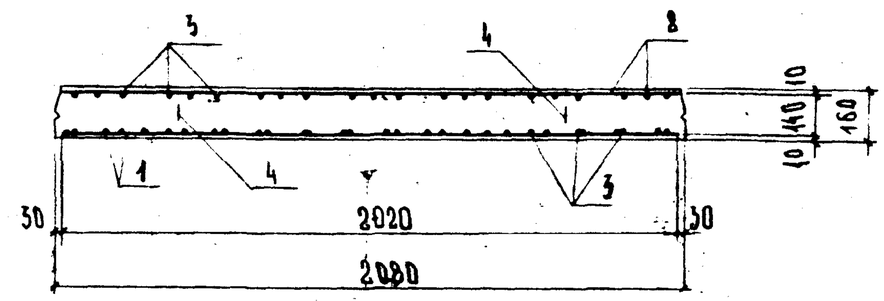

17 - 17

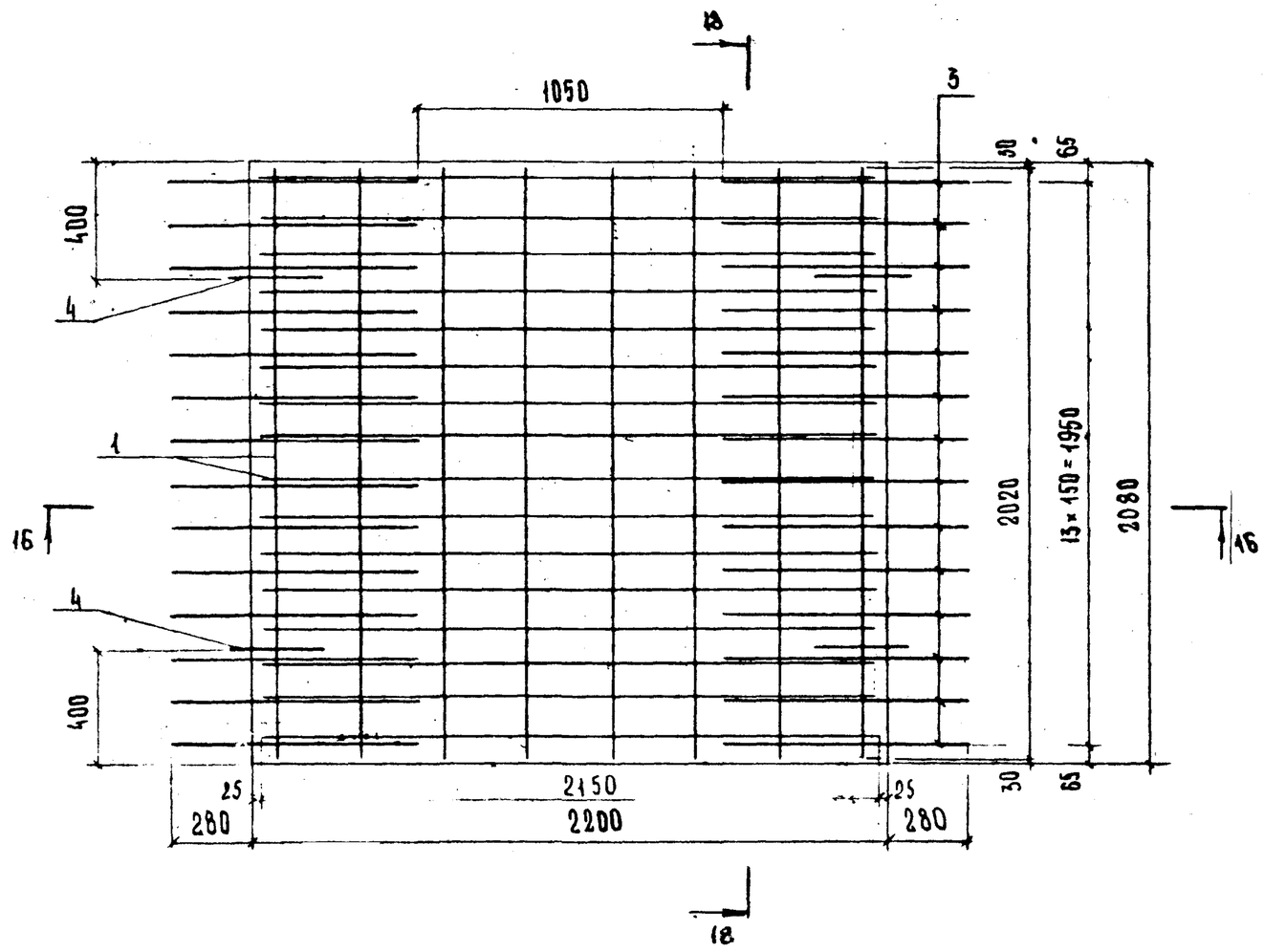

VI

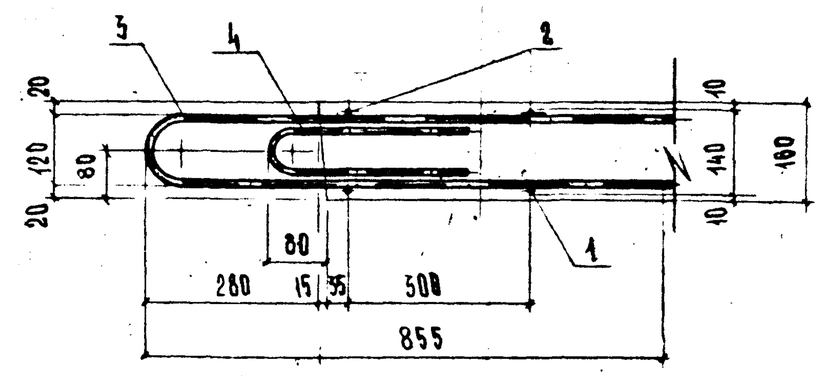

Инв. № подл.	Подпись и дата	Взам. инв. №

РК 1101-87-11.00 СБ

Лист 6

Схема армирования 5

19 - 19

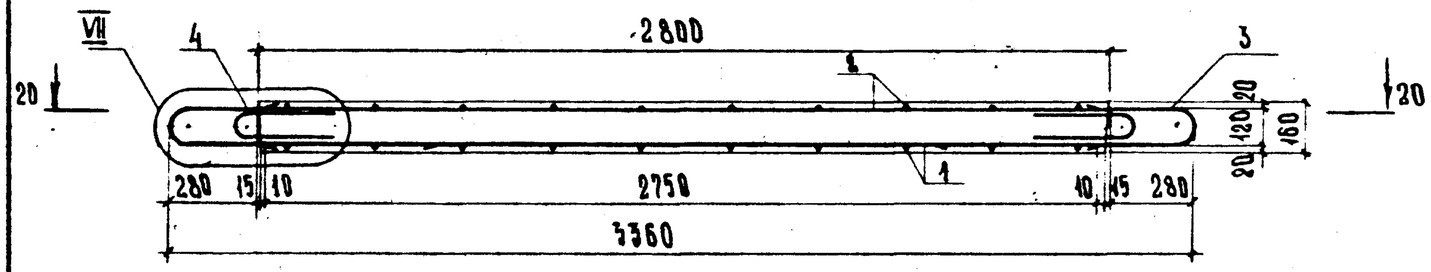

21 - 21

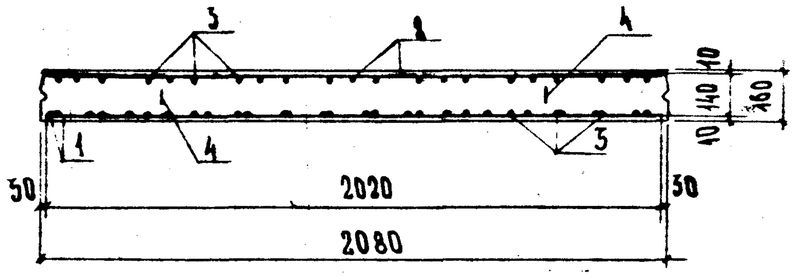

20 - 20

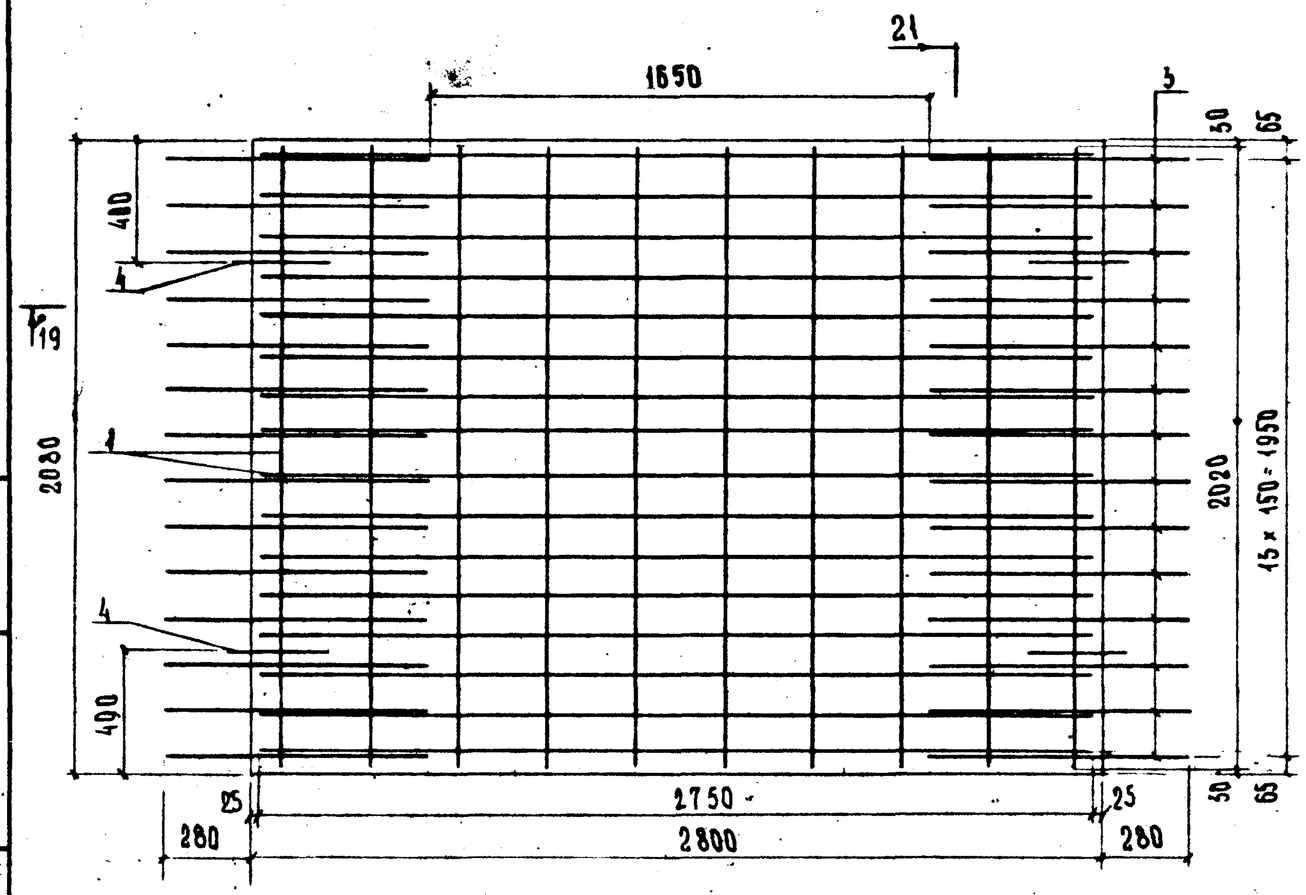

VII

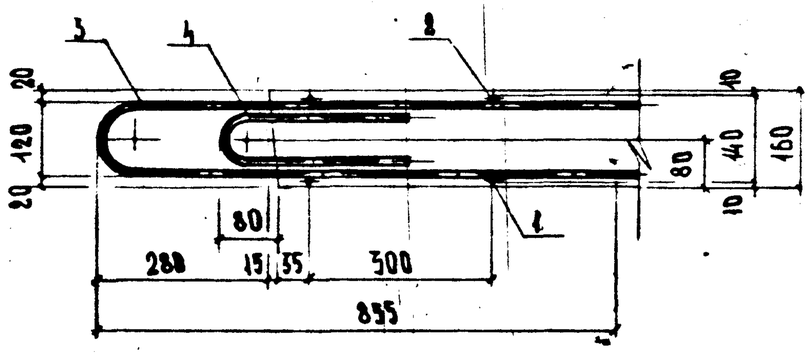

Обозначение	Марка	Рис.	Схема армир	Размеры, мм			Масса, т
				B	B_1	B_2	
РК 1101-87-11.00 -	КД-21	1	1	1260	700	670	0,50
-01	КД-25	1	2	1660	1100	1070	0,78
-02	КД-30	2	3	2160	1600	1570	1,30
-03	КД-36	2	4	2760	2200	2170	1,80
-04	КД-42	2	5	3360	2800	2770	2,30

Инв. № подл. | Подпись и дата | Взам. инв. №

Инв. № подл.	Подпись и дата	Взам. инв. №

Формат	Зона	Позиц.	Обозначение	Наименование	Кол. на испол. -11.01								Масса поз. кг	Общая длина м	Общая масса кг
					–	01	02	03	04	05	06	07			
				Документация											
А3			РК 1101-87-11.01 СБ	Сборочный чертеж											
				Детали											
				Стержни											
				Сталь класса Вр-I ГОСТ 6727-80											
Б4		2	РК 1101-87-01-119	∅ 5 ℓ= 1550						7			0,22	10,85	1,56
			-120	∅ 5 ℓ= 1030		7							0,15	7,21	1,04
			-121	∅ 5 ℓ= 630	7								0,091	4,41	0,64
				Сталь класса А-I ГОСТ 5781-82											
Б4		1	РК 1101-87-01-122	∅ 8 ℓ= 2020			6						0,80	12,12	4,79
			-122	∅ 8 ℓ= 2020				8					0,80	16,16	6,38
			-122	∅ 8 ℓ= 2020					10				0,80	20,20	7,98
Б4		2	РК 1101-87-01-122	∅ 8 ℓ= 2020						6			0,80	12,12	4,79
			-122	∅ 8 ℓ= 2020							8		0,80	16,16	6,38
			-122	∅ 8 ℓ= 2020								10	0,80	20,20	7,98

Гл. техн.	Куранова	
ЖБИ №7		
Нач. отд.	Козеева	
Гл. спец.	Афонин	
Н. контр.	Бурцев	
Рук. гр.	Бурцев	
Инж.	Лубкова	

РК 1101-87-11.01

Сетки арматурные С1-1...С1-5 и С2-1...С2-3

Стадия	Лист	Листов
Р.	1	2

Мосинжпроект

Инв. № подл.	Подпись и дата	Взам. инв. №

Формат	Зона	Позиц.	Обозначение	Наименование	Кол. на испол. -11.01								Масса поз. кг	Общая длина м	Общая масса кг
					–	01	02	03	04	05	06	07			
Б4		1	РК 1101-87-01-123	∅ 8 ℓ= 2000	3								0,79	6,00	2,37
			-123	∅ 8 ℓ= 2000		4							0,79	8,00	3,16
				Сталь класса А-III ГОСТ 5781-82											
Б4		2	РК 1101-87-01-124	∅ 8 ℓ= 2750					16				1,09	44,00	17,38
			-125	∅ 8 ℓ= 2150				16					0,85	34,40	13,59
			-125	∅ 8 ℓ= 2150							7		0,85	15,05	5,94
			-126	∅ 8 ℓ= 1550			16						0,61	24,80	9,80
			-127	∅ 10 ℓ= 2750								7	1,70	19,25	11,88

Марка	С1-1	С1-2	С1-3	С1-4	С1-5	С2-1	С2-2	С2-3

РК 1101-87-11.01

Лист 2

Рис.1

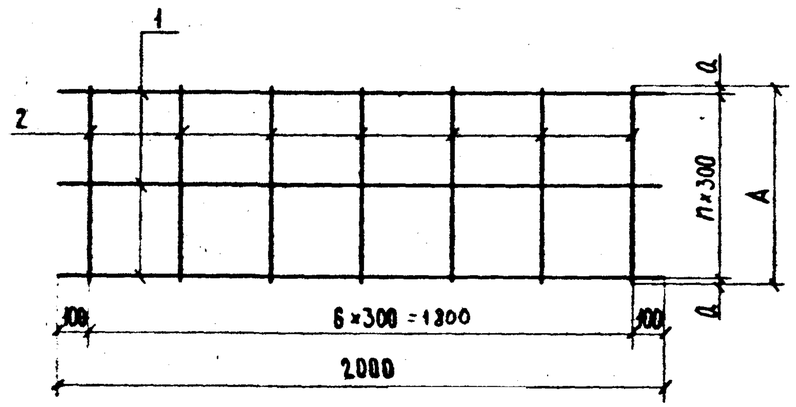

Рис.3

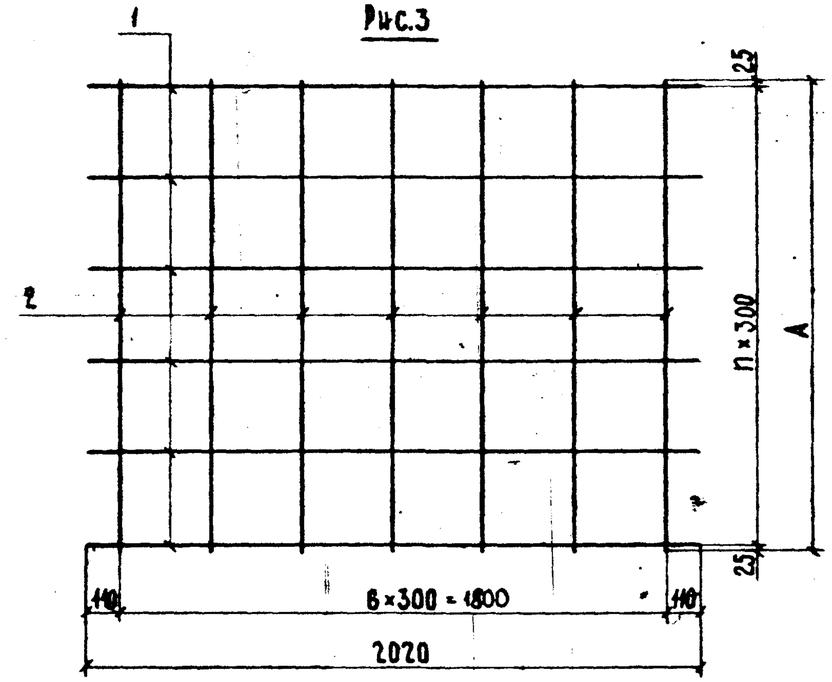

Рис.2

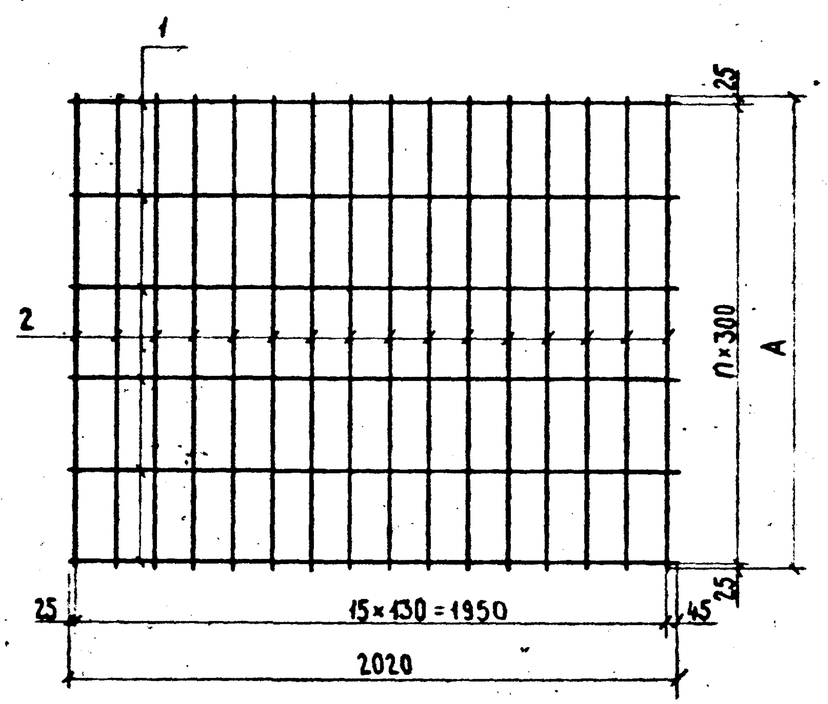

Обозначение	Марка	Рис.	Размеры, мм		n	Масса, кг
			a	A		
РК 1101-87-11.01	С 1-1	1	15	630	2	3,01
-01	С 1-2	1	65	1030	3	4,20
-02	С 1-3	2	-	1550	5	14,59
-03	С 1-4	2	-	2150	7	19,97
-04	С 1-5	2	-	2750	9	25,36
-05	С 2-1	3	-	1550	5	6,35
-06	С 2-2	3	-	2150	7	12,32
-07	С 2-3	3	-	2750	9	19,86

Гл.трхн ЖБИ №7	Куранова		РК 1101-87-11.01 СБ
Нач.отд.	Козеева		Сетки арматурные С1-1...С1-5 и С2-1...С2-3 Сборочный чертеж.
Гл.спец	Афонин		
Н. контр.	Бурцев		
Рук. гр.	Бурцев		
Инж.	Лубкова		

Стадия	Масса	Масштаб
Р	См. табл.	
Лист	Листов 1	

Мосинжпроект

Инв.№ подл. | Подпись и дата | Взам. инв.№

Рис.1

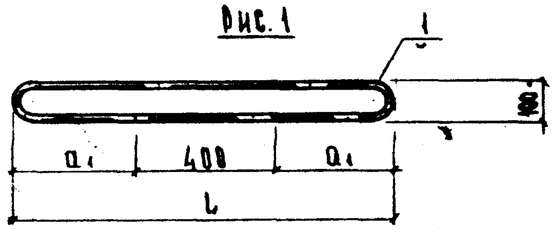

Рис.2

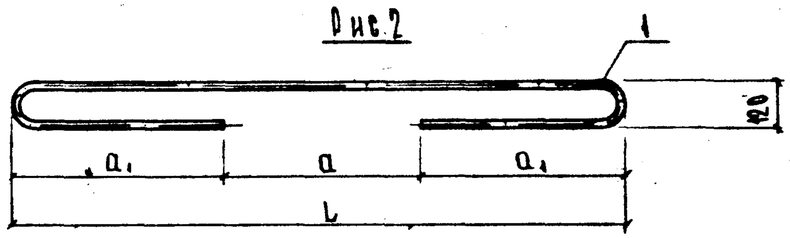

Рис.3

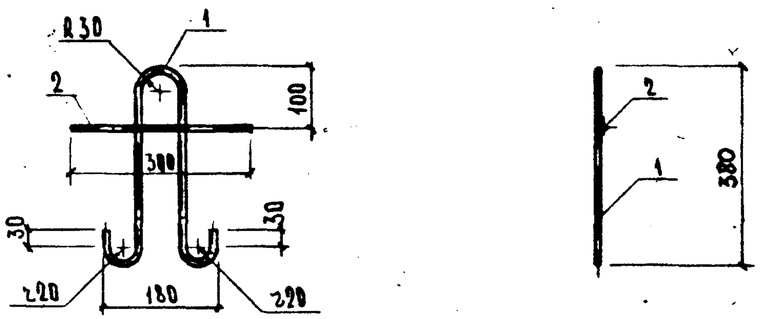

Рис.4

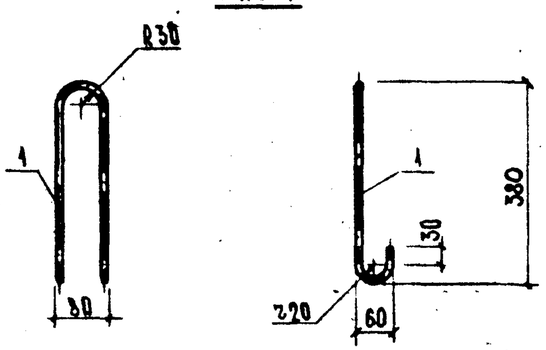

Обозначение	Марка	Рис.	Размеры, мм			Масса, кг
			L	a	a₁	
РК 1101-87-11.02-	СТ1-1	1	1260	–	430	1,85
-01	СТ1-2	1	1660	–	630	2,34
-02	СТ1-3	2	2160	610	775	3,38
-03	СТ1-4	2	2760	1050	855	4,06
-04	СТ1-5	2	3360	1650	855	4,60
-05	П1-1	3	–	–	–	0,71
-06	П1-2	4	–	–	–	0,59

Формат	Зона	Позиц.	Обозначение	Марка	Наименование		Кол.	Примеч.
					Детали			
					Стержни			
					Сталь класса А-I ГОСТ 5781-82			
Б.ч.		1	РК 1101-87-01-028	П1-1	⌀ 10	ℓ = 950	1	0,59 кг
			-028	П1-2	⌀ 10	ℓ = 950	1	0,59 кг
					Сталь класса А-III ГОСТ 5781-82			
Б.ч.		2	РК 1101-87-01-128	П1-1	⌀ 8	ℓ = 300	1	0,12 кг
Б.ч.		1	РК 1101-87-01-129	СТ1-2	⌀ 10	ℓ = 3800	1	2,34 кг
			-130	СТ1-1	⌀ 10	ℓ = 3000	1	1,85 кг
			-131	СТ1-5	⌀ 12	ℓ = 5170	1	4,60 кг
			-132	СТ1-4	⌀ 12	ℓ = 4570	1	4,06 кг
			-133	СТ1-3	⌀ 12	ℓ = 3810	1	3,38 кг

Гл.техн ЖБИ №7	Куранова	
Нач.отд.	Козеева	
Гл.спец.	Афонин	
Н.контр.	Бурцев	
Рук.гр.	Бурцев	
Инж.	Вовчук	

РК 1101-87-11.02

Стержни арматурные СТ1-1, СТ1-5 детали П1-1 и П1-2

Стадия	Масса	Масштаб
Р	см таб.	
Лист	Листов 1	

Мосинжпроект

Инв. № подл. | Подпись и дата | Взам. инв. №

Инв.№ подл.	Подпись и дата	Взам. инв.№

Формат	Зона	Позиц.	Обозначение	Наименование	Кол. на испол. -12.00 —	01	02	03	04						Примеч.
				Документация											
А3			РК 1101-87-12.00 СБ	Сборочный чертеж											
А4			РК 1101-87-00.00 ТО	Техническое описание											
А3			РК 1101-87-00.00 ВРС	Ведомость расхода стали											
				Сборочные единицы											
А4		1	РК 1101-87-12.01	Каркас плоский Кр 1-1	3										10,47 кг
			-01	Каркас плоский Кр 1-2		3									19,46 кг
А4		1	РК 1101-87-12.02	Каркас плоский Кр 1-3			4								26,24 кг

Нач.отд.	Козеева		
Гл.спец.	Афонин		
Н.контр.	Бурцев		
Рук.гр.	Бурцев		
Инж.	Лубкова		

РК 1101-87-12.00

Балки

КБ-21...КБ-42

Стадия	Лист	Листов
Р.	1	2

Мосинжпроект

Инв.№ подл.	Подпись и дата	Взам. инв.№

Формат	Зона	Позиц.	Обозначение	Наименование	Кол. на испол. -12.00 —	01	02	03	04						Примеч.
				Детали											
Б4		2	РК 1101-87-01-134	Ф8 А-I ГОСТ 5781-82 l=230	16	18	24								0,091 кг
Б4		3	РК 1101-87-01-82	Ф20 А-III ГОСТ 5781-82 l=3980				7							9,83 кг
Б4		4	РК 1101-87-01-135	Ф12 А-I ГОСТ 5781-82 l=3980				5							3,53 кг
Б4		3	РК 1101-87-01-136	Ф22 А-III ГОСТ 5781-82 l=4460					4						13,29 кг
Б4		4	РК 1101-87-01-137	Ф12 А-III ГОСТ 5781-82 l=4580					6						4,07 кг
А3		5	РК 1101-87-12.03	Стержень арматурный СТ1-1					5						14,48 кг
А3		6	РК 1101-87-12.03-01	Стержень арматурный СТ2-1				17							2,92 кг
А3		7	РК 1101-87-12.03-02	Стержень арматурный СТ2-2				4	5						1,66 кг
А3		6	РК 1101-87-12.03-03	Стержень арматурный СТ2-3					18						3,52 кг
А3		8	РК 1101-87-12.03-04	Петля П1-1	2	2	2								0,32 кг
			-05	Петля П1-2				2							1,81 кг
			-08	Петля П1-3					2						2,71 кг
				Материалы											
				Бетон класса В 22,5	0,25	0,29	0,34	1,00	1,15						

Марка	КБ-21	КБ-25	КБ-30	КБ-36	КБ-42

РК 1101-87-12.00

Лист 2

Рис.1

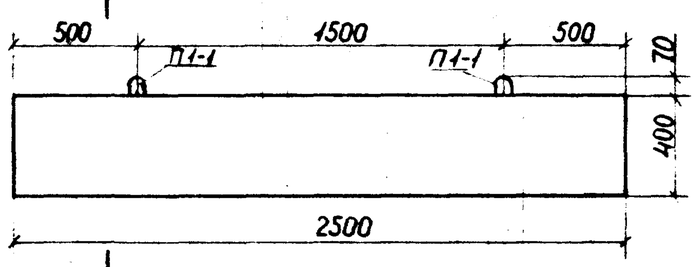

1-1

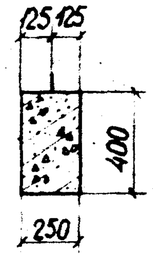

КБ-21

Рис.2

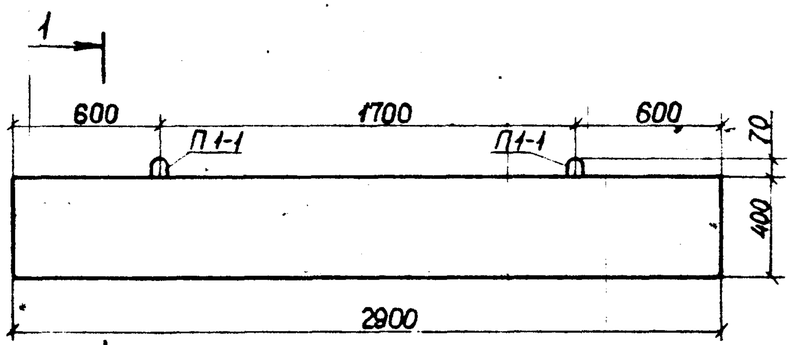

КБ-25

Рис.3

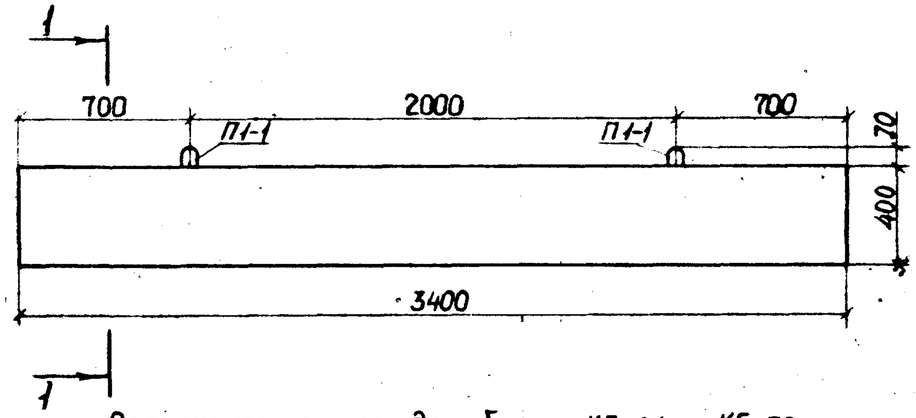

КБ-30

Расчетная схема для балок КБ-21...КБ-30

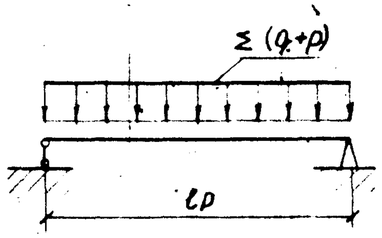

Марка	ℓ_p, м	Σ(q+p), т/м
КБ-21	2,3	19,0
КБ-25	2,7	19,0
КБ-30	3,2	19,0

2-2

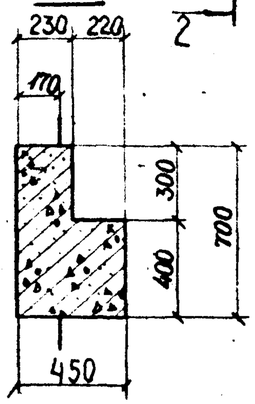

Рис.4

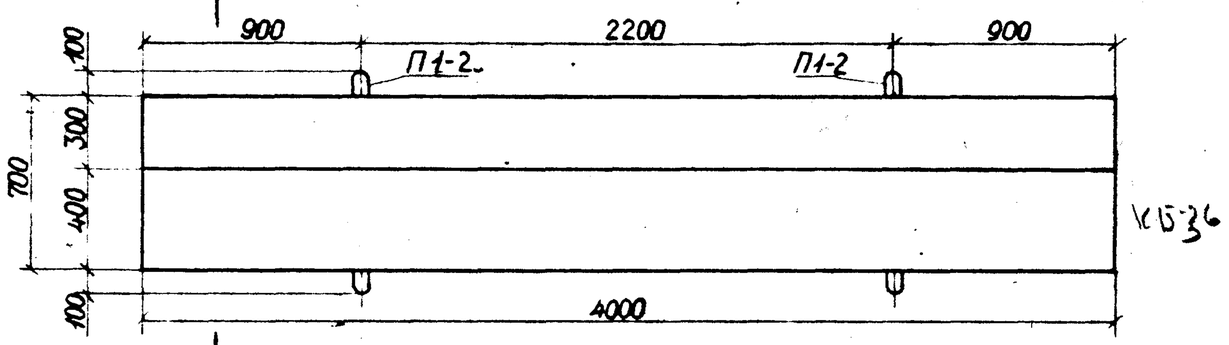

КБ-36

Рис.5

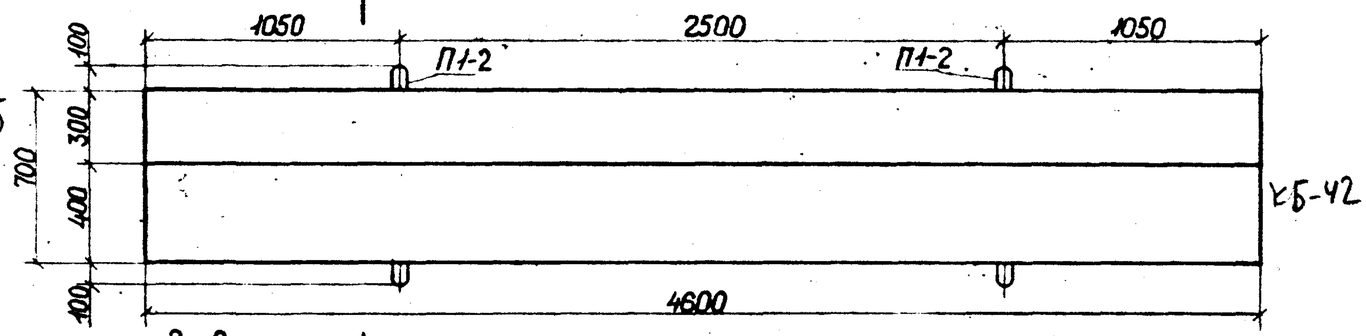

КБ-42

Расчетная схема для балок КБ-36 и КБ-42

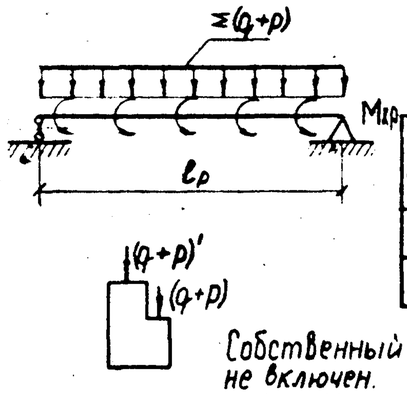

Марка	ℓ_p, м	(q+p), т/м	(q+p)', т/м	Σ(q+p), т/м	Mкр, т·м/м
КБ-36	3,8	18,8	2,0	20,8	2,8
КБ-42	4,4	18,8	2,0	20,8	2,8

Собственный вес балки в расчетные нагрузки не включен.

НАЧ.ОТД.	КОЗЕЕВА		
ГА.СПЕЦ	АФОНИН		
Н.КОНТР	Бурцев		
Рук.гр	Бурцев		
Инж.	Лубкова		

РК-1101-87-12.00 СБ

Балки КБ-21... КБ-42 Сборочный чертеж

Стадия	Масса	Масштаб
Р	см. табл.	

Лист 1 Листов 4

МОСИНЖПРОЕКТ

Инв.№ подл. | Подпись и дата | Взам. инв.№

Схема армирования 1

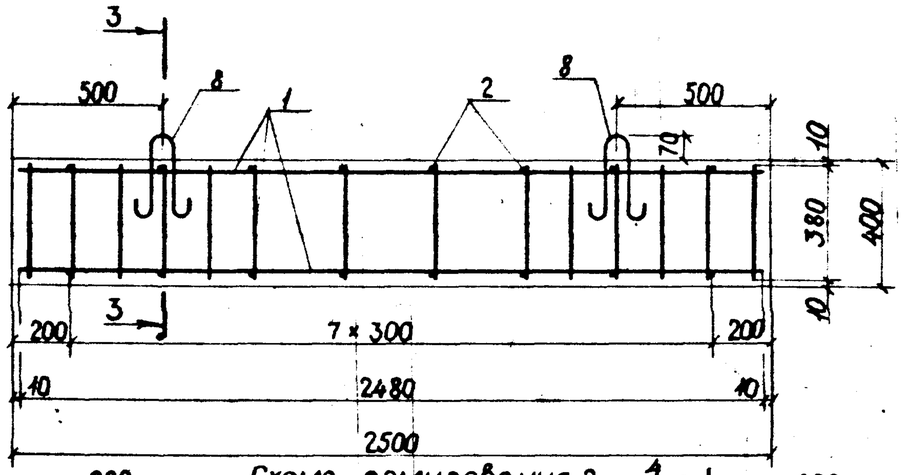

КБ-21

3-3

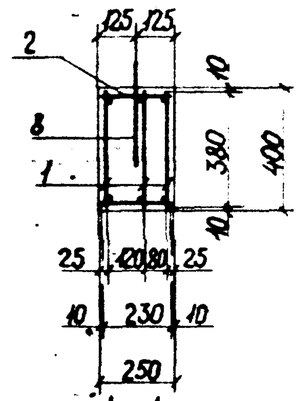

Схема армирования 2

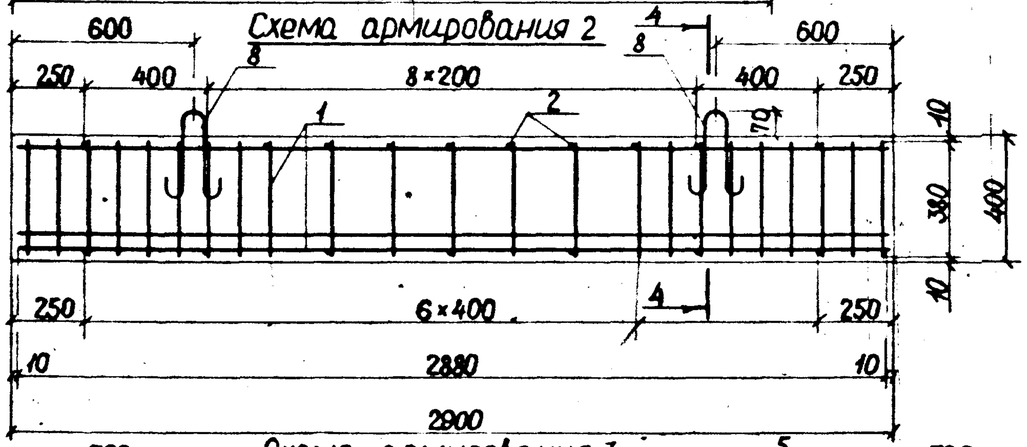

КБ-25

4-4

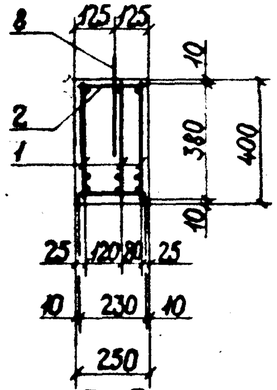

Схема армирования 3

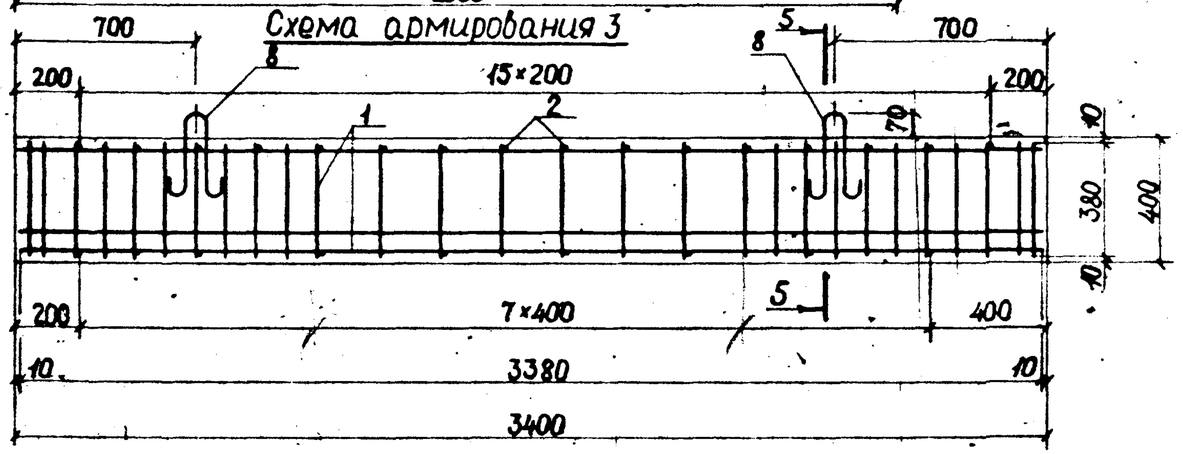

КБ-30

5-5

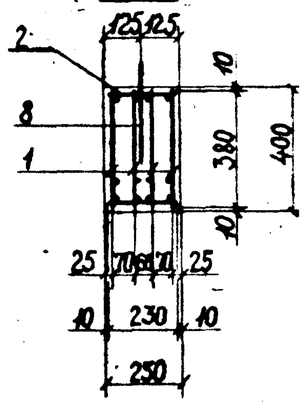

Инв. № подл.	Подпись и дата	Взам. инв. №

Схема армирования 4

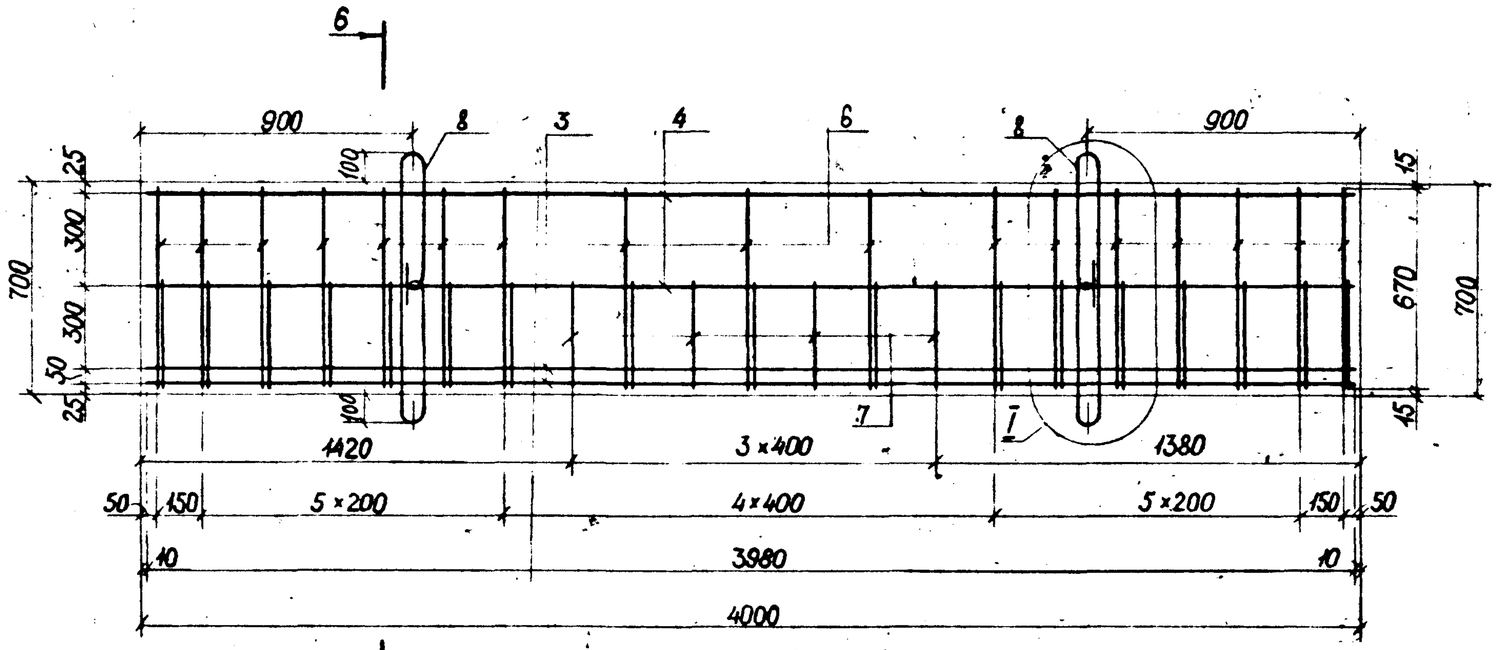

6 - 6

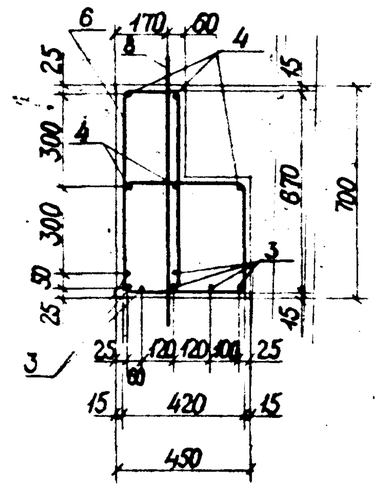

к Б-3б

Схема армирования 5

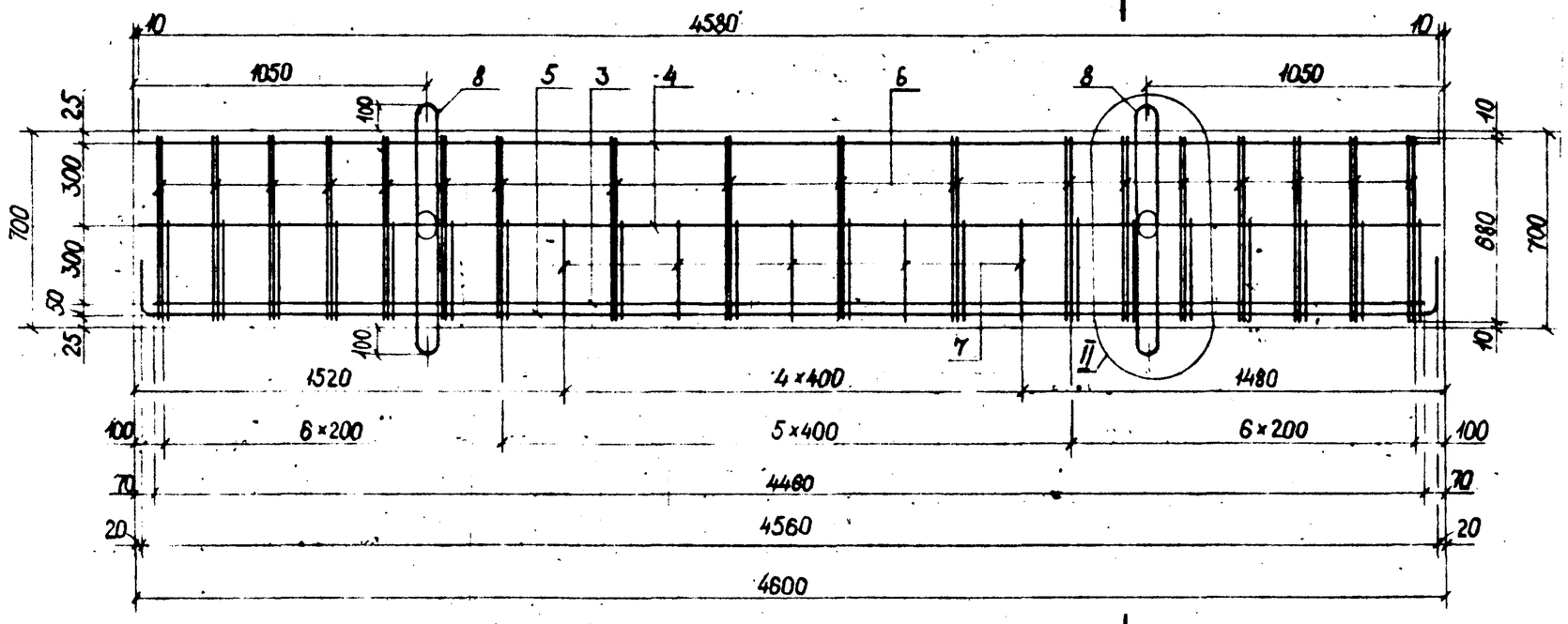

7 - 7

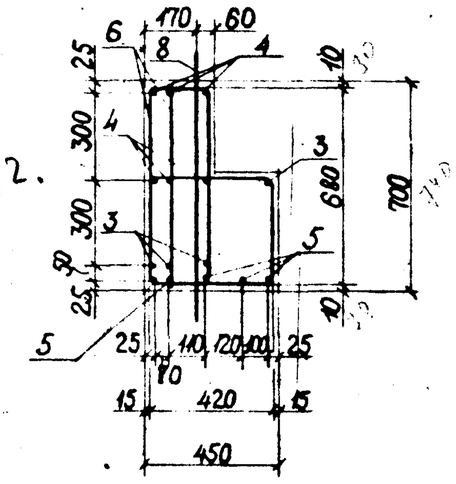

к Б-4г.

Инв.№ подл.	Подпись и дата	Взам. инв.№	

РК 1101-87-12.00СБ

Лист 3

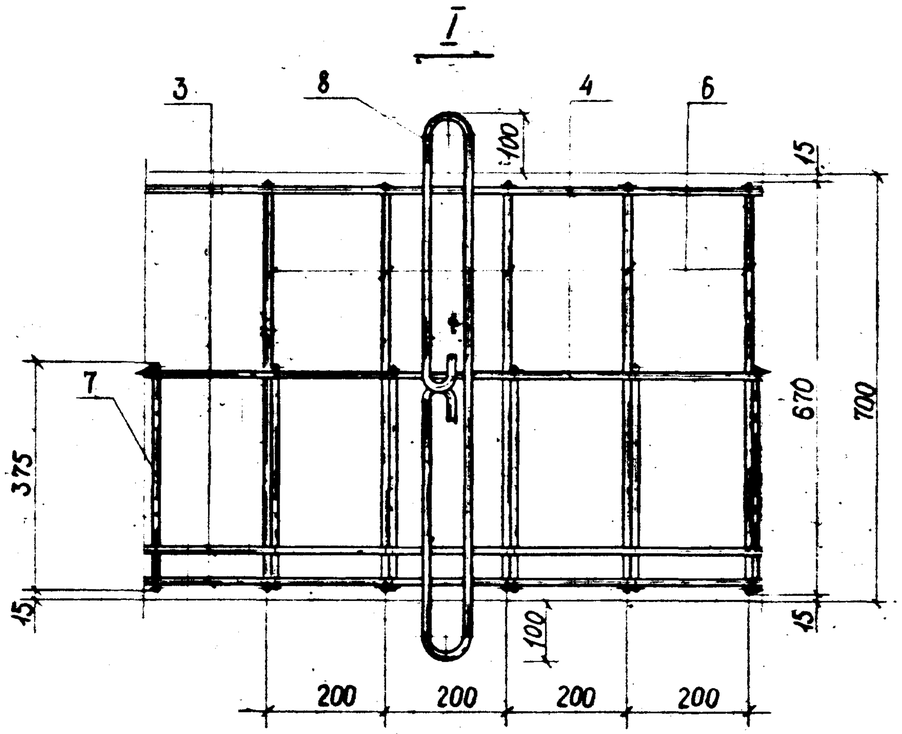

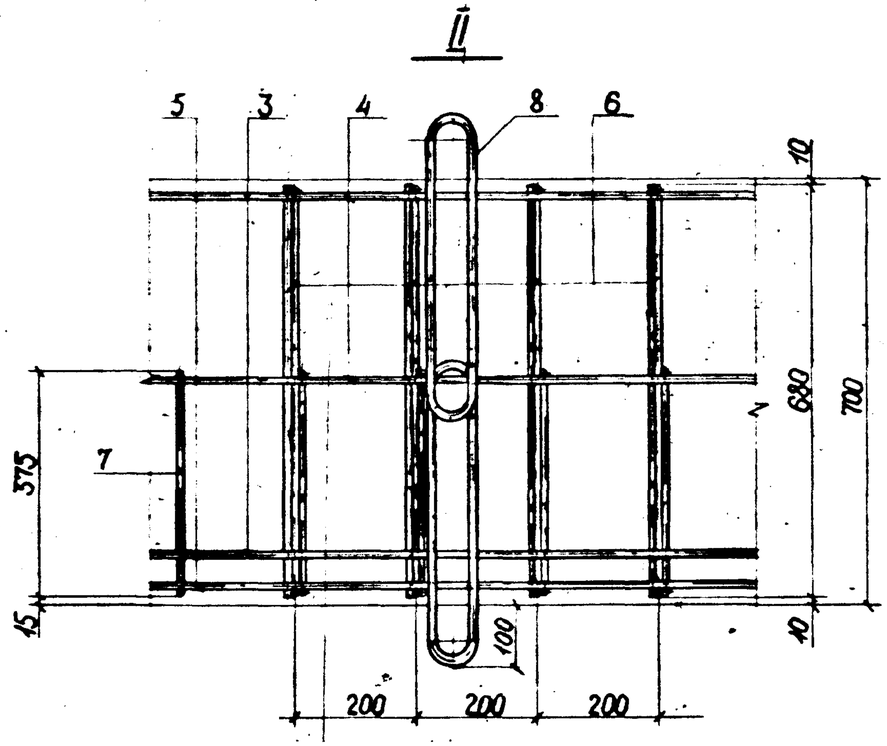

Обозначение	Марка	Рис.	Схема армиров.	Масса m
РК 1101-87-12.00	КБ-21	1	1	0,83
-01	КБ-25	2	2	0,73
-02	КБ-30	3	3	0,85
-03	КБ-36	4	4	2,50
-04	КБ-42	5	5	2,87

Инв.№ подл. | Подпись и дата | Взам. инв.№

Инв. № подл.	Подпись и дата	Взам. инв. №

Формат	Зона	Позиц.	Обозначение	Наименование	Кол. на испол. -12.01 —	01						Масса поз. кг	Общая длина м	Общая масса кг
				Документация										
А4			РК 1101-87-12.01 СБ	Сборочный чертеж										
				Детали										
				Стержни										
				Сталь класса А-I ГОСТ 5781-82										
Б4		2	РК 1101-87-01-065	Ф8 ℓ=2480	1							0,98	2,48	0,98
				Сталь класса А-III ГОСТ 5781-82										
Б4		3	РК 1101-87-01-138	Ф8 ℓ=380	14							0,15	5,32	2,10
			-138	Ф8 ℓ=380		23						0,15	8,74	3,45
Б4		2	РК 1101-87-01-139	Ф10 ℓ=2880		1						1,78	2,88	1,78
Б4		1	РК 1101-87-01-140	Ф20 ℓ=2880		2						7,11	5,76	14,23
			-141	Ф22 ℓ=2480	1							7,39	2,48	7,39
				Марка	Кр 1-1	Кр 1-2								

Гл. техн.	Куранова	
ЖБИ № 7		
Нач. отд.	Козеева	
Гл. спец.	Афонин	
Н. контр.	Бурцев	
Рук. гр.	Бурцев	
Инж.	Лубкова	

РК 1101-87-12.01

Каркасы плоские Кр 1-1 и Кр 1-2

Стадия	Лист	Листов
Р		1

Мосинжпроект

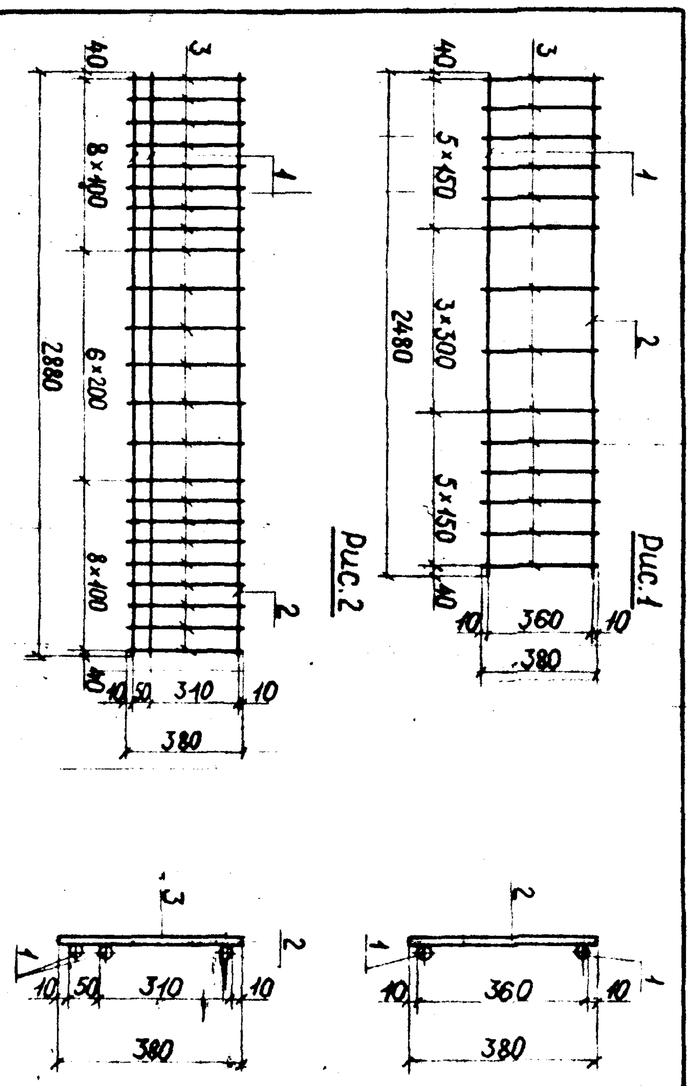

Обозначение	Марка	Рис.	Масса, кг
РК 1101-87-12.01 -01	Кр 1-1	1	10,47
	Кр 1-2	2	19,46

Инв. № подл.	Подпись и дата	Взам. инв. №

Гл. техн.	Куранова			
ЖБИ № 7				
Нач. отд.	Козеева			
Гл. спец.	Афонин			
Н. контр.	Бурцев			
Рук. гр.	Бурцев			
Инж.	Лубкова			

РК 1101-87-12.01 СБ

Каркасы плоские Кр 1-1 и Кр 1-2 сборочный чертеж

Стадия	Масса	Масштаб
Р	см. табл.	

Лист	Листов
	1

Мосинжпроект

К 6-21
К 5-95

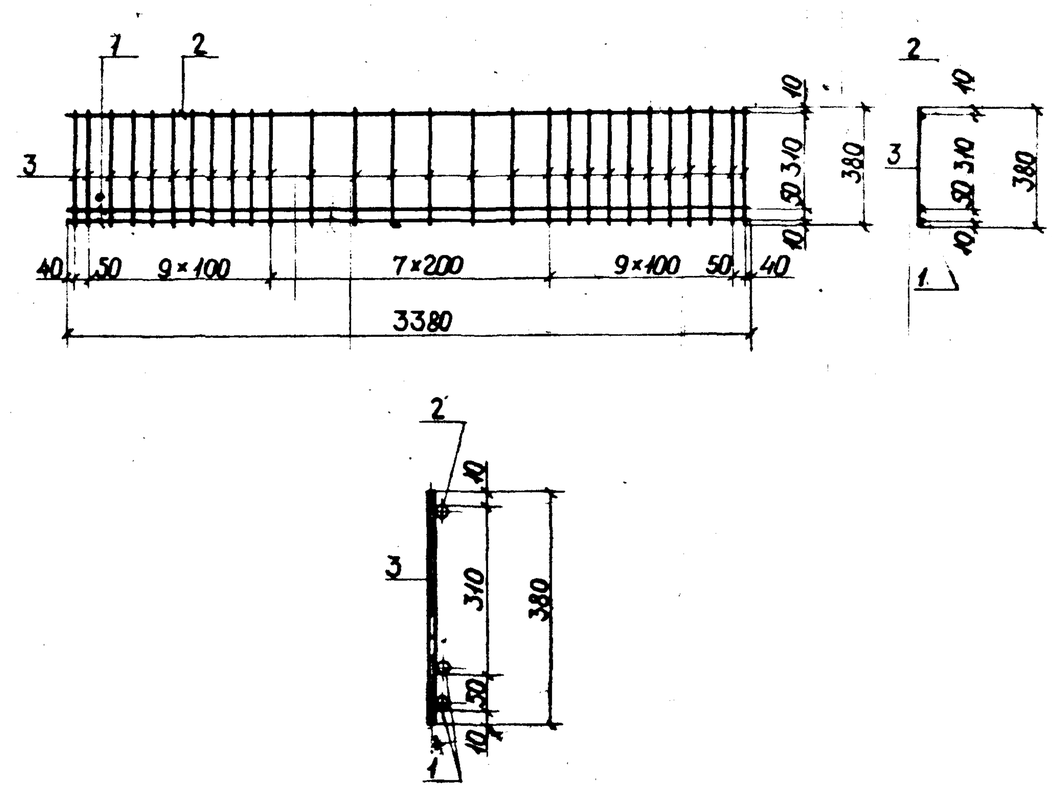

Обозначение	Марка	Масса кг
РК 1101-87-12.02	Кр 1-3	26,24

КБ-30

Инв. № подл.	Подпись и дата	Взам. инв. №

Гл. техн. ЖБИ №7	Куранова		
Нач. отд.	Козеева		
Гл. спец.	Афонин		
Н. контр.	Бурцев		
Рук. гр.	Бурцев		
Инж.	Лубкова		

РК 1101-87-12.02 СБ

Каркас плоский
Кр 1-3
Сборочный чертеж

Стадия	Масса	Масштаб
Р	См. табл.	
Лист	Листов 1	

Мосинжпроект

Инв. № подл.	Подпись и дата	Взам. инв. №

Обозначение	Наименование	Кол. на исполн.	Масса поз. кг	Общая длина м	Общая масса кг
	Документация				
РК 1101-87-12.02 СБ	Сборочный чертеж				
	Детали				
	Стержни				
	Сталь класса А-III ГОСТ 5781-82				
РК 1101-87-01-138	Ф 8 ℓ = 380	28	0,15	10,64	4,20
РК 1101-87-01-142	Ф 16 ℓ = 3380	1	5,34	3,38	5,34
РК 1101-87-01-143	Ф 20 ℓ = 3380	2	8,35	6,76	16,70

Позиция	Обозначение	Наименование	Кол.	Масса ед. кг	Примечание
		Кр 1-3			
		Марка			

Формат	Зона	Позиция	Обозначение	Наименование	Кол.	Масса ед. кг	Примечание
А4			РК 1101-87-12.02 СБ	Сборочный чертеж	1		
Б4		3	РК 1101-87-01-138	Ф 8 ℓ = 380	28	0,15	
Б4		2	РК 1101-87-01-142	Ф 16 ℓ = 3380	1	5,34	
Б4		1	РК 1101-87-01-143	Ф 20 ℓ = 3380	2	8,35	

Гл. техн. ЖБИ №7	Куранова	
Нач. отд.	Козеева	
Гл. спец.	Афонин	
Н. контр.	Бурцев	
Рук. гр.	Бурцев	
Инж.	Лубкова	

РК 1101-87-12.02

Каркас плоский
Кр 1-3

Стадия	Лист	Листов
Р		1

Мосинжпроект

Инв.№ подл.	Подпись и дата	Взам. инв.№

Формат	Зона	Позиц.	Обозначение	Наименование	Кол. на испол. -12.03										Примеч.
					-	01	02	03	04	05	06				
				Детали											
				Стержни											
				Сталь класса А-I ГОСТ 5781-82											
Б4		1	РК 1101-87-01-148	∅ 8 l =810					1						0,32 кг
			-144	∅ 12 l = 1870			1								1,66 кг
			-145	∅ 12 l=2040						1					1,81 кг
			-146	∅ 14 l = 2240							1				2,71 кг

Гл.техн	Куранова	
ЖБИ №7		
Нач.отд.	Козеева	
Гл.спец.	Афонин	
Н.контр.	Бурцев	
Рук.гр.	Бурцев	
Инж.	Лубкова	

РК 1101-87-12.03

Стержни арматурные СТ 1-1, СТ 2-1 ... СТ 2-3. Петли П1-1 ... П1-3.

Стадия	Лист	Листов
Р.	1	2

Мосинжпроект

Инв.№ подл.	Подпись и дата	Взам. инв.№

Формат	Зона	Позиц.	Обозначение	Наименование	Кол. на испол. -12.03										Примеч.
					-	01	02	03	04	05	06				
				Сталь класса А-III ГОСТ 5781-82											
Б4		1	РК 1101-87-01-147	∅ 12 l= 3290		1		1							2,92 кг
			-148	∅ 12 l= 680				1							0,60 кг
			-149	∅ 22 l=4860	1										14,48 кг

Марка	СТ1-1	СТ2-1	СТ2-2	СТ2-3	П1-1	П1-2	П1-3

РК 1101-87-12.03

Лист 2

Рис. 1

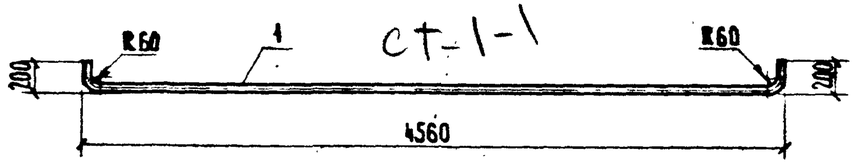

ст-1-1

Рис. 2

ст-2-2

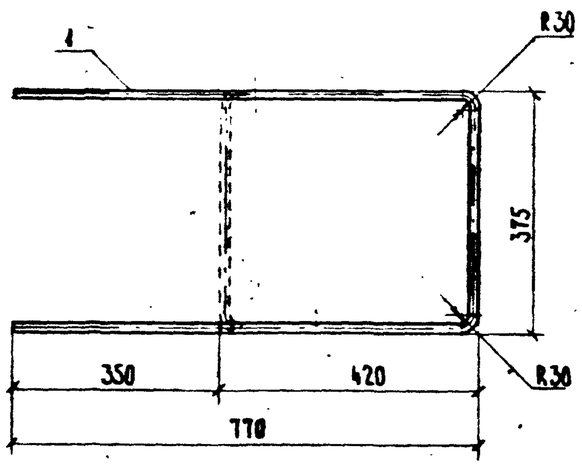

Рис. 3

П1-2

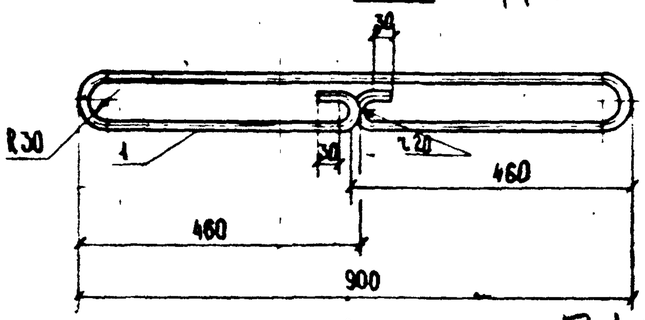

Рис. 4

П1-3

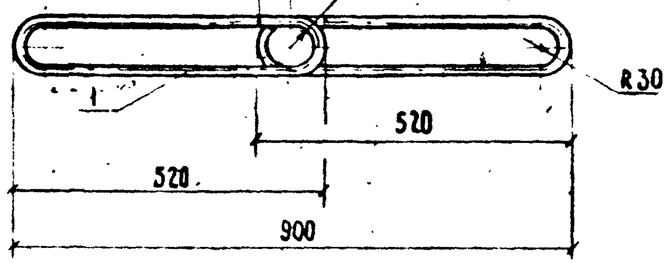

Рис. 5

ст2-1

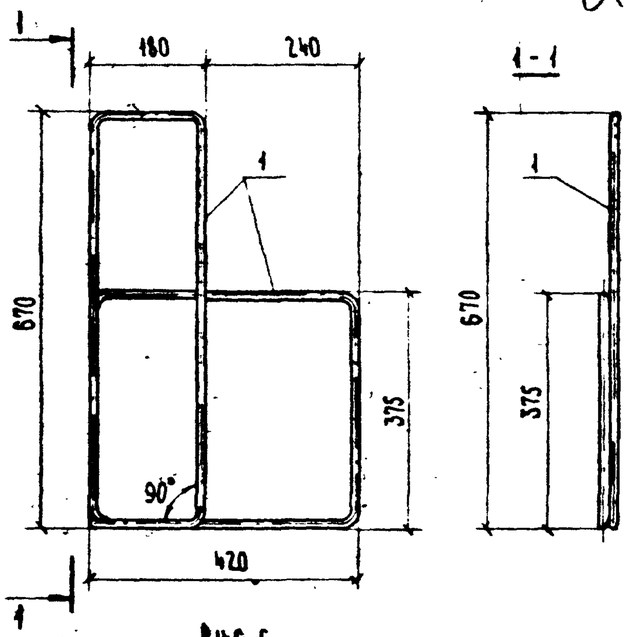

Рис. 7

ст 2-3

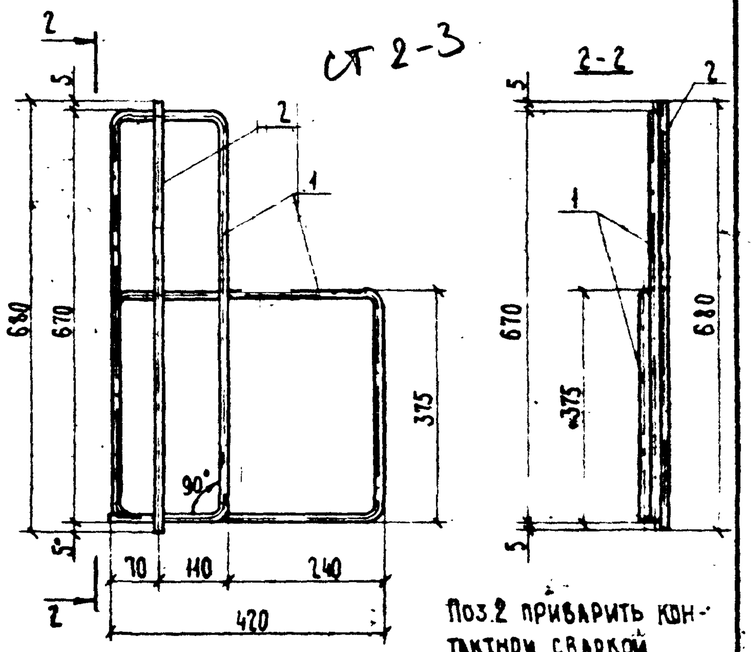

Поз.2 приварить контактной сваркой.

Рис. 6

П-1-1

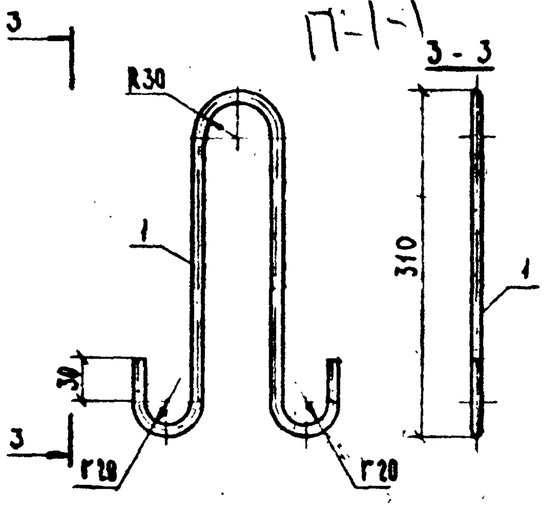

Обозначение	Марка	Рис.	Масса, кг
РК 1101-87-12.03	СТ 1-1	1	14,48
-01	СТ 2-1	5	2,92
-02	СТ 2-2	2	1,66
-03	СТ 2-3	7	3,52
-04	П 1-1	6	0,32
-05	П 1-2	3	1,81
-06	П 1-3	4	2,71

Гл. техн. ЖБИ №7	Куранова		
Нач.отд.	Козеева		
Гл.спец	Афонин		
Н. контр.	Бурцев		
Рук. гр.	Бурцев		
Инж.	Лубкова		

РК 1101-87-12.03

Стержни арматурные СТ 1-1, СТ 2-1...СТ 2-3. Детали П1-1...П1-3.

Стадия	Масса	Масштаб
Р	См. табл.	
Лист	Листов	

Мосинжпроект

Инв.№ подл. | Подпись и дата | Взам. инв.№

Инв.№ подл.	Подпись и дата	Взам. инв.№

Формат	Зона	Позиц.	Обозначение	Наименование	Кол. на испол. -13.00										Примеч.
					–	01	02	03							
				Документация											
А3			РК 1101-87-13.00 СБ	Сборочный чертеж											
А4			РК 1101-87-00.00 ТО	Техническое описание											
А3			РК 1101-87-00.00 ВРС	Ведомость расхода стали											
				Сборочные единицы											
А4		1	РК 1101-87-13.01	Каркас плоский Кр 1-1	2										4,46кг
			-01	Каркас плоский Кр 1-2		2									5,66кг
			-02	Каркас плоский Кр 1-3			2								9,37кг
			-03	Каркас плоский Кр 1-4				2							13,25кг
А4		2	РК 1101-87-13.02	Каркас плоский Кр 2-1	3	3	3	3							2,48кг

Нач.отд.	Козеева	
Гл.спец.	Афонин	
Н.контр.	Бурцев	
Рук.гр.	Бурцев	
Инж.	Вовчук	

РК 1101-87-13.00

Колонны К-21...К-36

Стадия	Лист	Листов
Р.	1	2

Мосинжпроект

Инв.№ подл.	Подпись и дата	Взам. инв.№

Формат	Зона	Позиц.	Обозначение	Наименование	Кол. на испол. -13.00										Примеч.
					–	01	02	03							
				Детали											
А4		3	РК 1101-87-01-150	⌀ 8 А-I ГОСТ 5781-82 L=380	22	26	28	30							0,15кг
А4		4	РК 1101-87-13.03	Изделие закладное М1-1	2	2	2	2							1,88кг
А4		5	РК 1101-87-13.04	Петля П1-1	3	3	3	3							0,59кг
				Материалы											
				Бетон класса В 22,5	0,20	0,25	0,33	0,38							

Марка	К-21	К-25	К-32	К-36

РК 1101-87-13.00

100

Рис 1

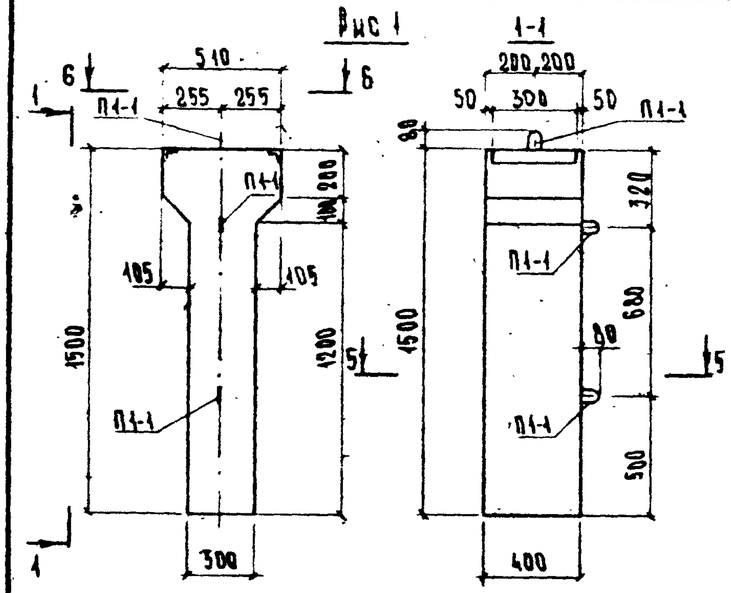

Рис.2

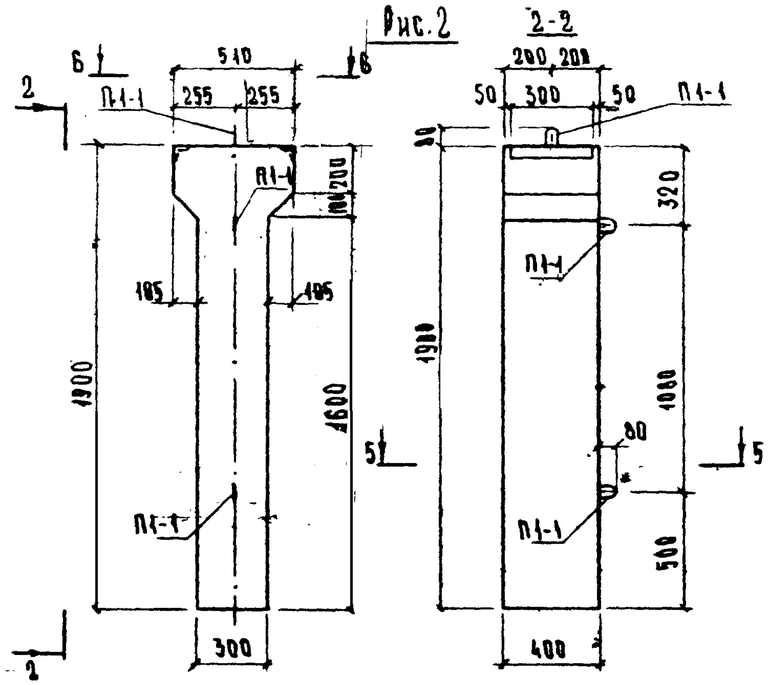

Рис 3

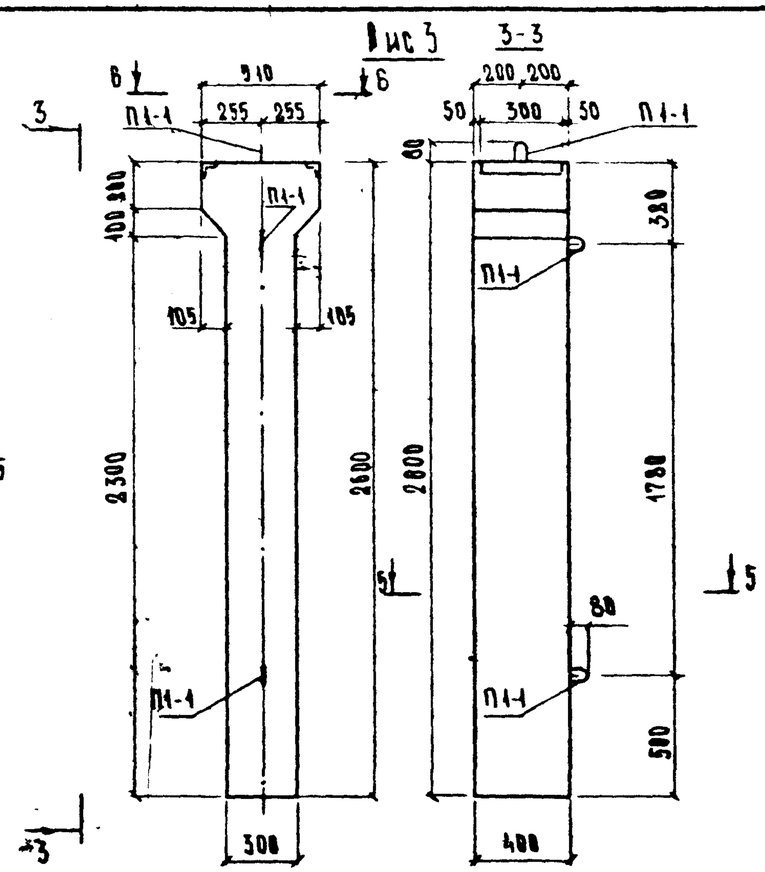

Рис.4

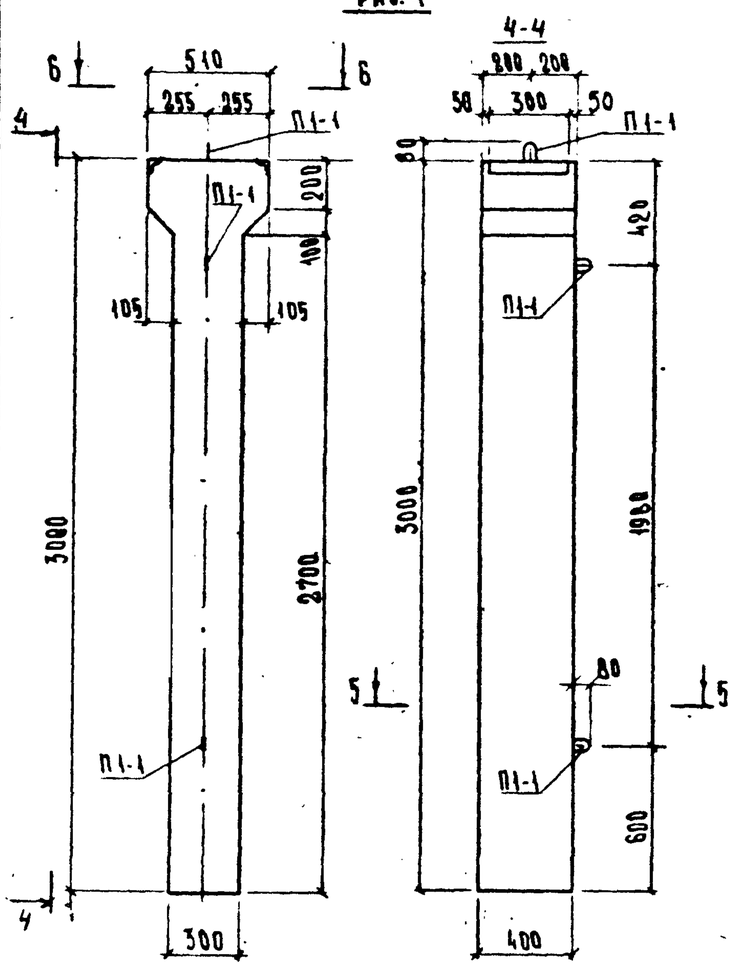

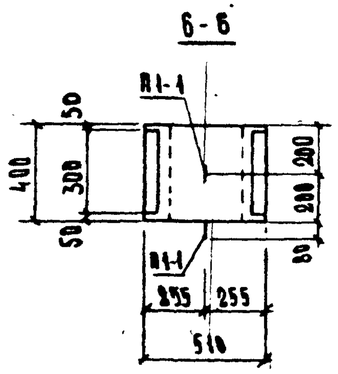

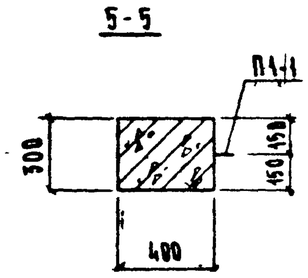

Колонна расчитана на усилие 115т

Нач.отд.	Козеева		
Гл.спец	Афонин		
Н.контр	Бурцев		
Рук.гр	Бурцев		
Инж.	Вовчук		

РК 1101-87-13.00СБ

Колонны К-21 ... К-36
Сборочный чертеж

Стадия	Масса	Масштаб
Р	см. табл.	
Лист 1	Листов 3	

Мосинжпроект

Инв.№подл. | Подпись и дата | Взам.инв.№

Схема армирования 1.

7 - 7

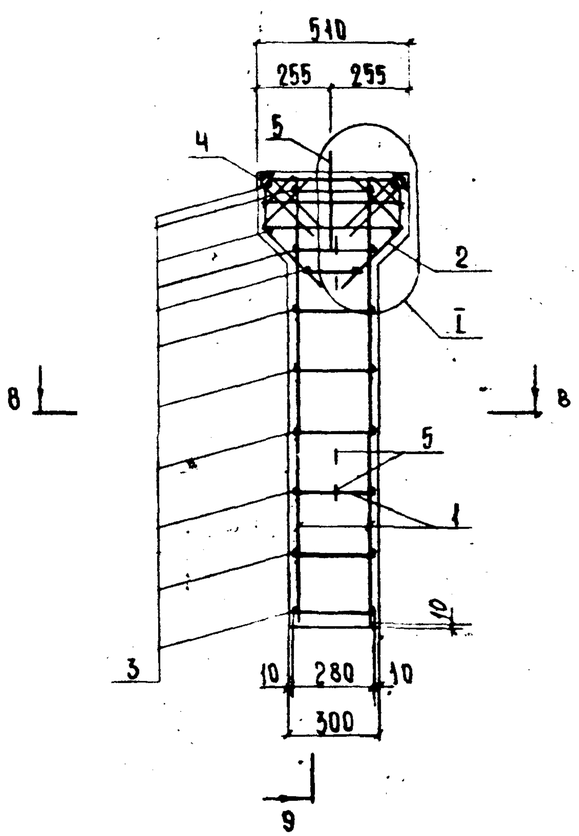

9 - 9

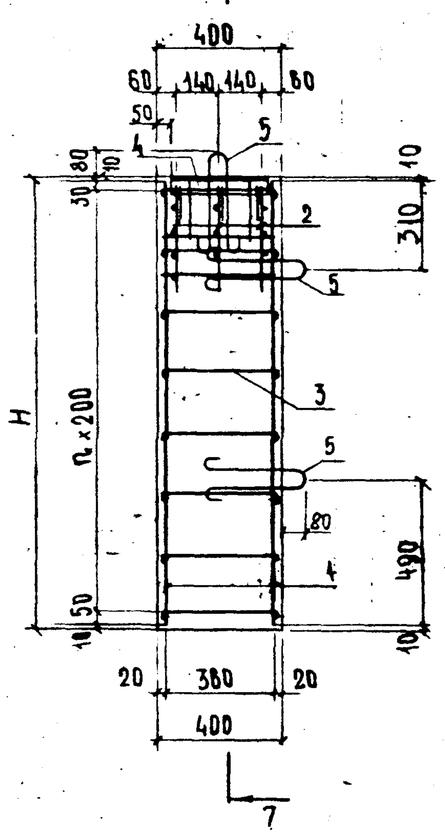

I

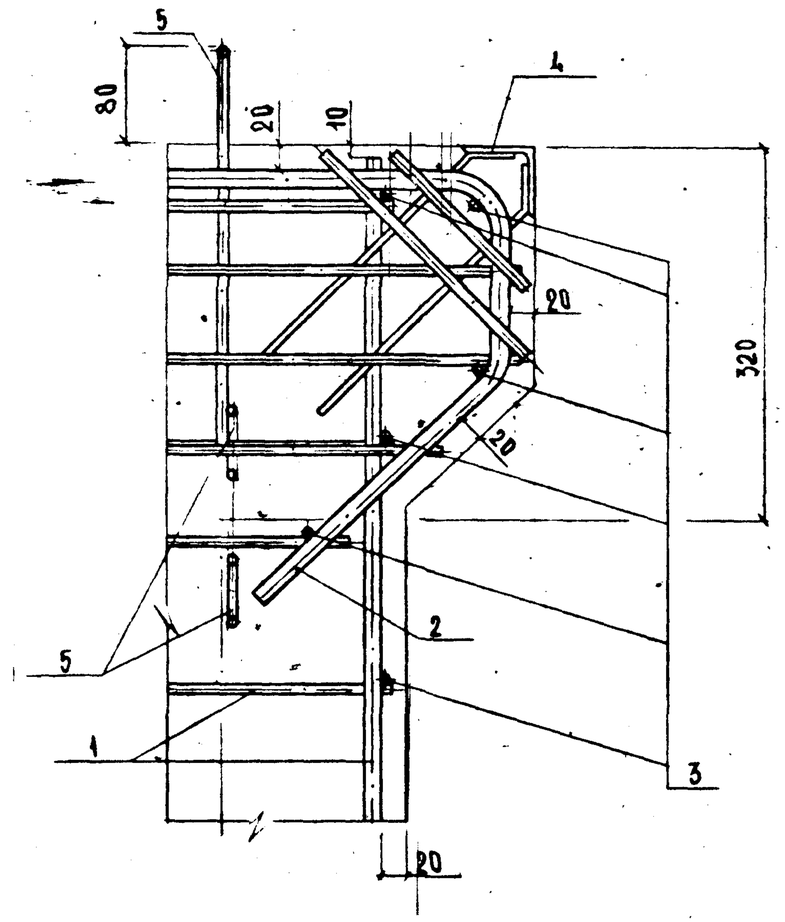

8 - 8

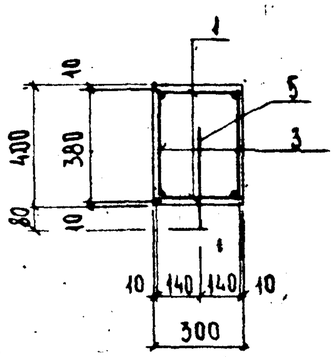

РК 1101-87-13.00 СБ	Лист 2

Инв.№подл. | Подпись и дата | Взам. инв.№

Схема армирования 2

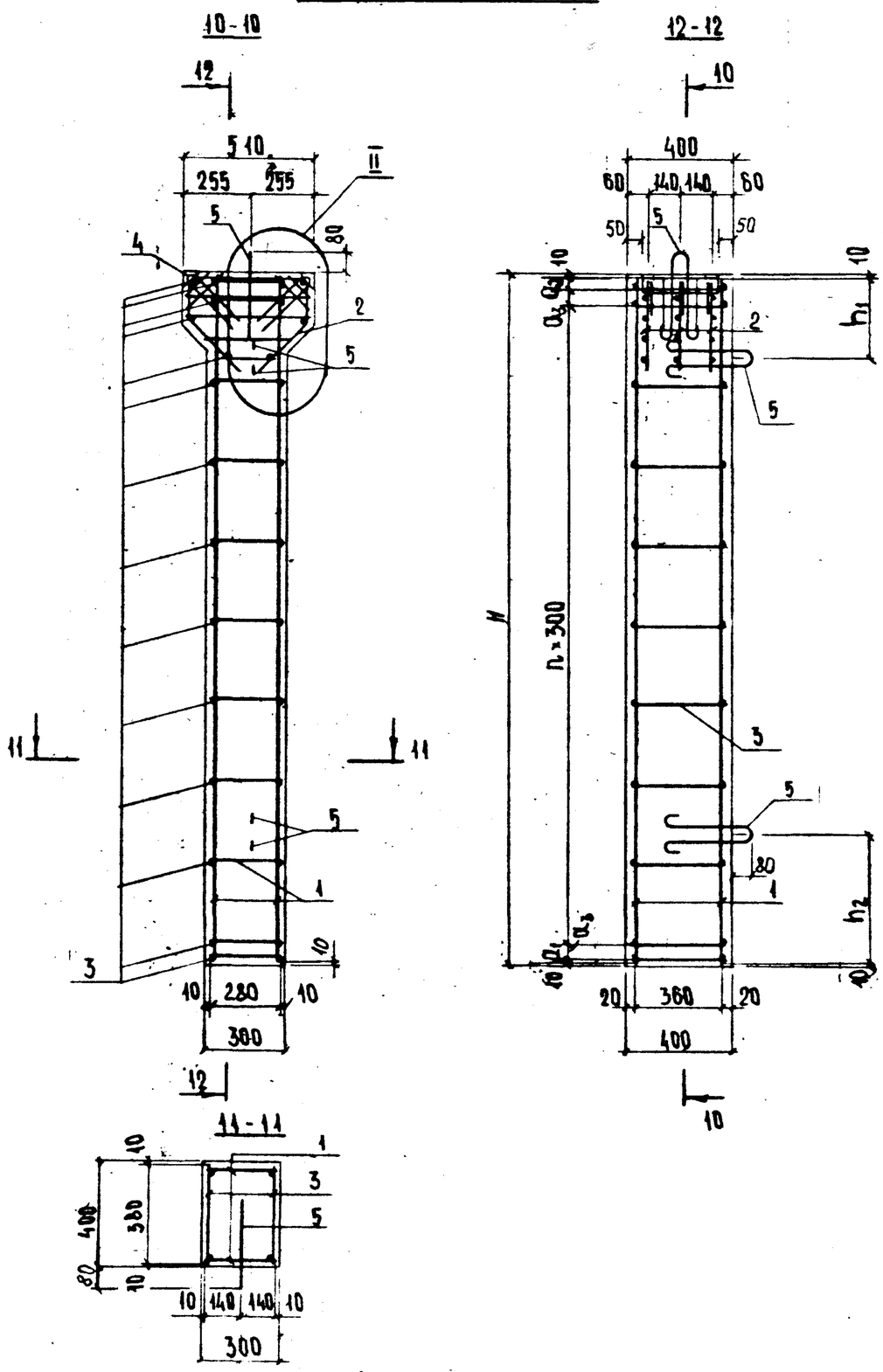

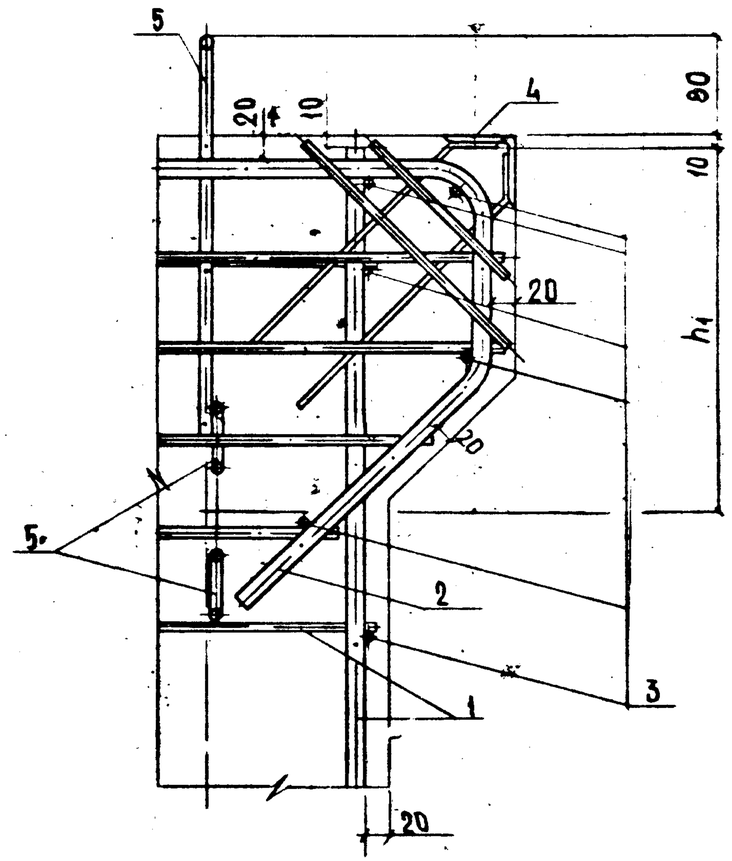

Обозначение	Марка	Рис.	Схема армир.	Размеры, мм						n	Масса т
				H	h_1	h_2	a_1	a_2	a_3		
РК 1101-87-13.00	К-21	1	1	1500	—	—	—	—	—	7	0,50
-01	К-25	2	1	1900	—	—	—	—	—	9	0,63
-02	К-32	3	2	2600	310	490	70	30	70	8	0,83
-03	К-36	4	2	3000	410	590	30	50	100	9	0,95

Инв. № подл. | Подпись и дата | Взам. инв. №

Инв. № подл.	Подпись и дата	Взам. инв. №

Формат	Зона	Позиц.	Обозначение	Наименование	Кол. на испол. - 13.01 —	01	02	03				Масса поз. кг	Общая длина м	Общая масса кг
				Документация										
А4			РК 1101-87-13.01 СБ	Сборочный чертеж										
				Детали										
				Стержни										
				Сталь класса А-I ГОСТ 5781-82										
Б4		2	РК 1101-87-01-151	∅ 8 ℓ = 280	8							0,11	2,24	0,88
			-151	∅ 8 ℓ = 280		10						0,11	2,80	1,11
			-151	∅ 8 ℓ = 280			11					0,11	3,08	1,22
			-151	∅ 8 ℓ = 280				12				0,11	3,36	1,33
				Сталь класса А-III ГОСТ 5781-82										
Б4		1	РК 1101-87-01-152	∅ 14 ℓ = 1880		2						2,27	3,76	4,55
			-153	∅ 14 ℓ = 1480	2							1,79	2,96	3,58
			-154	∅ 16 ℓ = 2580			2					4,08	5,16	8,15
			-079	∅ 18 ℓ = 2980				2				5,96	5,96	11,92
				Марка	Кр1-1	Кр1-2	Кр1-3	Кр1-4						

Гл. техн. ЖБИ №7	Куранова	
Нач. отд.	Козеева	
Гл. спец.	Афонин	
Н. контр.	Бурцев	
Рук. гр.	Бурцев	
Инж.	Вовчук	

РК 1101-87-13.01

Каркасы плоские Кр1-1 ... Кр1-4

Стадия	Лист	Листов
Р		1

Мосинжпроект

Рис.1

Рис.2

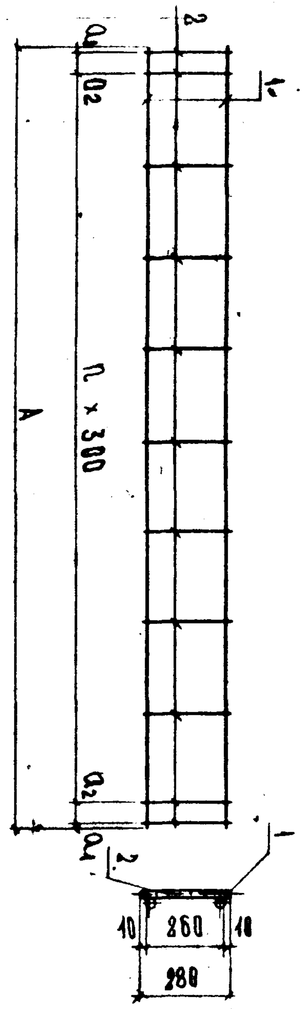

Обозначение	Марка	Рис.	Размеры, мм a1	a2	A	n	Масса, кг
РК 1101-87-13.01	Кр 1-1	1	-	-	1480	7	4,46
-01	Кр 1-2	1	-	-	1880	9	5,66
-02	Кр 1-3	2	20	70	2580	8	9,37
-03	Кр 1-4	2	40	100	2980	9	13,25

Инв. № подл.	Подпись и дата	Взам. инв. №

Гл. техн. ЖБИ №7	Куранова	
Нач. отд.	Козеева	
Гл. спец.	Афонин	
Н. контр.	Бурцев	
Рук. гр.	Бурцев	
Инж.	Вовчук	

РК 1101-87-13.01 СБ

Каркасы плоские Кр1-1 ... Кр1-4

Сборочный чертеж

Стадия	Масса	Масштаб
Р	см. табл.	

Лист	Листов
	1

Мосинжпроект

Инв. № подл.	Подпись и дата	Взам. инв. №

Формат	Зона	Позиц.	Обозначение	Наименование	Кол. на испол. -13.03							Масса поз. кг	Общая длина м	Общая масса кг
					—									
				Документация										
А4			РК 1101-87-13.02.СБ	Сборочный чертеж	X									
				Детали										
				Стержни										
				Сталь класса А-I ГОСТ 5781-82										
Б.ч.		2	РК 1101-87-01-155	⌀ 8 ℓ = 490	2							0,19	0,98	0,39
Б.ч.		3	РК 1101-87-01-156	⌀ 8 ℓ = 360	1							0,14	0,36	0,14
Б.ч.		4	РК 1101-87-01-157	⌀ 8 ℓ = 240	2							0,095	0,48	0,19
Б.ч.		5	РК 1101-87-01-158	⌀ 8 ℓ = 210	1							0,083	0,21	0,08
Б.ч.		6	РК 1101-87-01-009	⌀ 8 ℓ = 160	2							0,063	0,32	0,13
Б.ч.		1	РК 1101-87-01-159	⌀ 14 ℓ = 1280	1							1,55	1,28	1,55
				Марка	Кр2-1									

Гл. техн. ЖБИ №7	Курамова	
Нач. отд.	Козеева	
Гл. спец.	Афонин	
Н. контр.	Бурцев	
Рук. гр.	Бурцев	
Инж.	Вовчук	

РК 1101-87-13.02

Каркас плоский Кр2-1.

Стадия	Лист	Листов
Р		1

Мосинжпроект

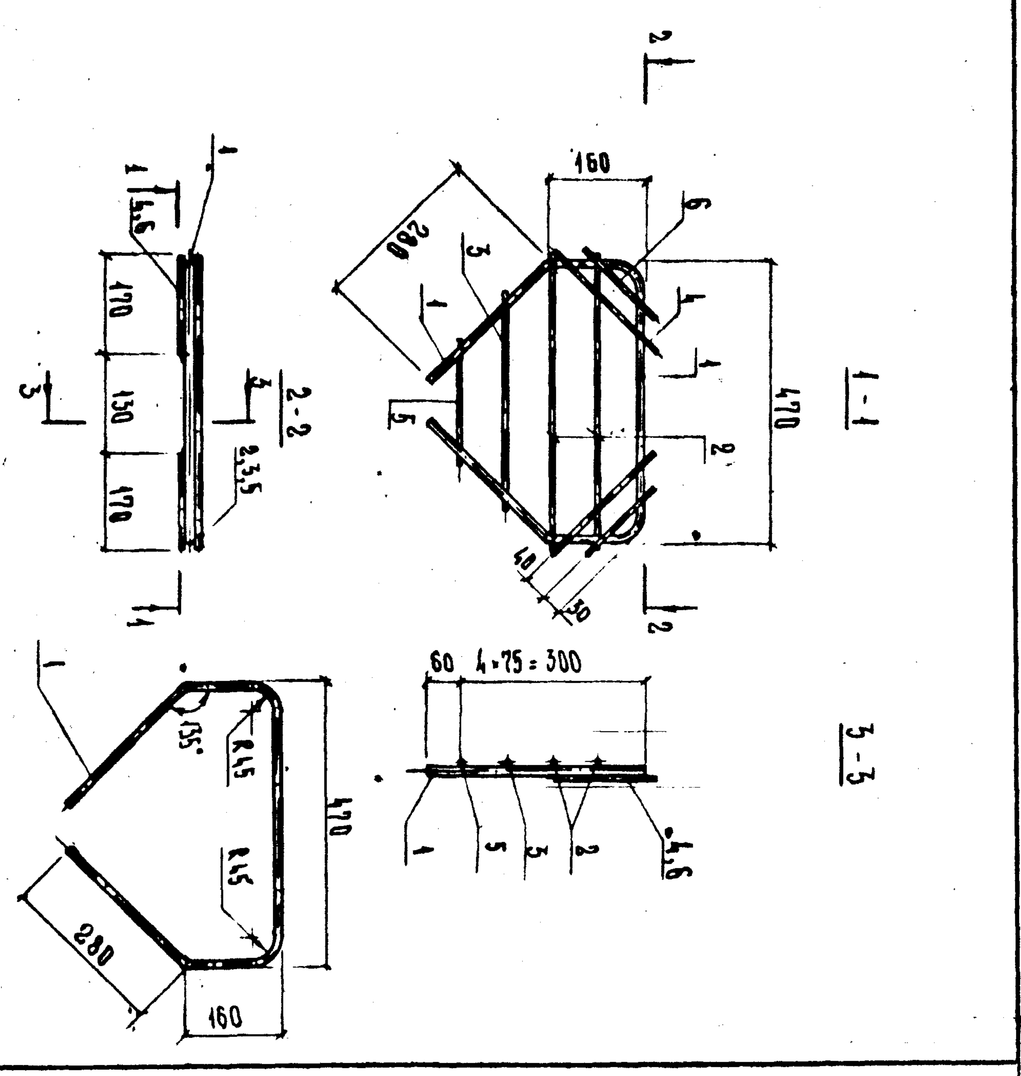

Обозначение	Марка	Масса, кг
РК 1101-87-13.02	Кр2-1	2,48

Инв. № подл.	Подпись и дата	Взам. инв. №

Гл. техн. ЖБИ №7	Курамова	
Нач. отд.	Козеева	
Гл. спец.	Афонин	
Н. контр.	Бурцев	
Рук. гр.	Бурцев	
Инж.	Вовчук	

РК 1101-87-13.02 СБ

Каркас плоский Кр2-1 Сборочный чертеж

Стадия	Масса	Масштаб
Р	см. табл.	
Лист	Листов	1

Мосинжпроект

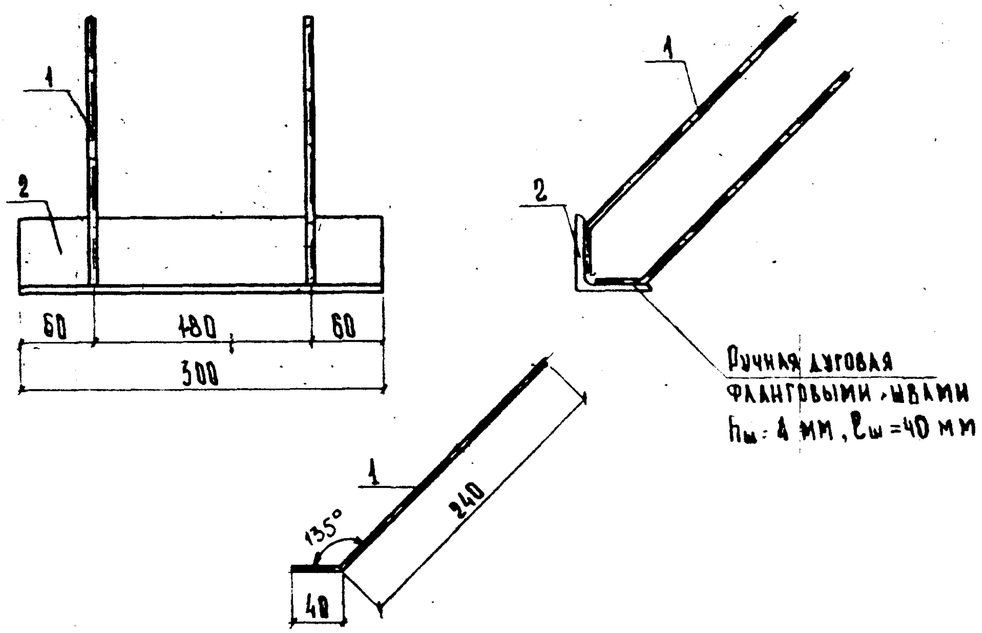

Обозначение	Марка	Масса, кг
РК 1101-87-13.03	М 1-1	1,88

Формат	Зона	Позиц.	Обозначение	Наименование	Кол.	Примеч.
				Детали		
				Стержни		
				Сталь класса А-III ГОСТ 5781-82		
		1	РК 1101-87-02	⌀8 ℓ = 280	4	0,11 кг
				Прокат ∟63×63×5 ГОСТ 8509-72*		
		2	РК 1101-87-02-01	ℓ = 300	1	1,44 кг

Взам. инв. № | Подпись и дата | Инв. № подл.

Гл. техн. ЖБИ № 7	Куранова		РК 1101-87-13.03
Нач. отд.	Козеева		Изделие закладное М 1-1
Гл. спец.	Афонин		Стадия: Р; Масса: см. табл.; Масштаб:
Н. контр.	Бурцев		Лист; Листов 1
Рук. гр.	Бурцев		Мосинжпроект
Инж.	Вовчук		

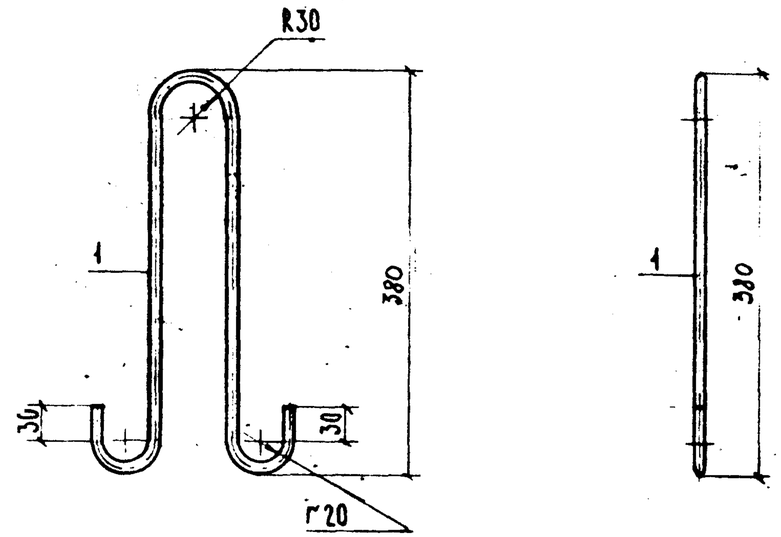

Обозначение	Марка	Масса, кг
РК 1101-87-13.04	П 1-1	0,59*

Формат	Зона	Позиц.	Обозначение	Наименование	Кол.	Примеч.
				Детали		
				Стержни		
				Сталь класса А-I ГОСТ 5781-82		
БЧ		1	РК 1101-87-01-028	⌀10 ℓ = 950	1	0,59 кг

Взам. инв. № | Подпись и дата | Инв. № подл.

Гл. техн. ЖБИ № 7	Куранова		РК 1101-87-13.04
Нач. отд.	Козеева		Петля П 1-1
Гл. спец.	Афонин		Стадия: Р; Масса: см. табл.; Масштаб:
Н. контр.	Бурцев		Лист; Листов 1
Рук. гр.	Бурцев		Мосинжпроект
Инж.	Лубкова		

Инв. № подл.	Подпись и дата	Взам. инв. №

Формат	Зона	Позиц.	Обозначение	Наименование	Кол. на испол. -14.00	Примеч.
				Документация		
А3			РК 1101-87-14.00 СБ	Сборочный чертеж		
А4			РК 1101-87-00.00 ТО	Техническое описание		
А3			РК 1101-87-00.00 ВРС	Ведомость расхода стали		
				Сборочные единицы		
А4		1	РК 1101-87-14.01	Сетка арматурная С1-1	1	14,93 кг
А4		2	РК 1101-87-14.01-01	Сетка арматурная С2-1	1	10,32 кг
А4		3	РК 1101-87-14.01-02	Сетка арматурная С3-1	1	3,79 кг

Нач. отд.	Козеева		
Гл. спец.	Афонин		
Н. контр.	Бурцев		
Рук. гр.	Бурцев		
Инж.	Вовчук		

РК 1101-87-14.00

Фундамент КО-120

Стадия	Лист	Листов
Р.	1	2

Мосинжпроект

Инв. № подл.	Подпись и дата	Взам. инв. №

Формат	Зона	Позиц.	Обозначение	Наименование	Кол. на испол. -14.00	Примеч.
				Детали		
А4		4	РК 1101-87-14.02	Стержень арматурный СТ1-1	9	4,38 кг
А4		5	РК 1101-87-14.02-01	Стержень арматурный СТ2-1	9	4,15 кг
А4		6	РК 1101-87-14.03	Петля П1-1	2	1,08 кг
				Материалы		
				Бетон класса В 22,5	0,65	

Марка	КО-120

РК 1101-87-14.00

Лист 2

107

1 - 1

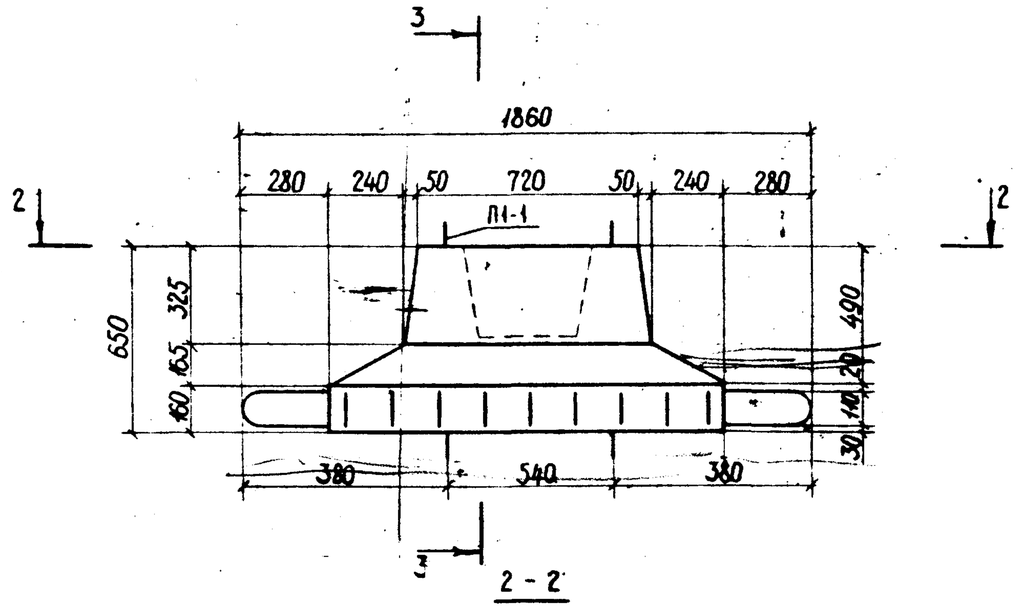

2 - 2

3 - 3

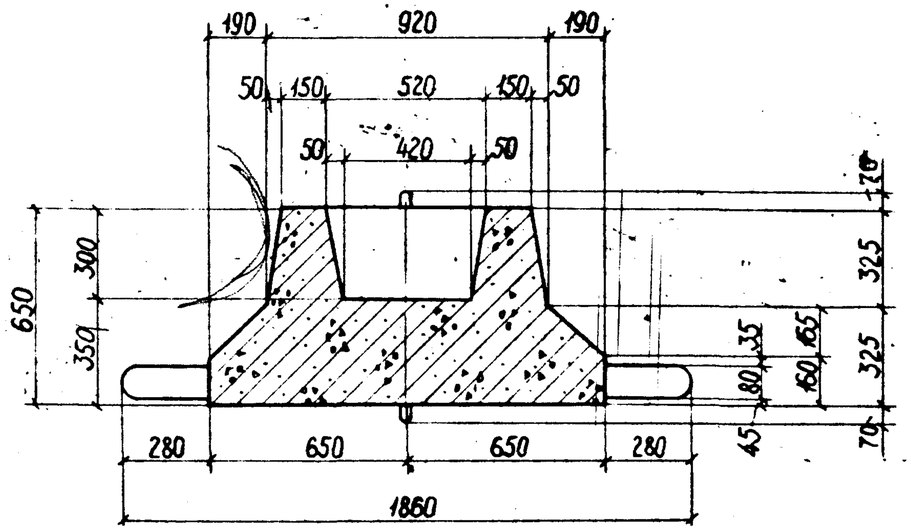

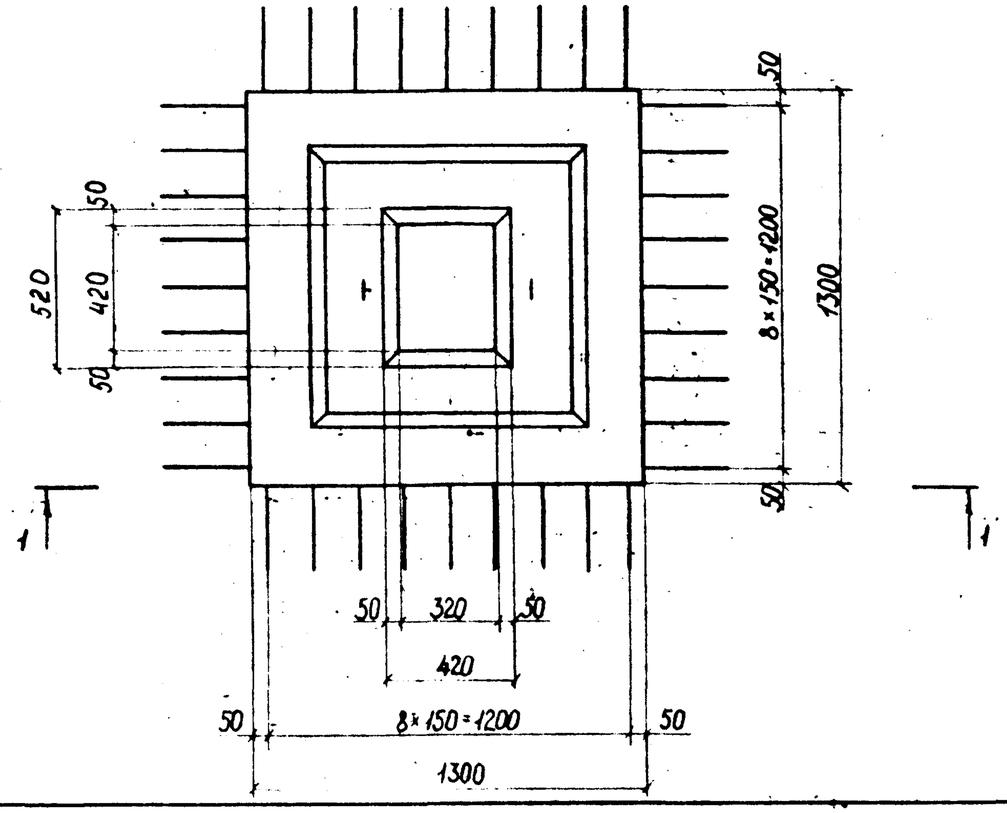

Фундамент под колонну расчитан на нагрузку P_{max} = 116т при расчетном сопротивлении грунта основания не менее 2 кгс/см².

Нач. отд.	Козеева		
Гл. спец.	Афонин		
Н. контр.	Бурцев		
Рук. гр.	Бурцев		
Инж.	Лубкова		

РК 1101-87-14.00 СБ

Фундамент
КО-120
Сборочный чертеж

Стадия	Масса	Масштаб
Р		
Лист 1	Листов 2	

Мосинжпроект

Инв. № подл. | Подпись и дата | Взам. инв. №

4 - 4

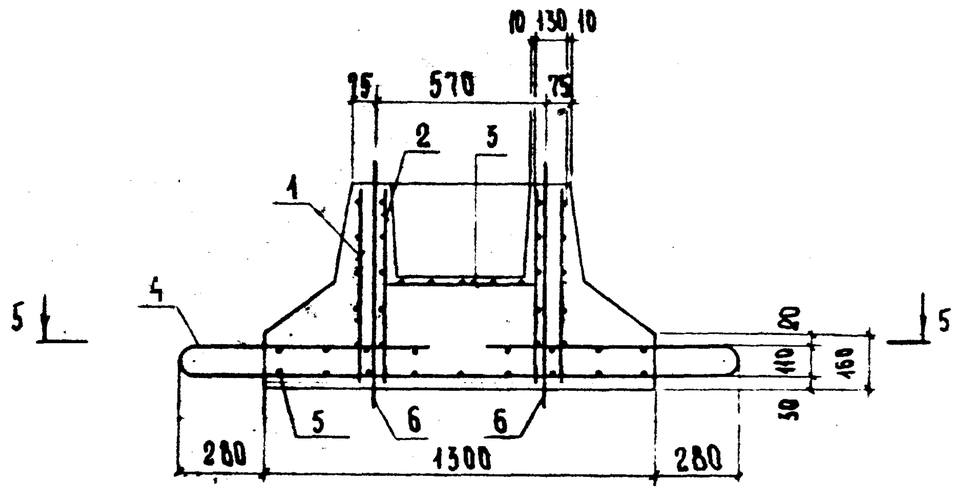

6 - 6

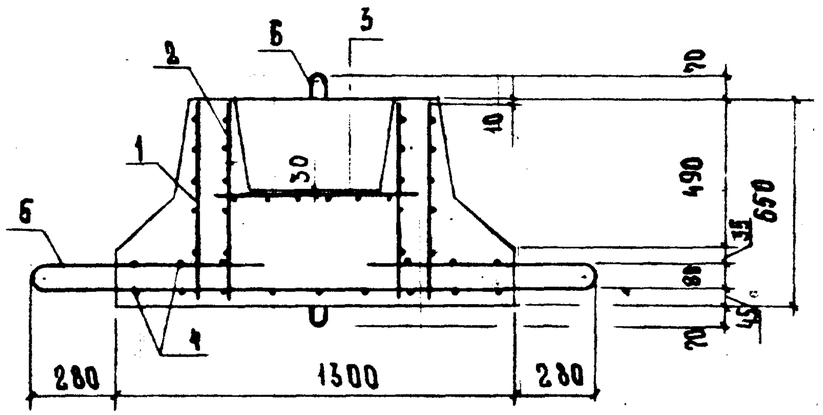

5 - 5

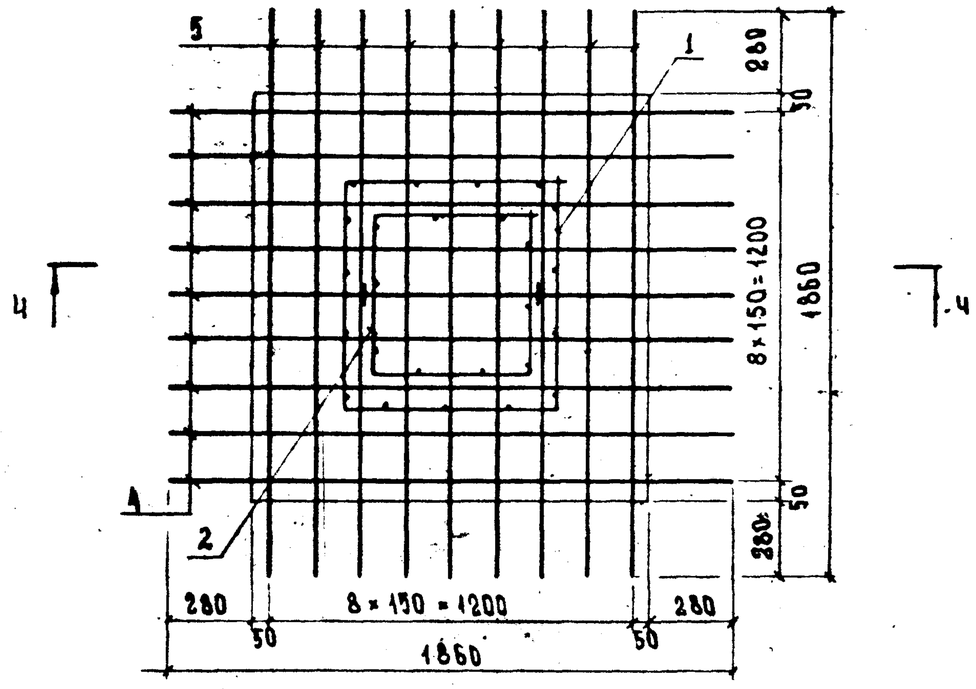

Обозначение	Марка	Масса, т
РК 1101-87-14.00	КО-120	1,58

Инв. № подл. | Подпись и дата | Взам. инв. №

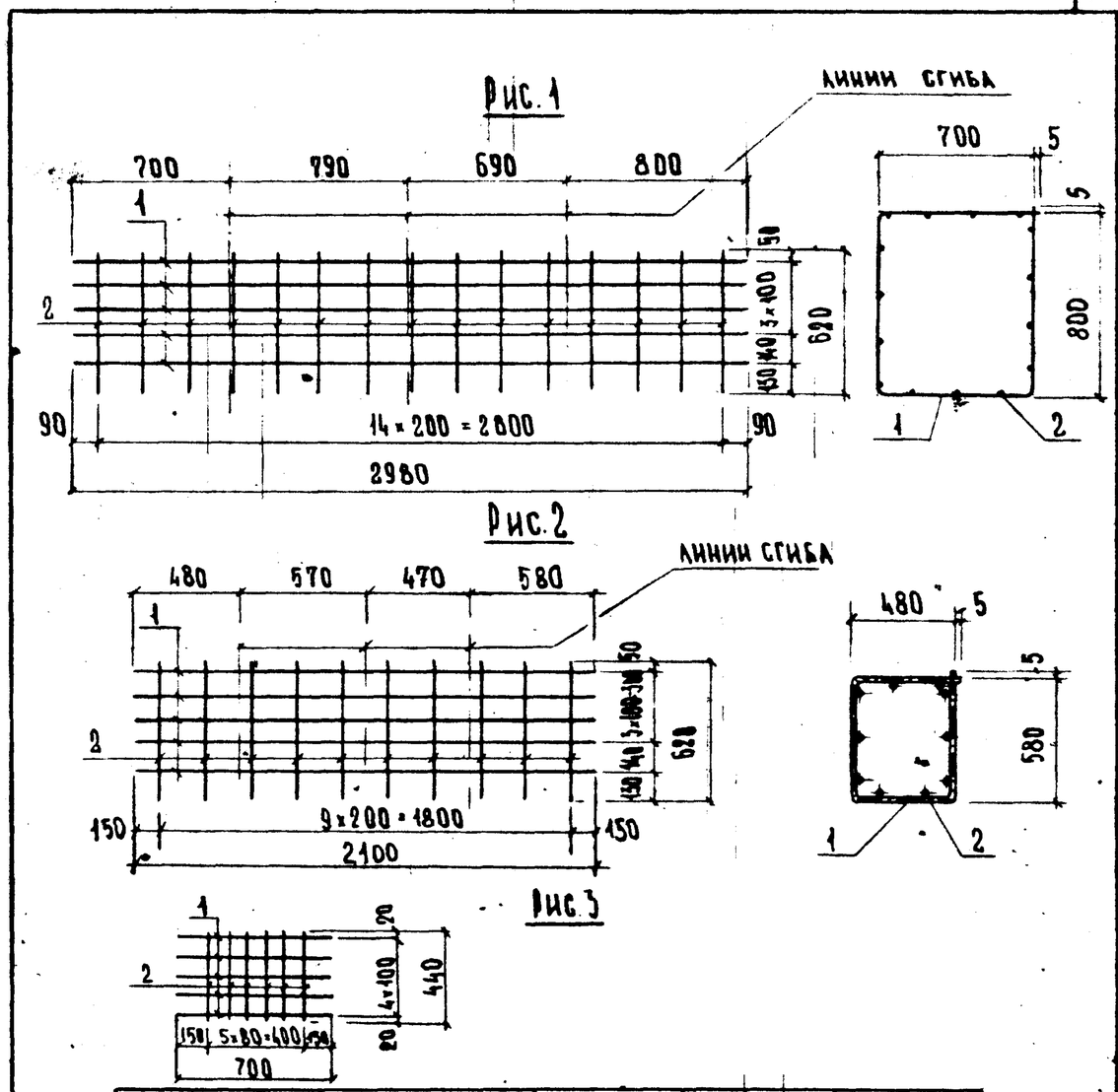

Обозначение	Марка	Рис.	Масса, кг
РК 1101-87-14.01	С1-1	1	14,83
-01	С2-1	2	10,32
-02	С3-1	3	3,79

Гл.техн. ЖБИ №7	Куранова	
Нач.отд.	Козеева	
Гл.спец.	Афонин	
Н.контр.	Бурцев	
Рук.гр.	Бурцев	
Инж.	Вовчук	

РК 1101-87-14.01 СБ

Сетки арматурные С1-1, С2-1 и С3-1
Сборочный чертеж

Стадия	Масса	Масштаб
Р	см. табл.	
Лист	Листов 1	

Мосинжпроект

Инв.№ подл. | Подпись и дата | Взам.инв.№

Обозначение	Наименование	Кол. на испол. -14.01						Масса поз. кг	Общая длина м	Общая масса кг
		-	01	02						
	Документация									
РК 1101-87-14.01 СБ	Сборочный чертеж									
	Детали									
	Стержни									
	Сталь класса А-I ГОСТ 5781-82									
РК 1101-87-01-160	⌀ 10 ℓ = 2980	5						1,84	14,90	9,19
-161	⌀ 10 ℓ = 2100		5					1,30	10,50	6,49
-162	⌀ 10 ℓ = 700			5				0,43	3,50	2,16
РК 1101-87-01-163	⌀ 10 ℓ = 620		10					0,38	6,20	3,83
-163	⌀ 10 ℓ = 620	15						0,38	9,30	5,74
-164	⌀ 10 ℓ = 440			6				0,27	2,64	1,63
	Марка	С4-1	С2-1	С3-1						

Позиц.	Зона	Формат
1		Б4
2		Б4

РК 1101-87-14.01

Сетки арматурные С1-1, С2-1 и С3-1

Стадия	Лист	Листов
Р		

Мосинжпроект

Гл.техн. ЖБИ №7	Куранова	
Нач.отд.	Козеева	
Гл.спец.	Афонин	
Н.контр.	Бурцев	
Рук.гр.	Бурцев	
Инж.	Вовчук	

Рис. 1

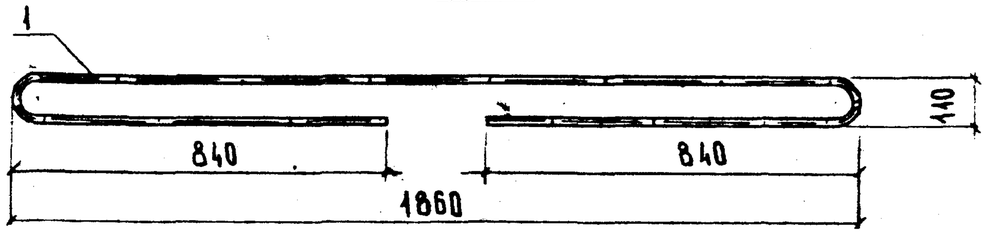

Рис. 2

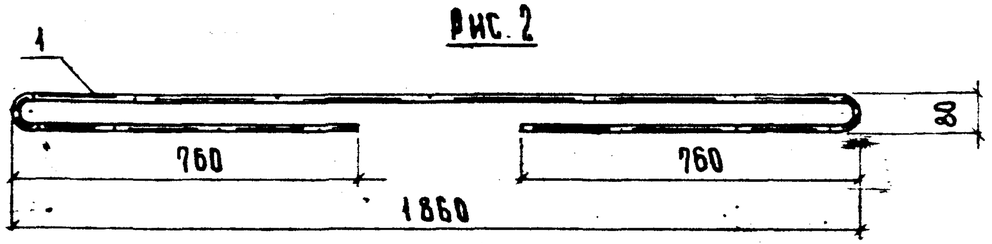

Обозначение	Марка	Рис.	Масса, кг
РК 1101-87-14.02	СТ 1-1	1	4,38
-01	СТ 2-1	2	4,15

Формат	Зона	Позиц.	Обозначение	Наименование	Кол.	Примеч.
				Детали		
				Стержень арматурный СТ 1-1	1	4,38кг
А4		1	РК 1101-87-01-165	⌀14 А-III ГОСТ 5781-82		
				L = 3620		
				Стержень арматурный СТ 2-1	1	4,15
А4		1	РК 1101-87-01-166	⌀14 А-III ГОСТ 5781-82		
				L = 3430		

Гл. техн. ЖБИ №7	Куранова		РК 1101-87-14.02
Нач. отд.	Козеева		Стержни арматурные СТ 1-1 и СТ 2-1
Гл. спец.	Афонин		Стадия: Р. Масса: см. табл. Масштаб
Н. контр.	Бурцев		Лист. Листов 1
Рук. гр.	Бурцев		Мосинжпроект
Инж.	Вовчук		

Инв. № подл. | Подпись и дата | Взам. инв. №

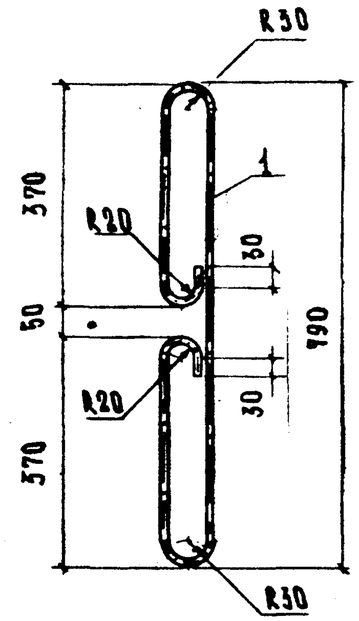

Обозначение	Марка	Масса, кг
РК 1101-87-14.03	П 1-1	1,08

Формат	Зона	Позиц.	Обозначение	Наименование	Кол.	Примеч.
				Детали		
				Стержни		
				Сталь класса А-I ГОСТ 5781-82		
А4		1	РК 1101-87-01-167	⌀10 ℓ = 1750	1	1,08кг

Гл. техн. ЖБИ №7	Куранова		РК 1101-87-14.03
Нач. отд.	Козеева		Петля П1-1
Гл. спец.	Афонин		Стадия: Р. Масса: см. табл. Масштаб
Н. контр.	Бурцев		Лист. Листов 1
Рук. гр.	Бурцев		Мосинжпроект
Инж.	Вовчук		

Инв. № подл. | Подпись и дата | Взам. инв. №

Инв.№ подл.	Подпись и дата	Взам. инв.№

Формат	Зона	Позиц.	Обозначение	Наименование	Кол. на испол. -15.00										Примеч.
					-	01	02								
				Документация											
А3			РК 1101-87-15.00 СБ	Сборочный чертеж	X	X	X								
А4			РК 1101-87-00.00 ТО	Техническое описание											
А3			РК 1101-87-00.00 ВДС	Ведомость расхода стали											
				Сборочные единицы											
А3		1	РК 1101-87-15.01-	Каркас плоский Кр 1-1	6										12,09кг
			-01	Каркас плоский Кр 1-2		6									26,62кг
			-02	Каркас плоский Кр 1-3			6								38,12кг
А3		2	РК 1101-87-15.01-03	Каркас плоский Кр 2-1	4										2,78кг
			-04	Каркас плоский Кр 2-2		4									2,86кг
			-05	Каркас плоский Кр 2-3			2								2,92кг
А3		3	РК 1101-87-15.01-06	Каркас плоский Кр 2-4			2								2,92кг

Нач.отд.	Козеева	
Гл.спец.	Афонин	
Н.контр.	Бурцев	
Рук.гр.	Бурцев	
Инж.	Вовчук	

РК 1101-87-15.00

Плиты перекрытия КП-25, КП-36 и КП-42 вариант

Стадия	Лист	Листов
Р.	1	2

Мосинжпроект

Инв.№ подл.	Подпись и дата	Взам. инв.№

Формат	Зона	Позиц.	Обозначение	Наименование	Кол. на испол. -15.00										Примеч.
					-	01	02								
А4		4	РК 1101-87-15.02-	Сетка арматурная С1-1	1										12,89кг
А4			-01	Сетка арматурная С1-2		1									17,99кг
			-02	Сетка арматурная С1-3			1								20,99кг
				Детали											
Б4		5	РК 1101-87-03	⌀8 А-I ГОСТ 5781-82 ℓ=180	33										0,07кг
Б4			01	⌀10 А-I ГОСТ 5781-82 ℓ=180		33	36								0,11кг
А4		6	РК 1101-87-15.03	Петля П1-1	4										0,57кг
А4			-01	Петля П1-2		4	4								0,93кг
				Материалы											
				Бетон класса В 22,5	0,87	1,32	1,58								

Марка	КП-25	КП-36	КП-42

РК 1101-87-15.00

Лист 2

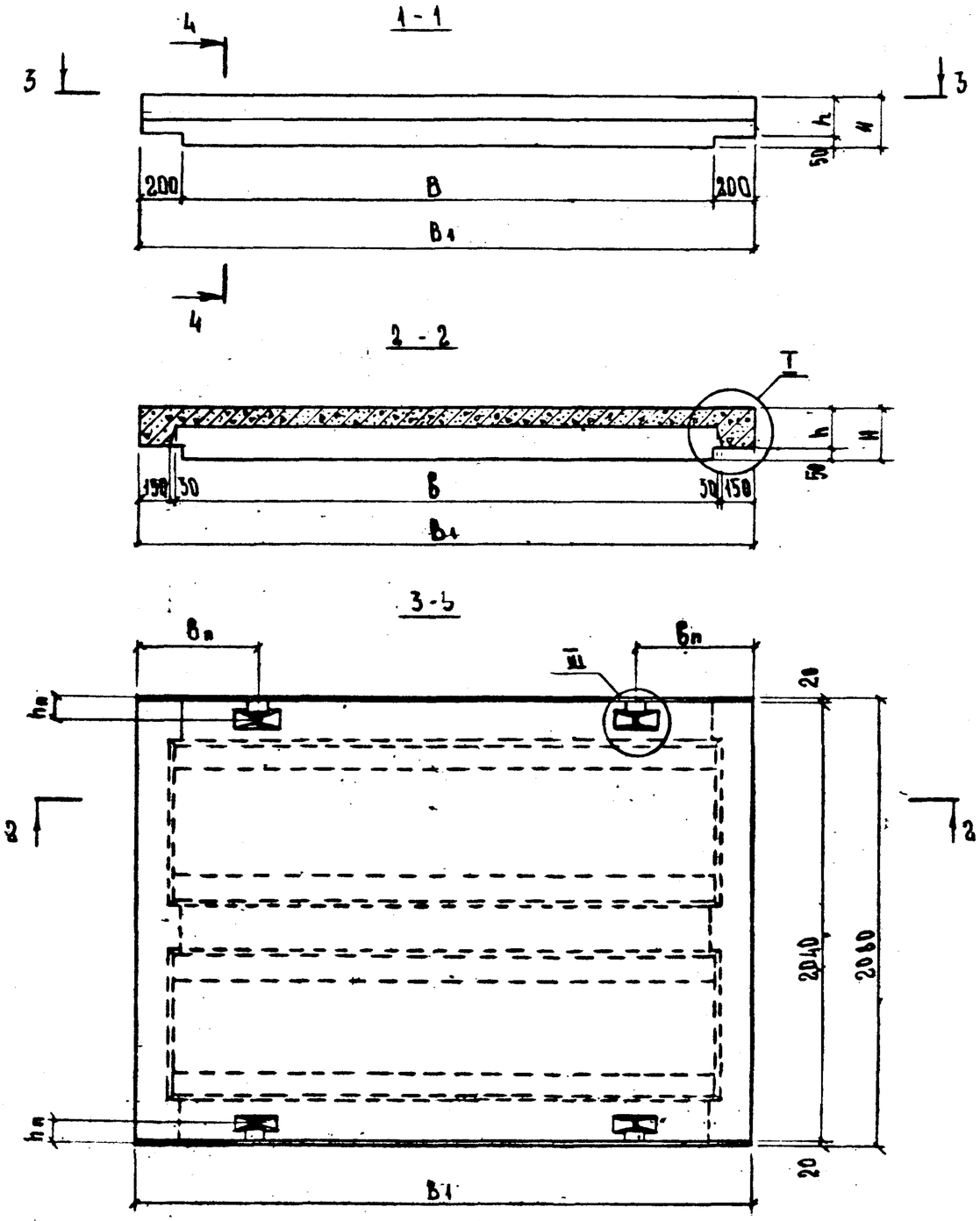

Данные элементы расчитаны на временную нагрузку по схеме НК-80 при глубине засыпки над верхом перекрытия 0,5÷2,0 м.

Нач.отд.	Козеева		
Гл.спец.	Афонин		
Н. контр.	Бурцев		
Рук. гр.	Бурцев		
Инж.	Вовчук		

РК 1401-87-15.00 СБ

Плиты перекрытия КП-25, КП-36 и КП-42
Сборочный чертеж. Вариант

Стадия	Масса	Масштаб
Р		
Лист 1	Листов 5	

Мосинжпроект

Инв.№ подл. | Подпись и дата | Взам. инв.№

Схема армирования 1

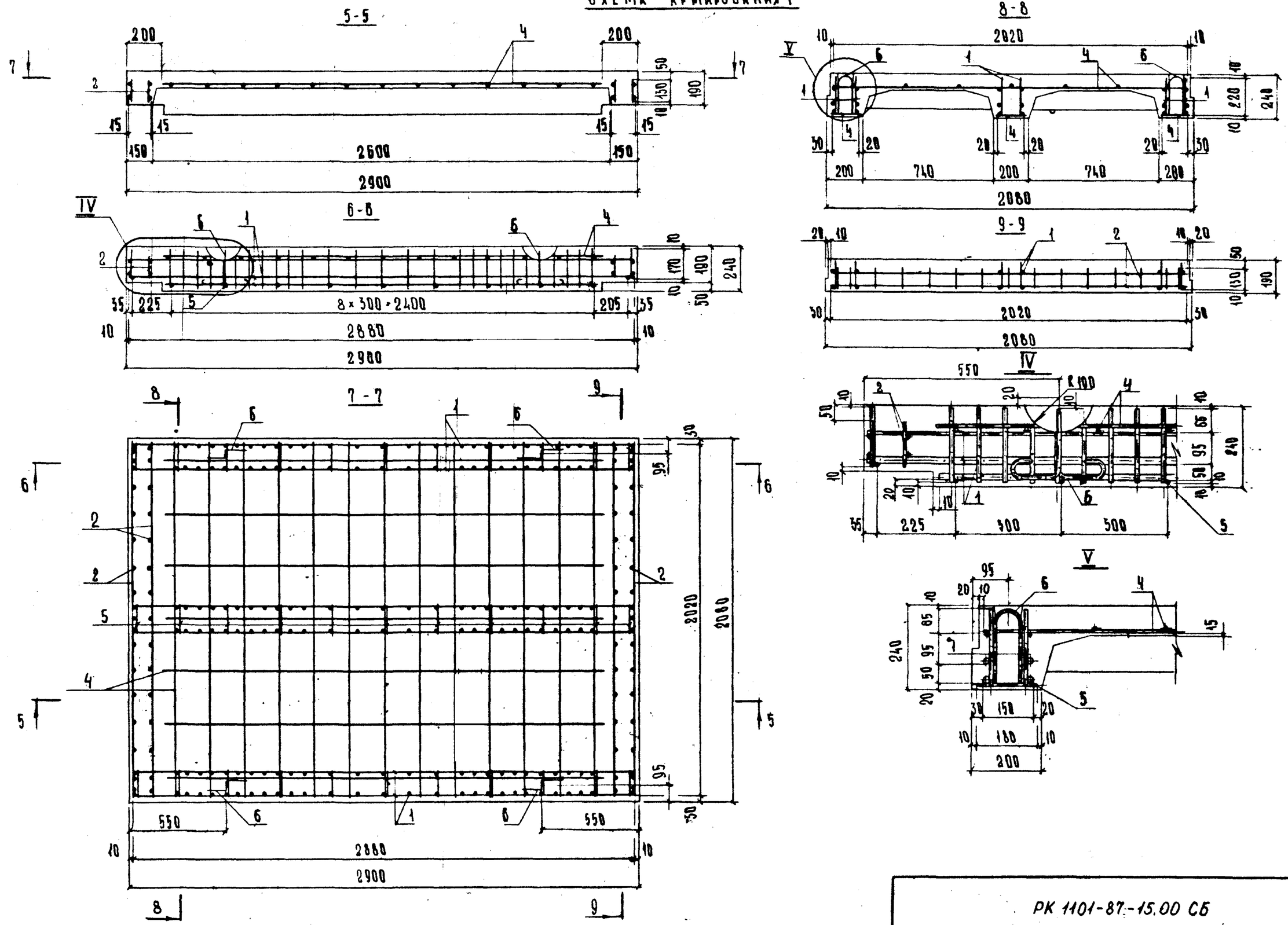

Инв. № подл.	Подпись и дата
Взам. инв. №	

РК 1101-87-15.00 СБ

Лист 2

Схема армирования 1

10-10

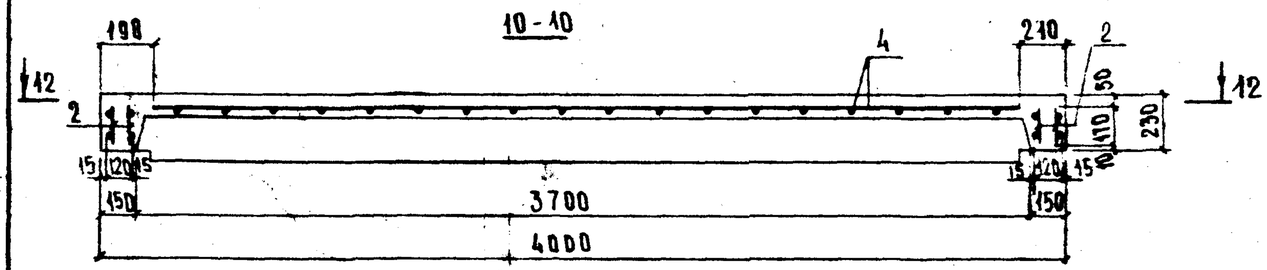

11-11

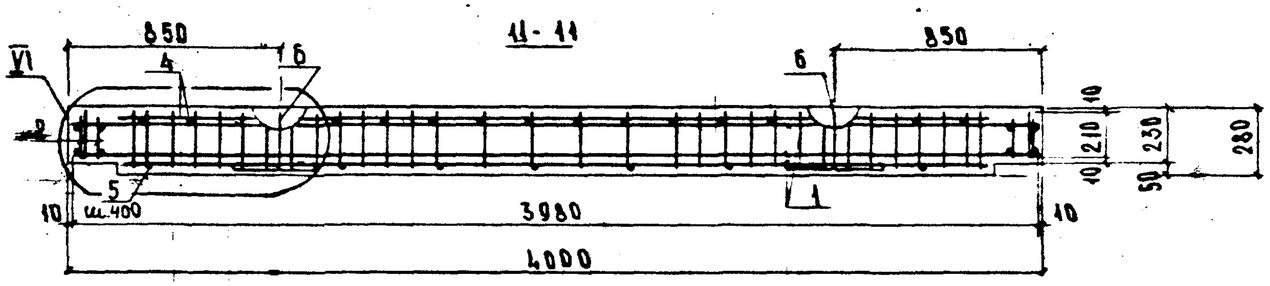

12-12

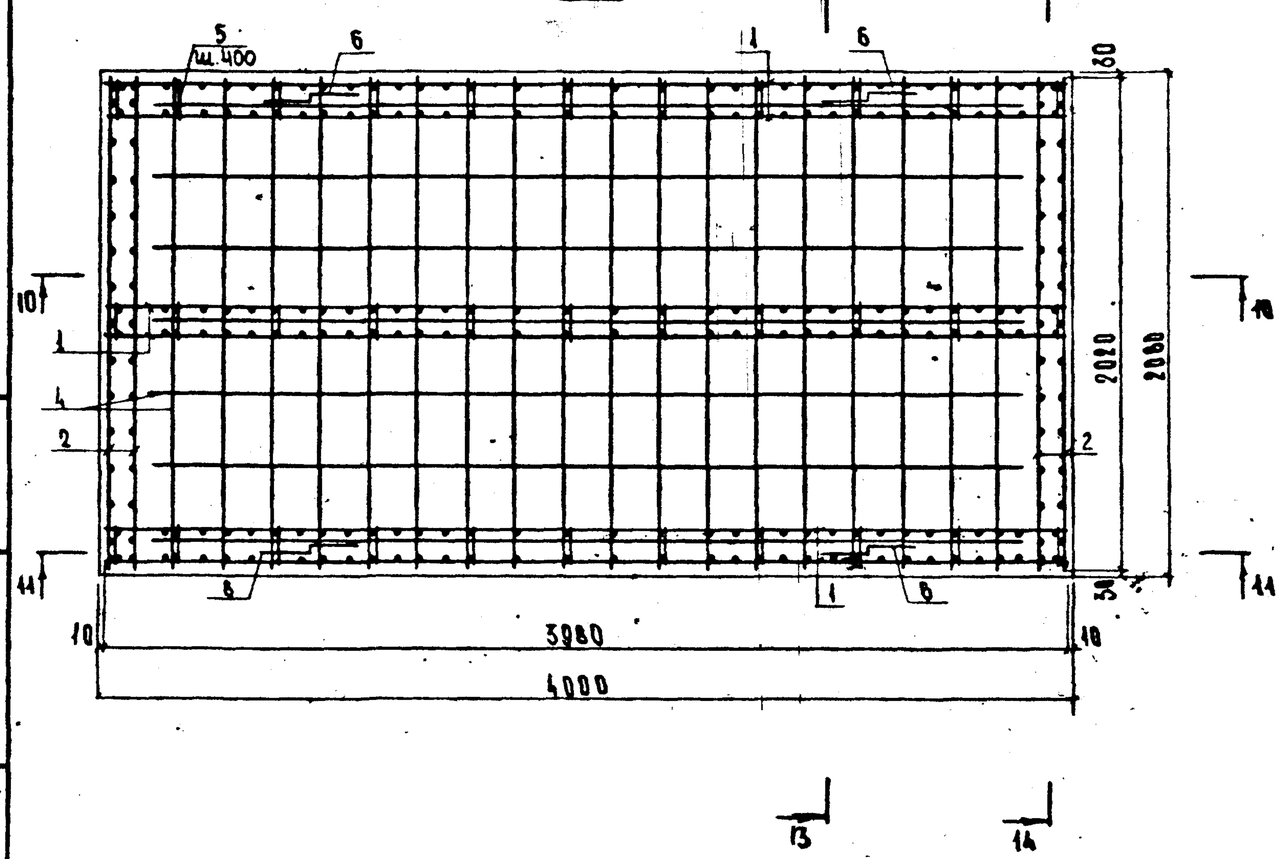

13-13

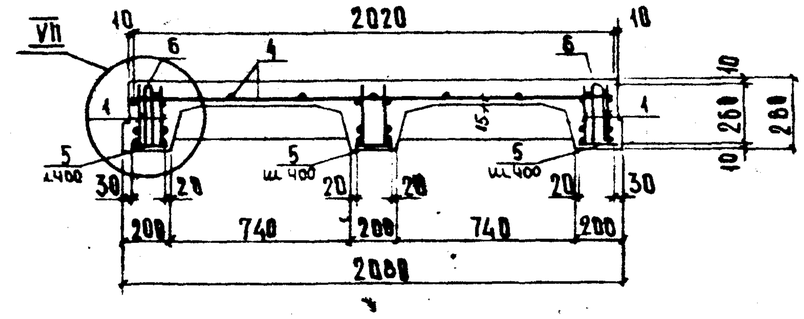

14-14

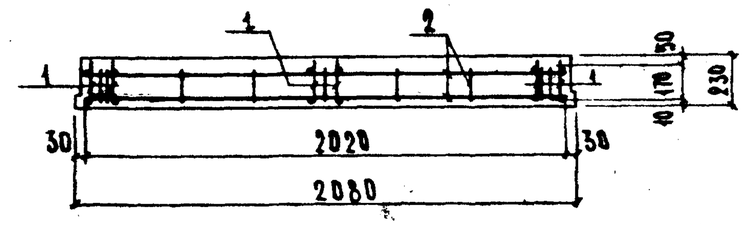

VI

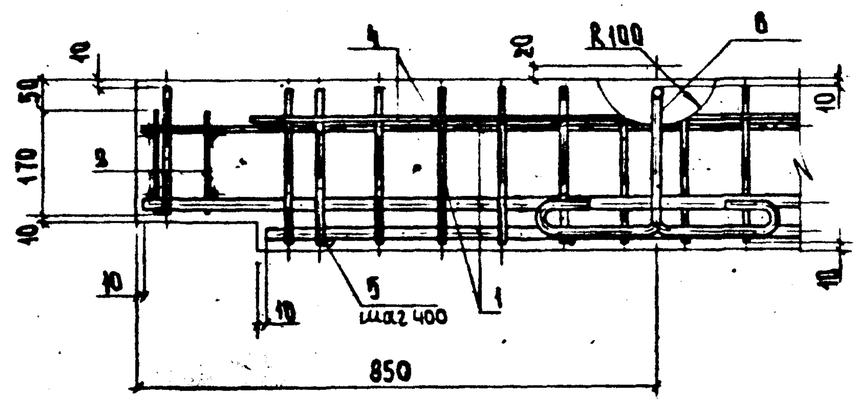

Инв.№ подл.	Подпись и дата
Взам. инв.№	

ГК1101-87-15.00 СБ	Лист 3

Схема армирования 3

15-15

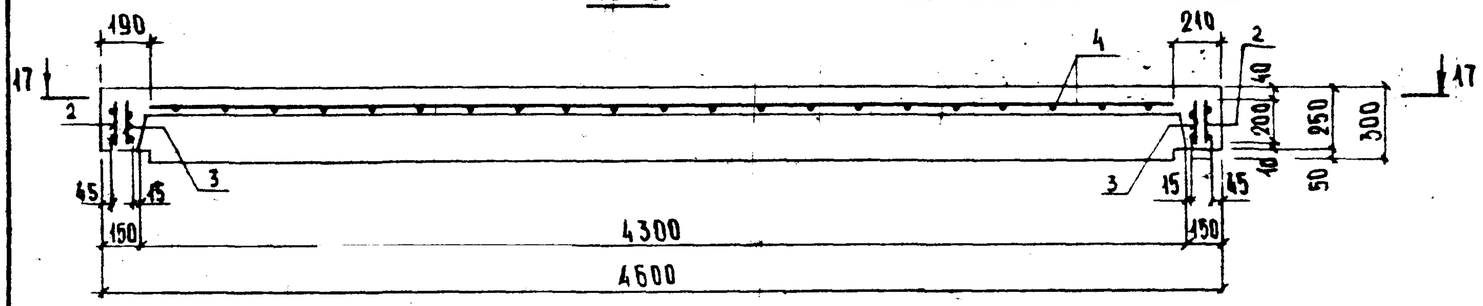

18-18

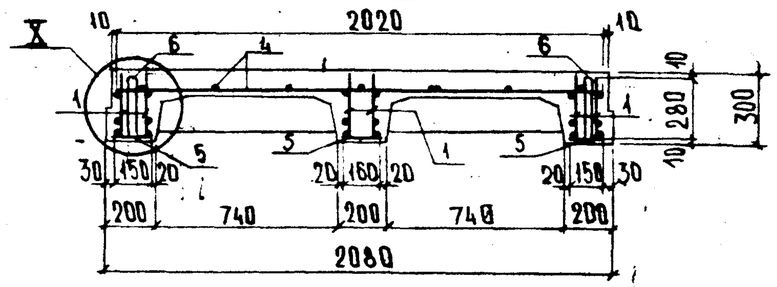

16-16

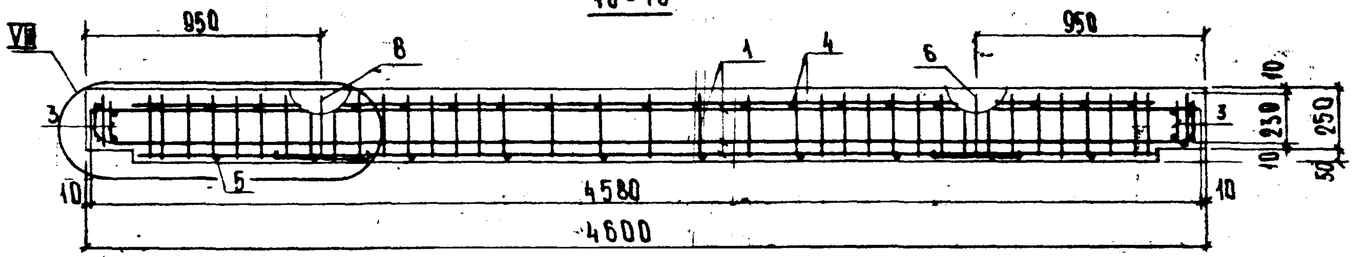

19-19

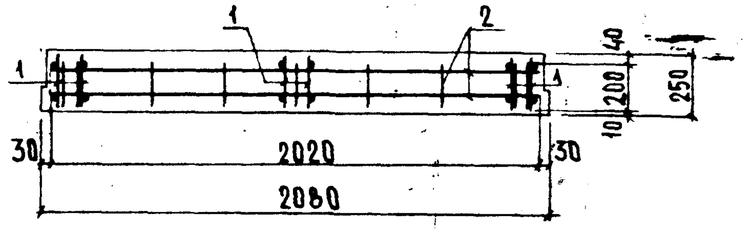

17-17

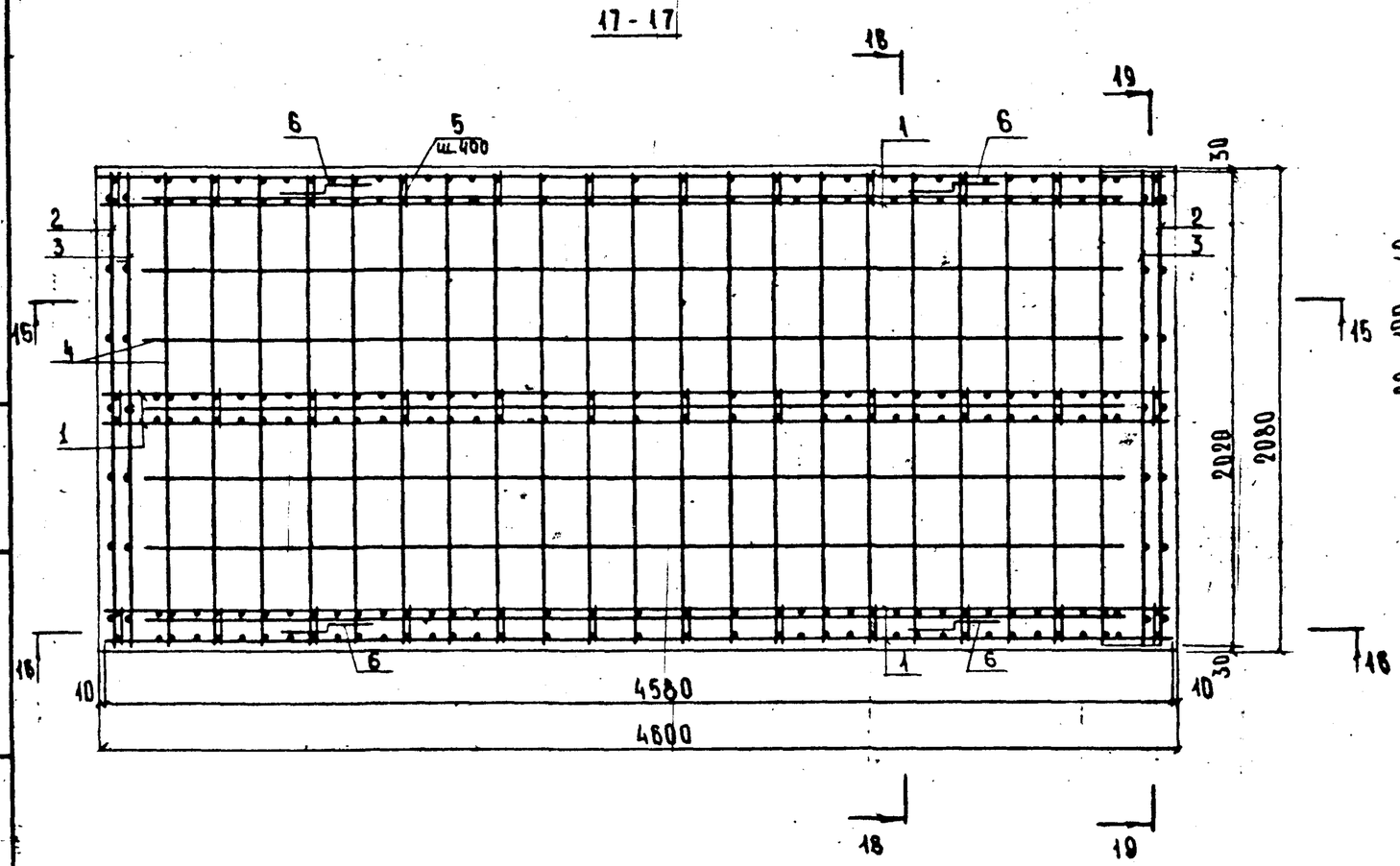

VIII

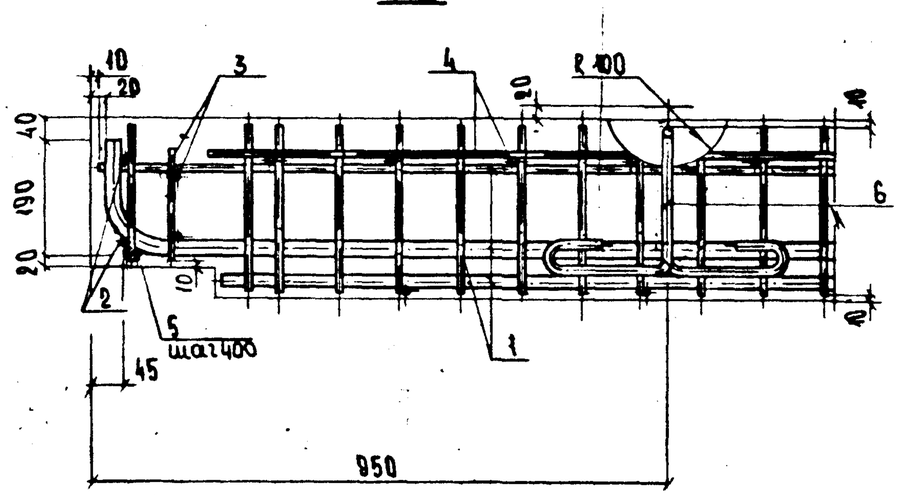

ВК 1101-87-15.00 СБ	Лист 4

Инв. № подл. | Подпись и дата | Взам. инв. №

VII

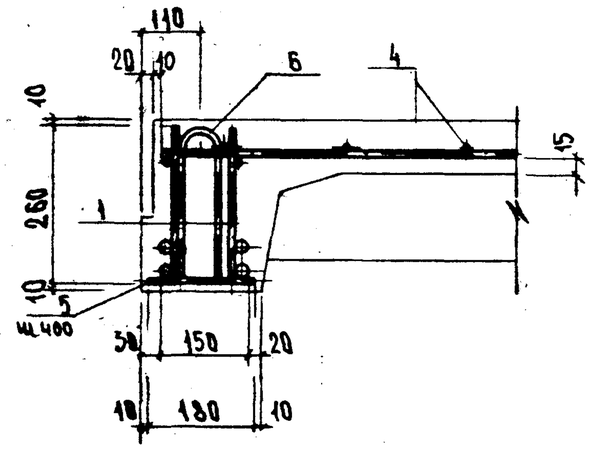

V

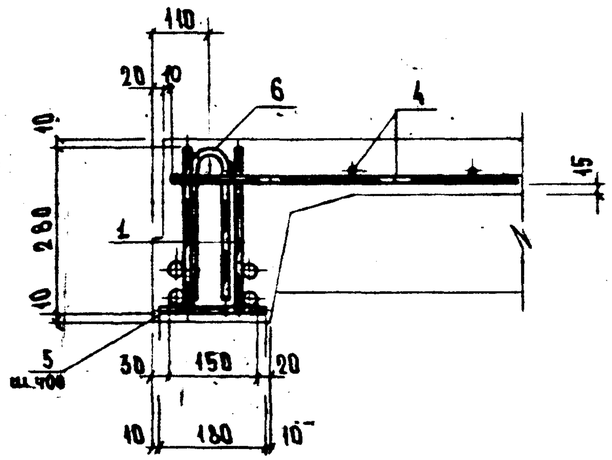

Обозначение	Марка	Схема армиров.	Размеры, мм										Масса, т
			B	B_1	B	B_n	H	$h_м$	h_1	h_2	h_3	h_n	
РК 1101-87-15.00-	КП-25	1	2500	2900	2540	550	240	190	120	120	150	95	2,18
-01	КП-36	2	3600	4000	3640	850	280	230	120	160	190	110	3,38
-02	КП-42	3	4200	4000	4240	950	300	250	140	160	210	110	3,95

Вариант армирования плит перекрытия КП-36 и КП-42 (более экономичный по расходу металла, но более трудоемкий) разработан из условия изготовления каркасов Кр1-1 и Кр1-2 на одноточечных сварочных машинах.

Вариант армирования плиты КП-25 приведен как пример армирования плит перекрытия при сборке пространственного объемного каркаса на кондукторе.

Инв.№ подл. | Подпись и дата | Взам. инв. №

Инв. № подл.	Подпись и дата	Взам. инв. №

Формат	Зона	Позиц.	Обозначение	Наименование	Кол. на испол. -15.01							Масса поз. кг	Общая длина м	Общая масса кг
					–	01	02	03	04	05	06			
				Документация										
А3			РК 1101-87-15.01 СБ	Сборочный чертеж										
				Детали										
				Стержни										
				Сталь класса Вр-I ГОСТ 6727-80										
Б.ч		1	РК 1101-87-03-02	⌀5 ℓ = 200							15	0,029	3,00	0,43
			-02	⌀5 ℓ = 200						15		0,029	3,00	0,43
			-03	⌀5 ℓ = 170					15			0,024	2,55	0,37
			-04	⌀5 ℓ = 130				15				0,019	1,95	0,28
				Сталь класса А-I ГОСТ 5781-82										
Б.ч		1	РК 1101-87-03-05	⌀8 ℓ = 2880	1							1,14	2,88	1,14
Б.ч		4	РК 1101-87-03-06	⌀8 ℓ = 220	27							0,087	5,94	2,35
Б.ч		5	РК 1101-87-03-07	⌀8 ℓ = 170	2							0,067	0,34	0,13
Б.ч		1	РК 1101-87-03-08	⌀10 ℓ = 4580			1					2,83	4,58	2,83
			-09	⌀10 ℓ = 3980		1						2,46	3,98	2,46

Гл.техн	Куранова	
ЖБИ №1		
Нач.отд.	Козеева	
Гл.спец.	Афонин	
Н.контр.	Бурцев	
Рук.гр.	Бурцев	
Инж.	Вовчук	

РК 1101-87-15.01

Каркасы плоские Кр1-1...Кр1-3 и Кр2-1...Кр2-4

Стадия	Лист	Листов
Р.	1	2

Мосинжпроект

Инв. № подл.	Подпись и дата	Взам. инв. №

Формат	Зона	Позиц.	Обозначение	Наименование	Кол. на испол. -15.01							Масса поз. кг	Общая длина м	Общая масса кг
					–	01	02	03	04	05	06			
Б.ч		2	РК 1101-87-03-10	⌀10 ℓ = 2020				2	2	2	2	1,25	4,04	2,49
				Сталь класса А-III ГОСТ 5781-82										
Б.ч		4	РК 1101-87-03-11	⌀8 ℓ = 280			37					0,11	10,36	4,09
			-12	⌀8 ℓ = 260		32						0,10	8,32	3,29
Б.ч		5	РК 1101-87-03-13	⌀8 ℓ = 230			2					0,091	0,46	0,18
			-14	⌀8 ℓ = 210		2						0,083	0,42	0,17
Б.ч		2	РК 1101-87-03-15	⌀16 ℓ = 2880	1							4,55	2,88	4,55
Б.ч		3	РК 1101-87-03-16	⌀16 ℓ = 2480	1							3,92	2,48	3,92
Б.ч		3	РК 1101-87-03-17	⌀20 ℓ = 3580		1						8,84	3,58	8,84
			-18	⌀22 ℓ = 4180			1					12,46	4,18	12,46
Б.ч		2	РК 1101-87-03-19	⌀22 ℓ = 3980		1						11,86	3,98	11,86
			-20	⌀25 ℓ = 4820			1					18,56	4,82	18,56

Марка	Кр1-1	Кр1-2	Кр1-3	Кр2-1	Кр2-2	Кр2-3	Кр2-4

Рис.1

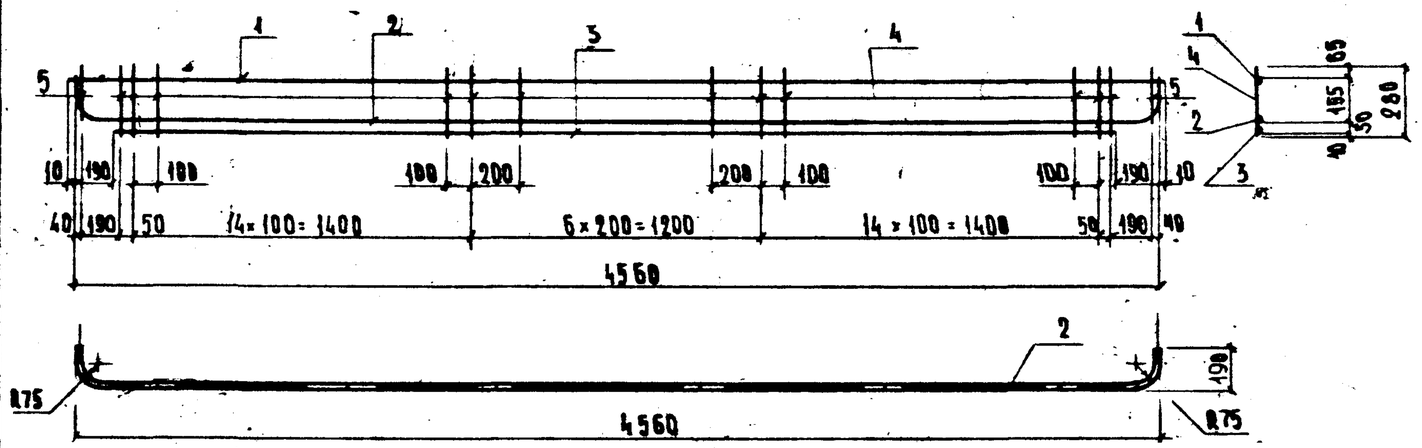

Рис.4

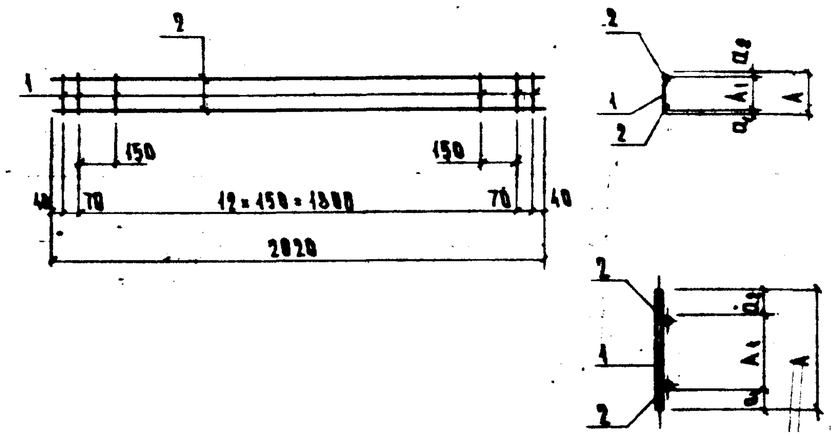

Рис.2

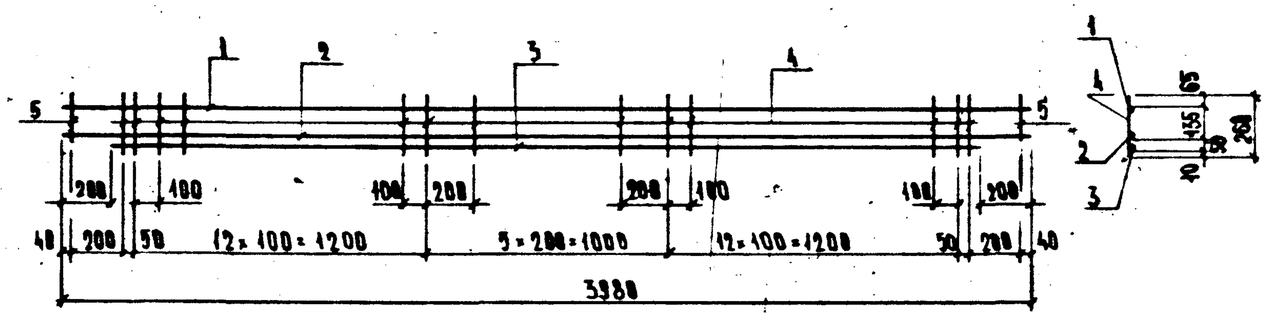

Рис.3

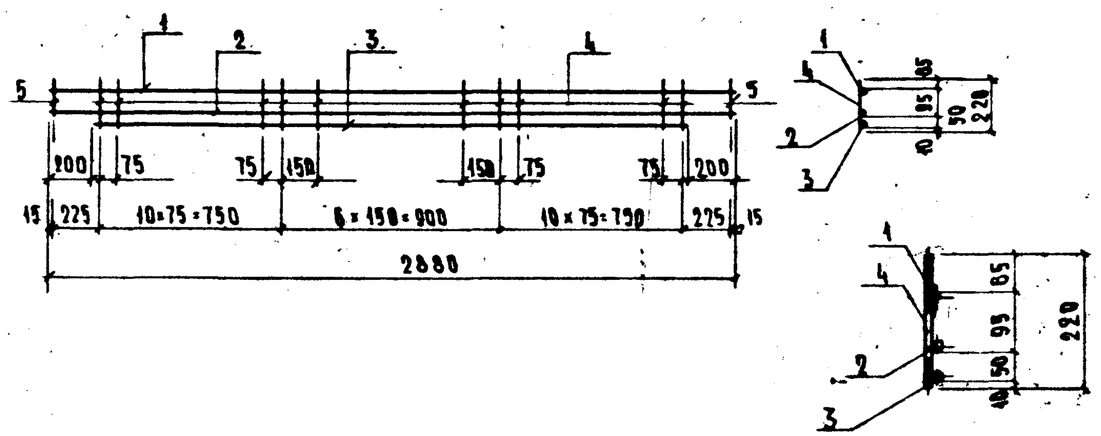

Обозначение	Марка	Рис.	Размеры, мм				Масса, кг
			A	A₁	a₁	a₂	
ВК 1101-87-15.01-	Кр1-1	3	–	–	–	–	12,09
-01	Кр1-2	2	–	–	–	–	26,62
-02	Кр1-3	1	–	–	–	–	38,12
-03	Кр2-1	4	130	95	30	35	2,78
-04	Кр2-2	4	170	100	35	35	2,86
-05	Кр2-3	4	200	150	25	25	2,92
-06	Кр2-4	4	200	120	35	45	2,92

Гл.техн. ЖБИ №7	Куранова		
Нач.отд.	Козеева		
Гл.спец.	Афонин		
Н.контр.	Бурцев		
Рук.гр.	Бурцев		
Инж.	Вовчук		

ВК 1101-87-15.01 СБ

Каркасы плоские Кр1-1...Кр1-3 и Кр2-1...Кр2-4

Сборочный чертеж

Стадия	Масса	Масштаб
Р	см. табл.	
Лист	Листов 1	

Мосинжпроект

Инв.№ подл. | Подпись и дата | Взам.инв.№

Инв. № подл.	Подпись и дата	Взам. инв. №

Формат	Зона	Позиц.	Обозначение	Наименование	Кол. на испол. – 15.02							Масса поз. кг	Общая длина м	Общая масса кг
					–	01	02							
				Документация										
А4			РК 1101-87-15.02 СБ	Сборочный чертеж										
				Детали										
				Стержни										
				Сталь класса Вр-I ГОСТ 6727-80										
Б.ч.		1	РК 1101-87-03-21	⌀ 5 ℓ = 4280			7					0,60	29,40	4,23
			-22	⌀ 5 ℓ = 3600		7						0,52	25,20	3,63
			-23	⌀ 5 ℓ = 2500	7							0,36	17,50	2,52
				Сталь класса А-III ГОСТ 5781-82										
Б.ч.		2	РК 1101-87-03-24	⌀ 8 ℓ = 2020	13							0,80	26,26	10,37
			-24	⌀ 8 ℓ = 2020		18						0,80	36,36	14,36
			-24	⌀ 8 ℓ = 2020			21					0,80	42,42	16,76
				Марка	С1-1	С1-2	С1-3							

Гл. техн.	Куранова	
ЖБИ №7		
Нач. отд.	Козеева	
Гл. спец.	Афонин	
Н. контр.	Бурцев	
Рук. гр.	Бурцев	
Инж.	Вовчук	

РК 1101-87-15.02

Сетки арматурные С1-1 ... С1-3

Стадия	Лист	Листов
Р		1

Мосинжпроект

Инв. № подл.	Подпись и дата	Взам. инв. №

Гл. техн.	Куранова	
ЖБИ №7		
Нач. отд.	Козеева	
Гл. спец.	Афонин	
Н. контр.	Бурцев	
Рук. гр.	Бурцев	
Инж.	Вовчук	

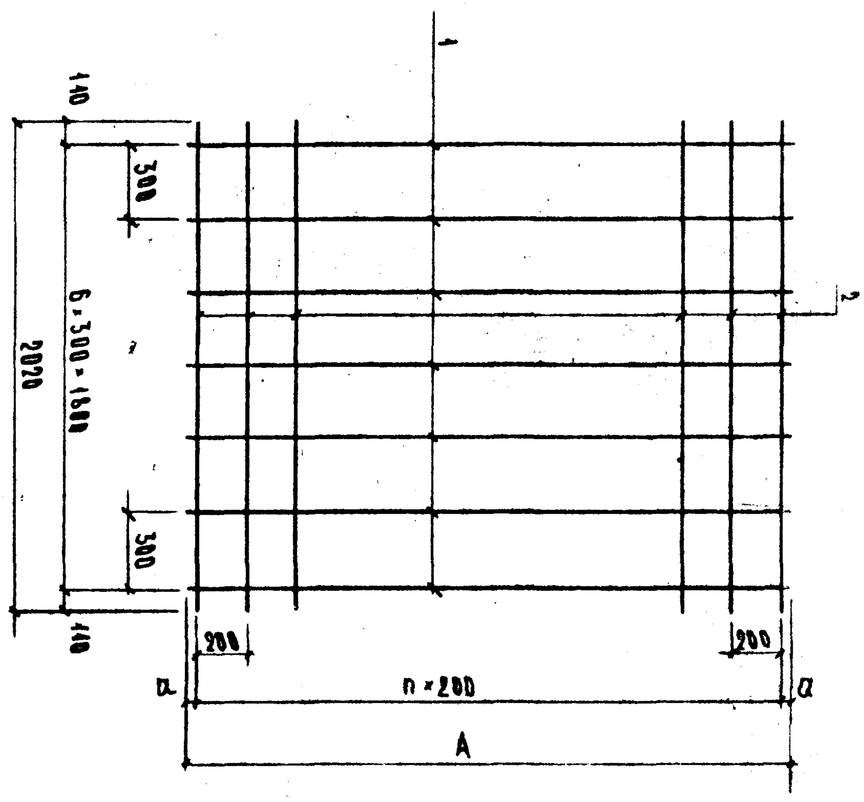

Обозначение	Марка	Рис.	Размеры, мм			Масса, кг
			ℓ	a	n	
РК 1101-87-15.02-	С1-1	–	2500	50	12	12,89
-01	С1-2	–	3600	100	17	17,99
-02	С1-3	–	4200	100	20	20,89

РК 1101-87-15.02 СБ

Сетки арматурные С1-1 ... С1-3 Сборочный чертеж

Стадия	Масса	Масштаб
Р	см таб.	
Лист	Листов 1	

Мосинжпроект

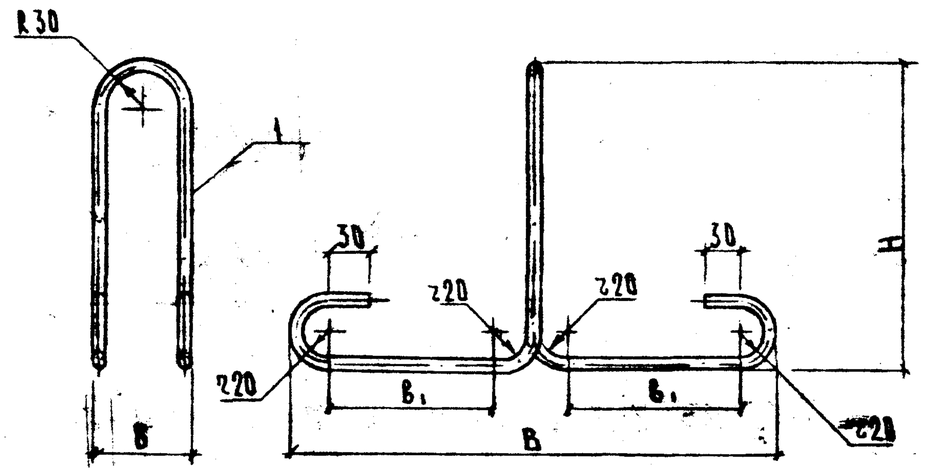

Обозначение	Марка	Размеры, мм				Масса, кг
		H	B	B	B₁	
РК 1101-87-15.03-	П1-1	210	360	80	120	0,57
-01	П1-2	250	440	85	140	0,93

Формат	Зона	Позиц.	Обозначение	Наименование	Кол.	Примеч.
				Детали		
				Стержни		
				Сталь класса А-I ГОСТ 5781-82		
Б4		1	РК 1101-87-03-25	Ø 10 ℓ=930	1	0,57 кг
			-26	Ø 12 ℓ=1050	1	0,93 кг

Гл техн ЖБИ №7	Куранова		
Нач. отд.	Козеева		
Гл. спец.	Афонин		
Н. контр.	Бурцев		
Рук. гр.	Бурцев		
Инж.	Вовчук		

РК 1101-87-15.03

Детали П1-1 и П1-2

Стадия	Масса	Масштаб
Р.	см. табл.	
Лист	Листов 1	

Мосинжпроект

Инв. № подл. | Подпись и дата | Взам. инв. №

Нач. отд.			
Гл. спец.			
Н. контр.			

Стадия	Масса	Масштаб
Лист	Листов	

Мосинжпроект

Инв. № подл. | Подпись и дата | Взам. инв. №

Инв.№ подл.	Подпись и дата	Взам. инв.№

Формат	Зона	Позиц.	Обозначение	Наименование	Кол. на испол. -16.00	Примеч.
					—	
				Документация		
A3			РК 1101-87-16.00 СБ	Сборочный чертеж	X	
A4			РК 1101-87-00.00 ТО	Техническое описание		
A3			РК 1101-87-00.00 ВРС	Ведомость расхода стали		
				Сборочные единицы		
A4		1	РК 1101-87-16.01	Сетка арматурная С1-1	1	12,84 кг

Нач.отд.	Козеева		РК 1101-87-16.00
Гл.спец.	Афонин		
Н.контр.	Бурцев		Плита перекрытия КП-12. Вариант
Рук.гр.	Бурцев		Стадия: Р. Лист: 1 Листов: 2
Инж.	Лубкова		Мосинжпроект

Инв.№ подл.	Подпись и дата	Взам. инв.№

Формат	Зона	Позиц.	Обозначение	Наименование	Кол. на испол. -16.00	Примеч.
					—	
				Детали		
A4		2	РК 1101-87-16.02	Стержень арматурный СТ1-1	1	1,59 кг
A4		3	РК 1101-87-03-27	Ф10 А-I ГОСТ 5781-82 ℓ=140	4	0,086 кг
A4		4	РК 1101-87-16.03	Петля П1-1	2	0,32 кг
				Материалы		
				Бетон класса В 22,5	0,17	

Марка	КП-12

РК 1101-87-16.00

Лист 2

1-1

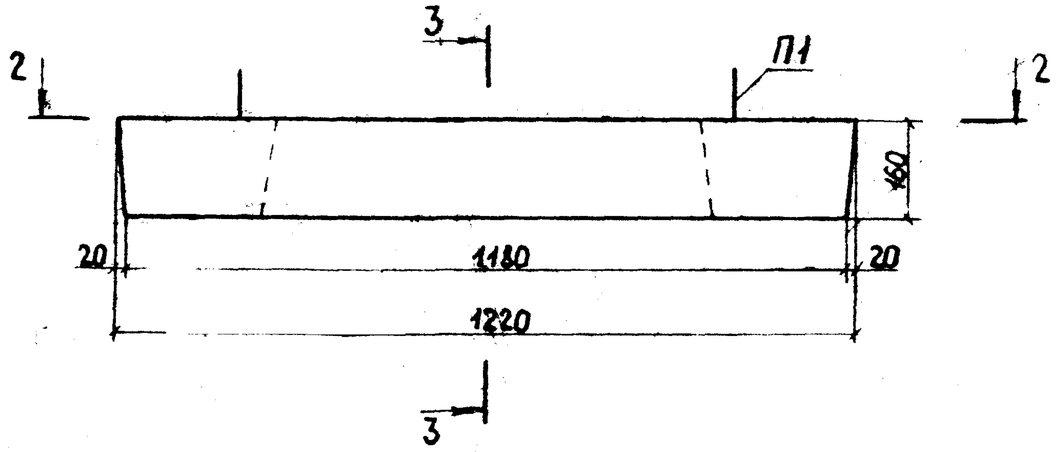

3-3

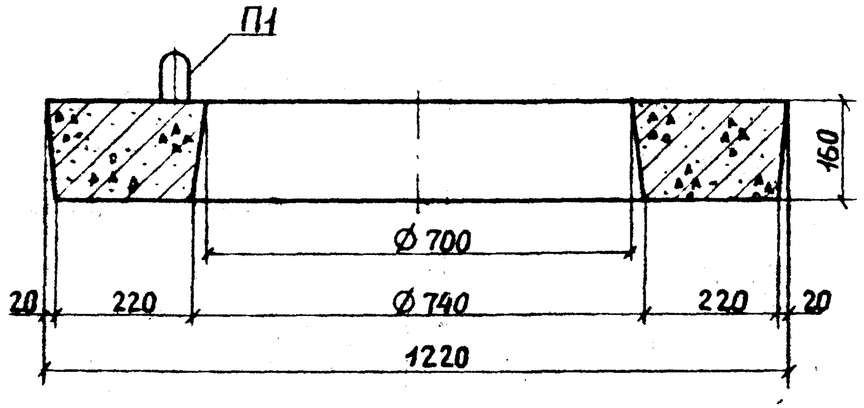

2-2

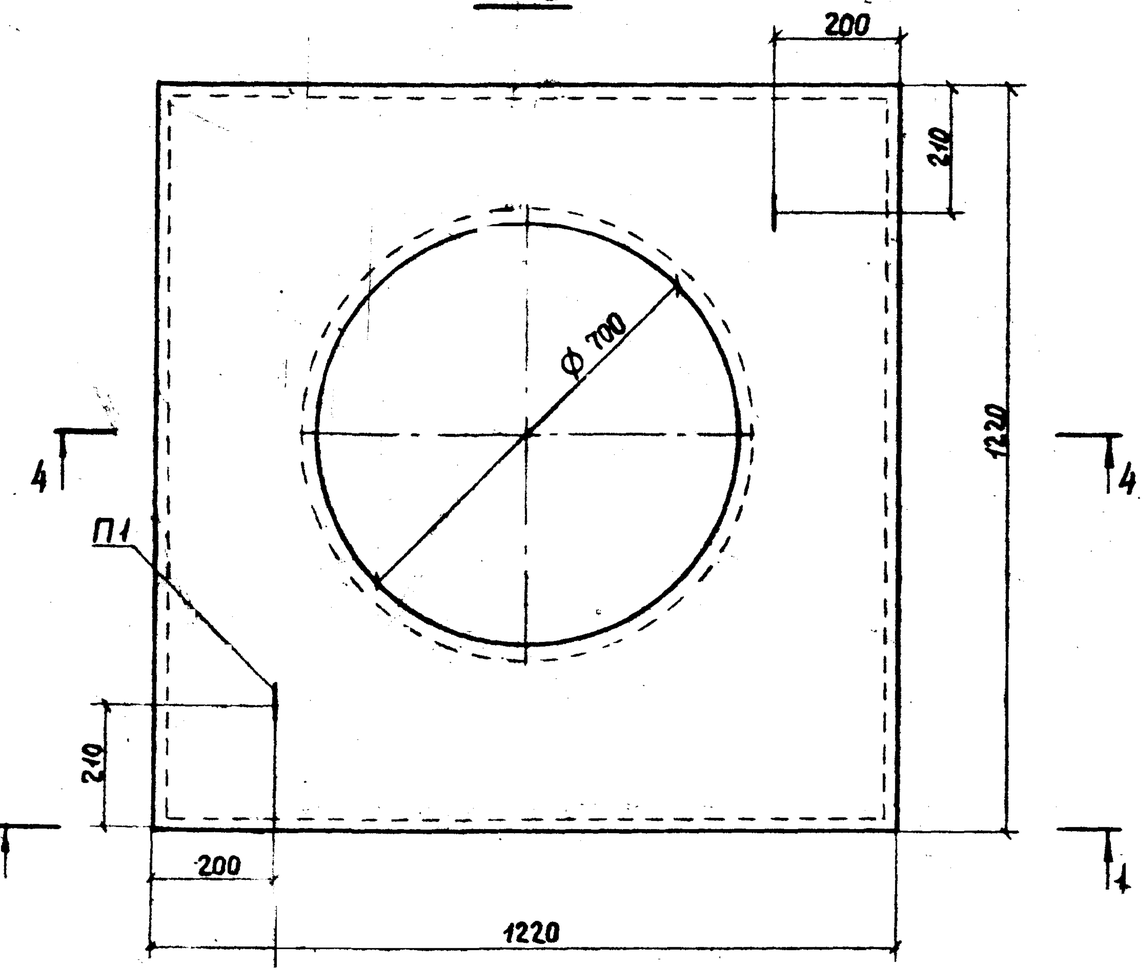

4-4

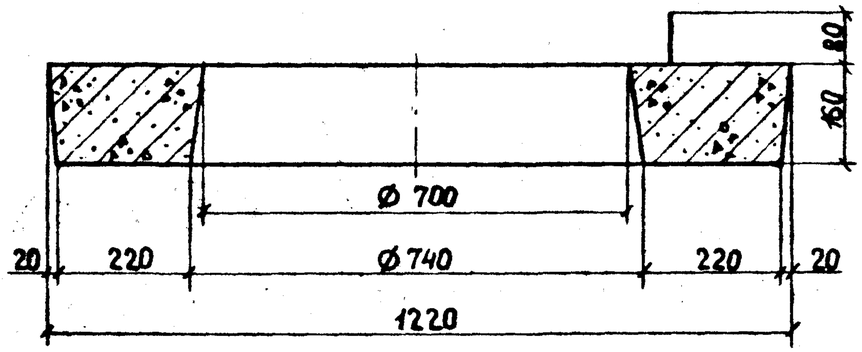

Плита КП-12 предназначена для усиления отверстий пробиваемых в плитах перекрытия КП-21 ÷ КП-42 при организации горловин.

				РК 1101-87-16.00 СБ		
				Плита перекрытия КП-12 сборочный чертеж Вариант	Стадия	Масса	Масштаб
Нач. отд.	Козеева				Р	См. табл.	
Гл. спец.	Афонин				Лист 1	Листов 2	
Н. контр.	Бурцев				Мосинжпроект		
Рук. гр.	Бурцев						
Инж.	Лубкова						

Инв. № подл. | Подпись и дата | Взам. инв. №

5-5

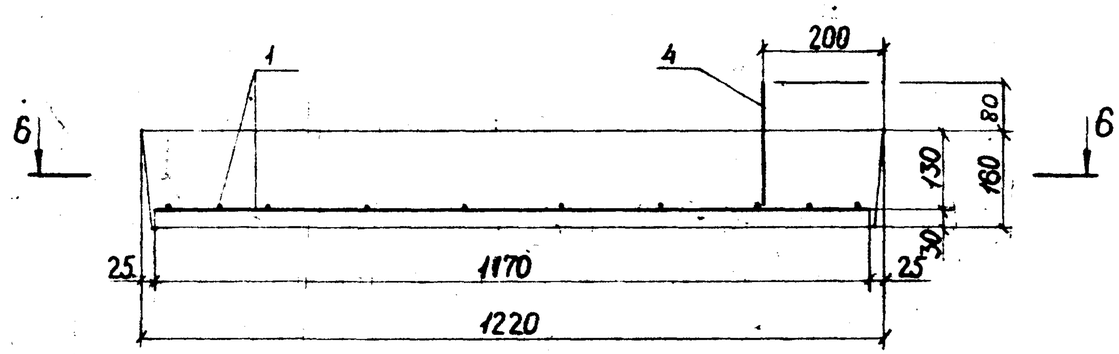

7-7

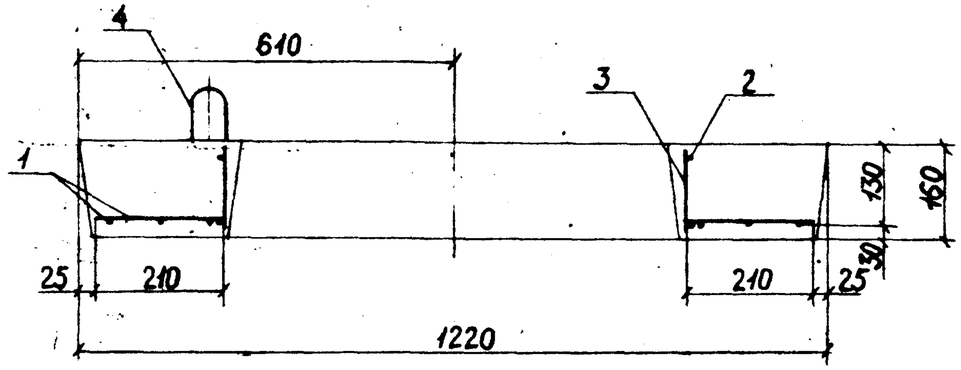

6-6

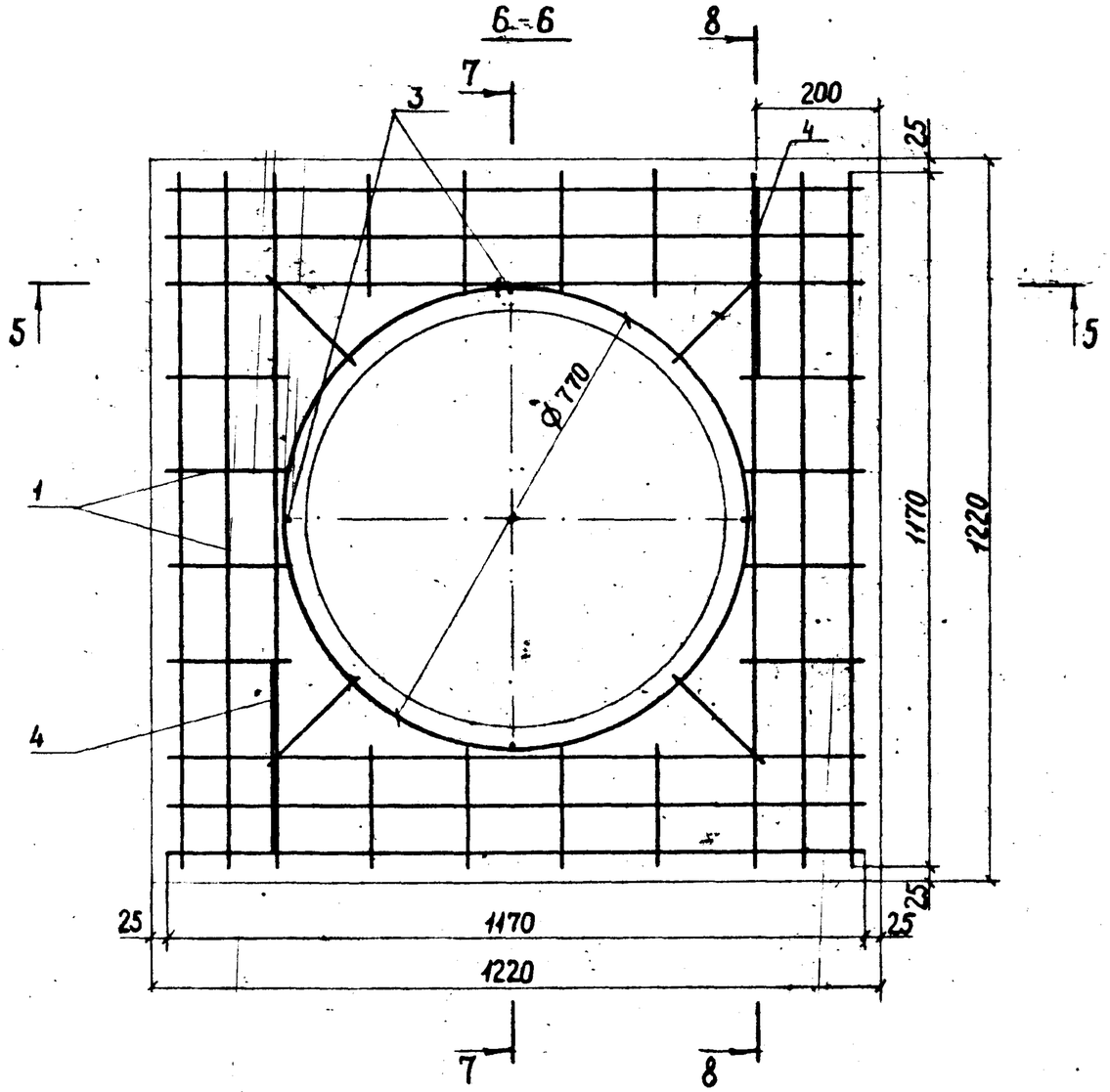

8-8

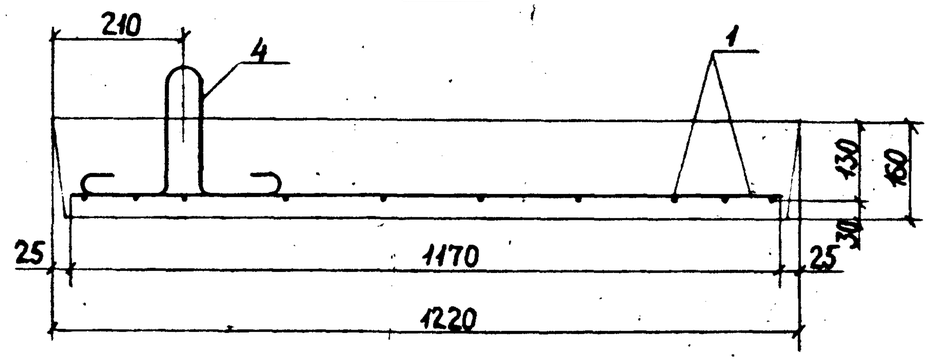

Обозначение	Марка	Масса т
РК 1101-87-1600	КП-12	0,43

Настоящий вариант армирования разработан из условия изготовления сеток на одноточечных сварочных машинах.

Инв.№ подл. | Подпись и дата | Взам. инв.№

Инв. № подл.	Подпись и дата	Взам. инв. №

Формат	Зона	Позиц.	Обозначение	Наименование	Кол. на испол. 16.01							Масса поз. кг	Общая длина м	Общая масса кг
					—									
				Документация										
А3			РК 1101-87-16.01 СБ	Сборочный чертеж	X									
				Детали										
				Стержни										
				Сталь класса А-I ГОСТ 5781-82										
Б4		2	РК 1101-87-03-28	Ø10 ℓ=2570	1							1,59	2,57	1,59
Б4		3	РК 1101-87-03-29	Ø10 ℓ=210	20							0,13	4,20	2,59
				Сталь класса А-III ГОСТ 5781-82										
Б4		1	РК 1101-87-03-30	Ø10 ℓ=1170	12							0,72	14,04	8,66
				Марка	С1-1									

Гл. техн. ЖБИ №7	Куранова	
Нач. отд.	Козеева	
Гл. спец.	Афонин	
Н. контр.	Бурцев	
Рук. гр.	Бурцев	
Инж.	Лубкова	

РК 1101-87-16.01

Сетка арматурная С1-1

Стадия	Лист	Листов
Р		1

Мосинжпроект

Инв. № подл.	Подпись и дата	Взам. инв. №

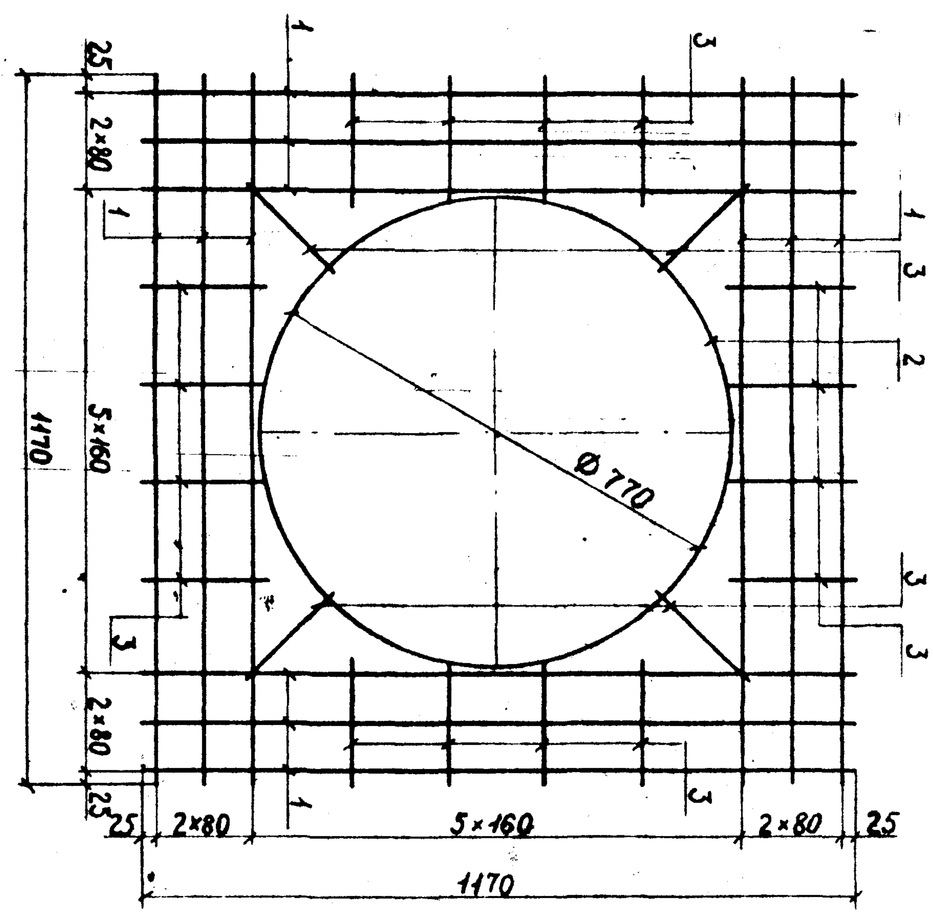

Обозначение	Марка	Масса кг
РК 1101-87-16.01	С1-1	12,84

Гл. техн. ЖБИ №7	Куранова	
Нач. отд.	Козеева	
Гл. спец.	Афонин	
Н. контр.	Бурцев	
Рук. гр.	Бурцев	
Инж.	Лубкова	

РК 1101-87-16.01 СБ

Сетка арматурная С1-1 Сборочный чертеж

Стадия	Масса	Масштаб
Р	см. табл.	
Лист	Листов 1	

Мосинжпроект

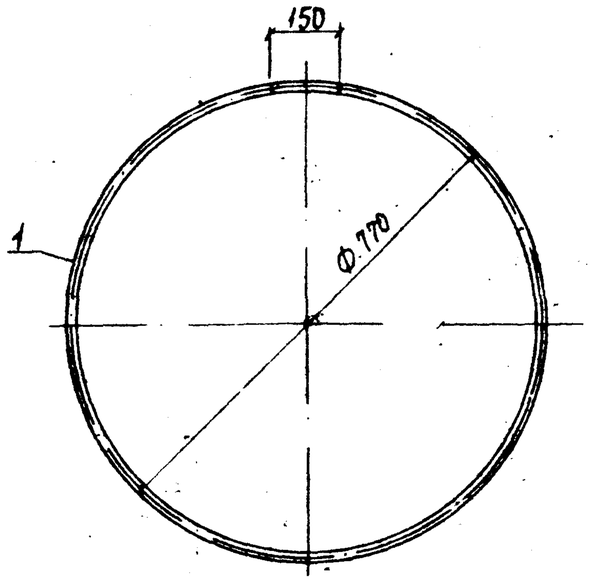

Обозначение	Марка	Масса кг
РК 1101-87-16.02	СТ 1-1	1,59

Формат	Зона	Позиц.	Обозначение	Наименование	Кол.	Примеч.
				Детали		
				Стержни		
				Сталь класса А-I ГОСТ5781-82		
Б4		1	РК 1101-87-03-28	Ф10 ℓ=2570	1	1,59 кг

Гл. техн. ЖБИ №7	Куранова		РК 1101-87-16.02
Нач. отд.	Козеева		Стержень арматурный СТ 1-1
Гл. спец.	Афонин		Стадия: Р; Масса: см. табл.; Масштаб
Н. контр.	Бурцев		Лист; Листов 1
Рук. гр.	Бурцев		Мосинжпроект
Инж.	Лубкова		

Инв. № подл. | Подпись и дата | Взам. инв. №

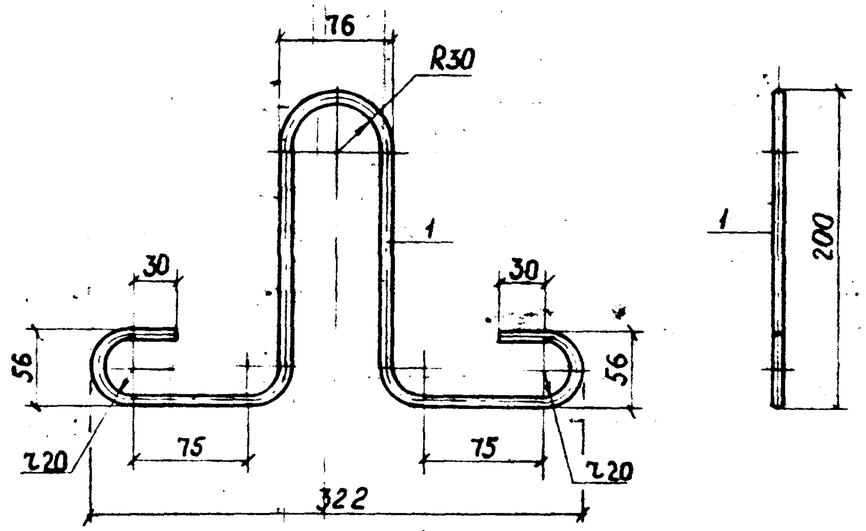

Обозначение	Марка	Масса кг
РК 1101-87-16.03	П 1-1	0,32

Формат	Зона	Позиц.	Обозначение	Наименование	Кол.	Примеч.
				Детали		
				Стержни		
				Сталь класса А-I ГОСТ-5781-82		
Б4		1	РК 1101-87-03-31	Ф 8 ℓ=810	1	0,32 кг

Гл. техн. ЖБИ №7	Куранова		РК 1101-87-16.03
Нач. отд.	Козеева		Петля П1-1
Гл. спец.	Афонин		Стадия: Р; Масса: см. табл.; Масштаб
Н. контр.	Бурцев		Лист; Листов 1
Рук. гр.	Бурцев		Мосинжпроект
Инж.	Лубкова		

Инв. № подл. | Подпись и дата | Взам. инв. №

Инв. № подл.	Подпись и дата	Взам. инв. №

Формат	Зона	Позиц.	Обозначение	Наименование	Кол. на испол. – 17.00		Примеч.
					–	01	
				Документация			
А3			РК 1101-87-17.00 СБ	Сборочный чертеж			
А4			РК 1101-87-00.00 ТО	Техническое описание			
А3			РК 1101-87-00.00 ВРС	Ведомость расхода стали			
				Сборочные единицы			
А4		1	РК 1101-87-17.01	Каркас пространственный КП1-1	1		78,85 кг
			-01	Каркас пространственный КП1-2		1	144,82 кг

Нач.отд.	Козеева		
Гл.спец.	Кофман		
Н.контр.	Бурцев		
Рук.гр.	Бурцев		
Инж.	Лубкова		

РК 1101-87-17.00

Балки КБ-36 и КБ-42
Вариант

Стадия	Лист	Листов
Р.	1	2

Мосинжпроект

Инв. № подл.	Подпись и дата	Взам. инв. №

Формат	Зона	Позиц.	Обозначение	Наименование	Кол. на испол. – 17.00		Примеч.
					–	01	
				Детали			
А4		4	РК 1101-87-17.03	Стержень арматурный СТ1-1	19	23	1,66 кг
А4		2	РК 1101-87-17.03-01	Стержень арматурный СТ1-2		2	14,48 кг
Б4		3	РК 1101-87-03-32	Ф12 А-I ГОСТ5781-82 ℓ=3980	1		3,53 кг
Б4		2	РК 1101-87-03-33	Ф20 А-III ГОСТ5781-82 ℓ=3980	3		9,83 кг
Б4		3	РК 1101-87-03-34	Ф22 А-III ГОСТ5781-82 ℓ=4460		1	13,29 кг
А4		5	РК 1101-87-17.04	Петля П 1-1	2		1,81 кг
			-01	Петля П 1-2		2	2,71 кг
				Материал			
				Бетон класса В 22,5	1,00	1,15	

Марка	КБ-36	КБ-42

РК 1101-87-17.00

Лист 2

127

Рис. 1

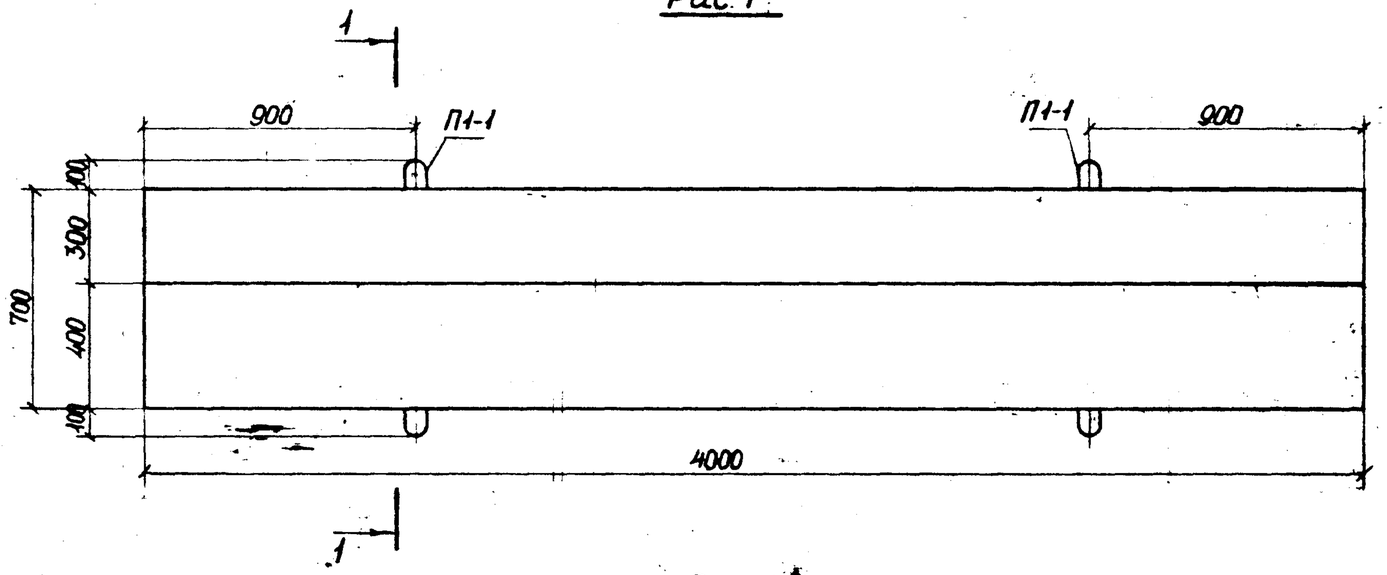

1 - 1

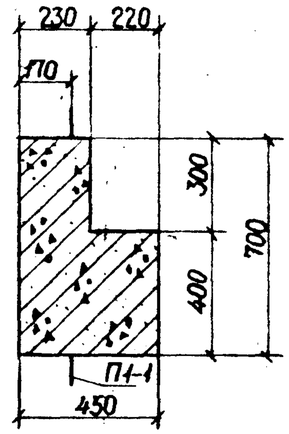

Рис. 2

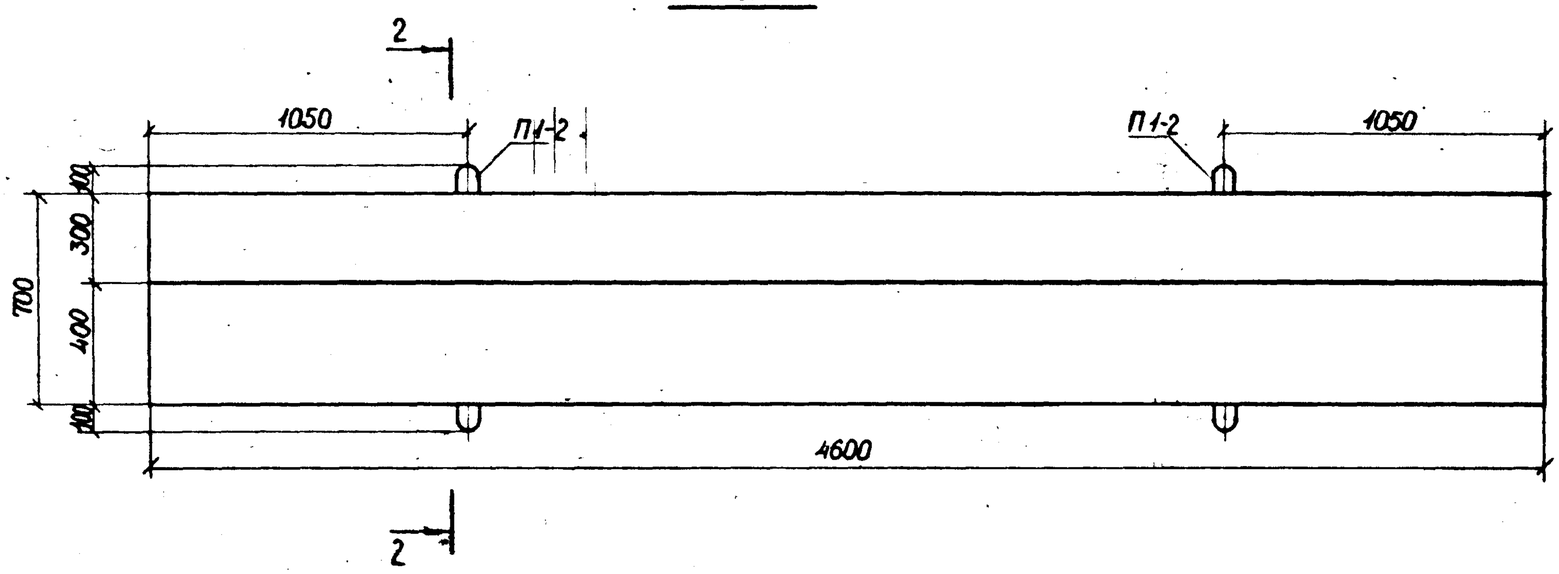

2 - 2

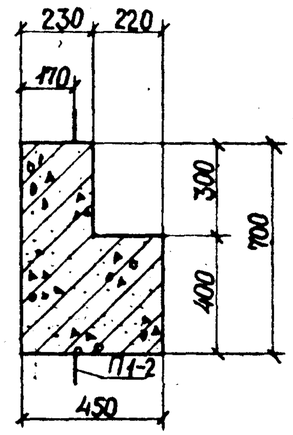

Расчетная схема

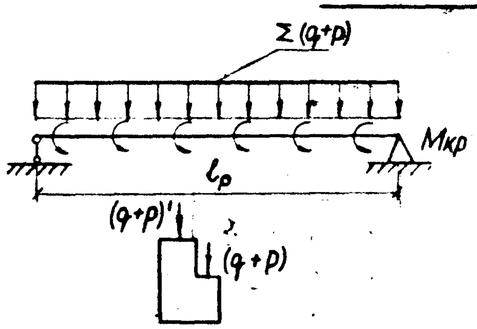

Марка	$l_р$, м	(q+p), т/м	(q+p)', т/м	Σ(q+p), т/м	$M_{кр}$, т·м/м
КБ-36	3,8	18,8	2,0	20,8	2,8
КБ-42	4,4	18,8	2,0	20,8	2,8

Собственный вес балки в расчетные нагрузки не включен.

НАЧ. ОТД.	КОЗЕЕВА		
ГЛ. СПЕЦ	АФОНИН		
Н. КОНТР.	Бурцев		
Рук. гр.	Бурцев		
Инж.	Лубкова		

РК 1101-87-17.00 СБ

Балки КБ-36 и КБ-42 Сборочный чертеж. Вариант.

Стадия	Масса	Масштаб
Р	См. табл.	
Лист 1	Листов 2	

МОСИНЖПРОЕКТ

Инв. № подл. | Подпись и дата | Взам. инв. №

Схема армирования 1

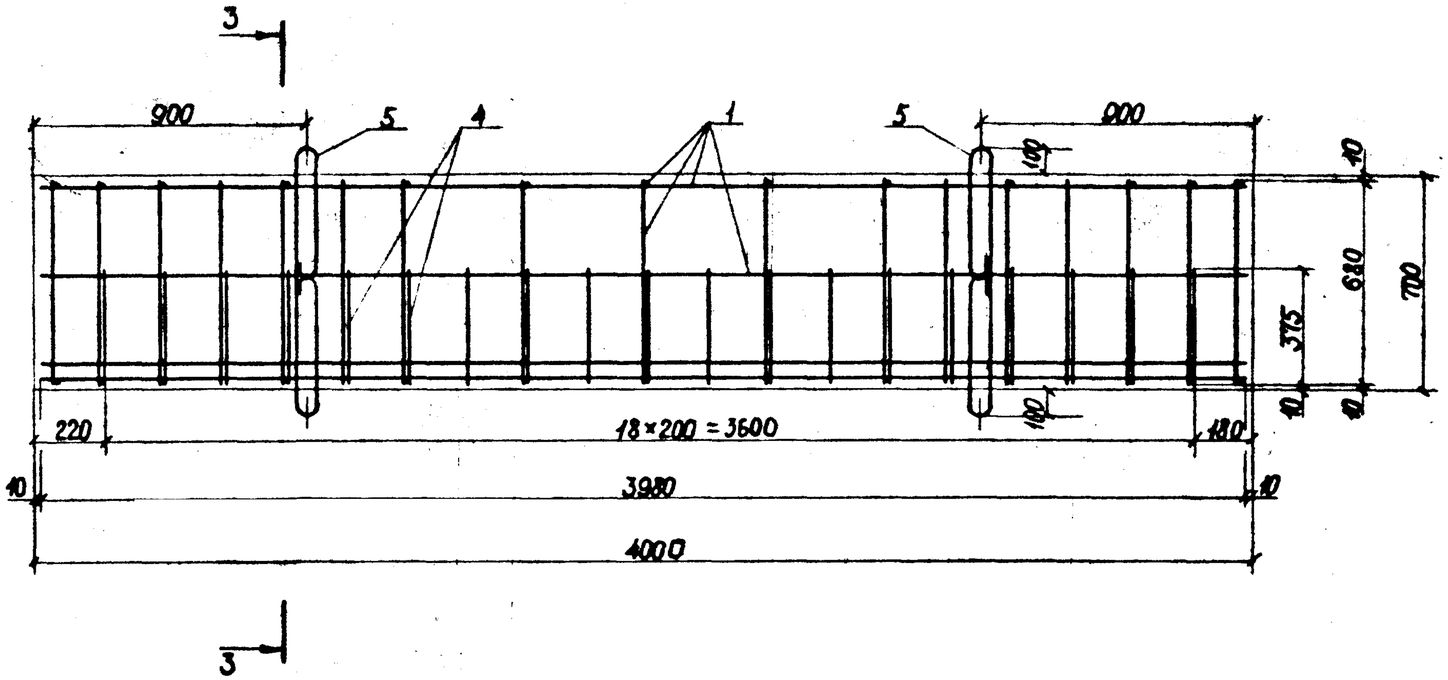

3 - 3

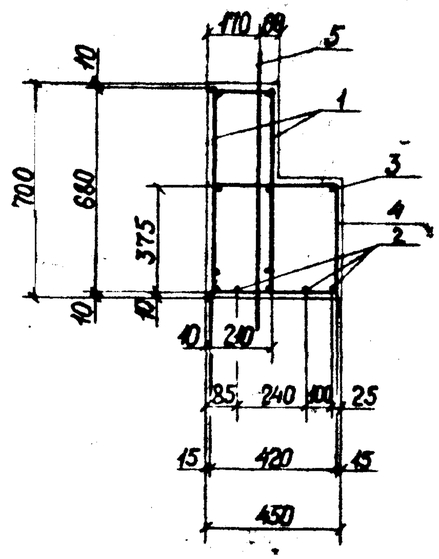

4 Схема армирования 2

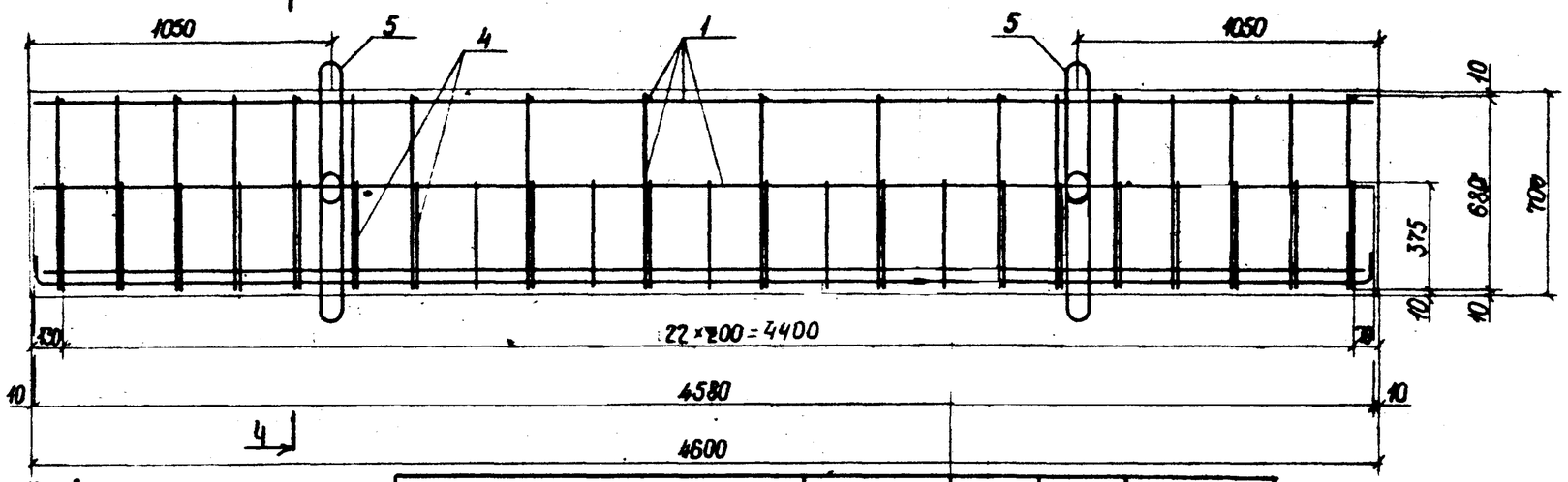

4 - 4

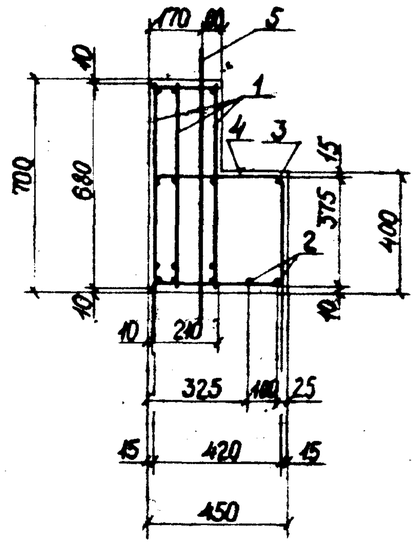

Настоящий вариант армирования должен применяться при условии отсутствия оборудования по изготовлению гнутых стержней СТ2-1 и СТ2-3 докум. № РК 1101-87-12.03

Обозначение	Марка	Рис.	Схема армир.	Масса т
РК 1101-87-17.00	КБ-36	1	1	2,50
-01	КБ-42	2	2	2,87

Инв.№ подл. | Подпись и дата | Взам. инв. №

Обозначение	Наименование	Формат	Зона	Позиц.	Кол. на испол. -17.01						Масса поз. кг	Общая длина м	Общая масса кг
					–	01							
	Документация												
РК 1101-87-17.01 СБ	Сборочный чертеж	А4											
	Сборочные единицы												
РК 1101-87-17.02	Каркас плоский Кр 1-1	А4		1	2								37,00
-01	Каркас плоский Кр 1-2					3							48,78
	Детали												
	Стержни												
	Сталь класса А-I ГОСТ 5781-82												
РК 1101-87-03-35	Ф12 ℓ=210	БЧ		2	26						0,19	5,46	4,85
-35	Ф12 ℓ=210					24					0,19	5,04	4,48

Марка: КП 1-1, КП 1-2

РК 1101-87-17.01

Каркасы пространственные КП 1-1 и КП 1-2

Стадия	Лист	Листов
Р		1

Мосинжпроект

Гл. техн. ЖБИ №7 Куранова; Нач. отд. Козеева; Гл. спец. Афонин; Н. контр. Бурцев; Рук. гр. Бурцев; Инж. Лубкова

Инв. № подл. | Подпись и дата | Взам. инв. №

Рис.1

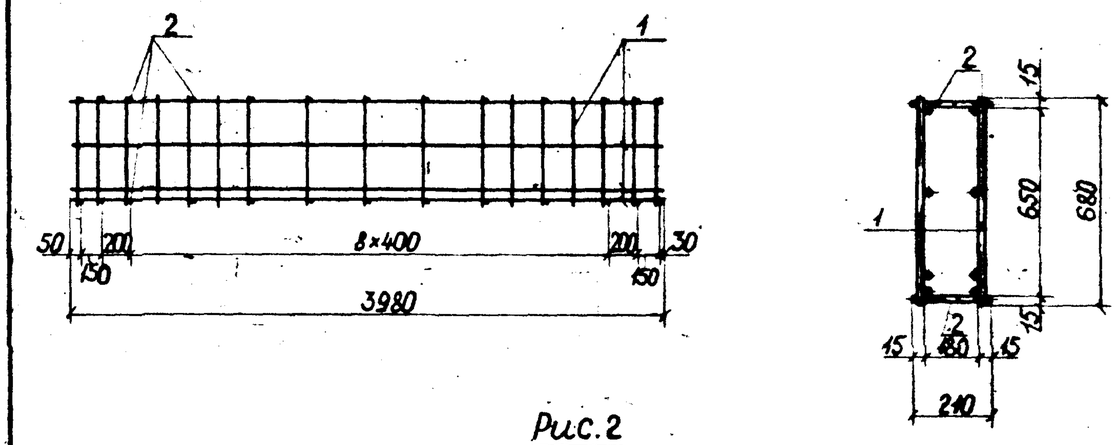

Рис.2

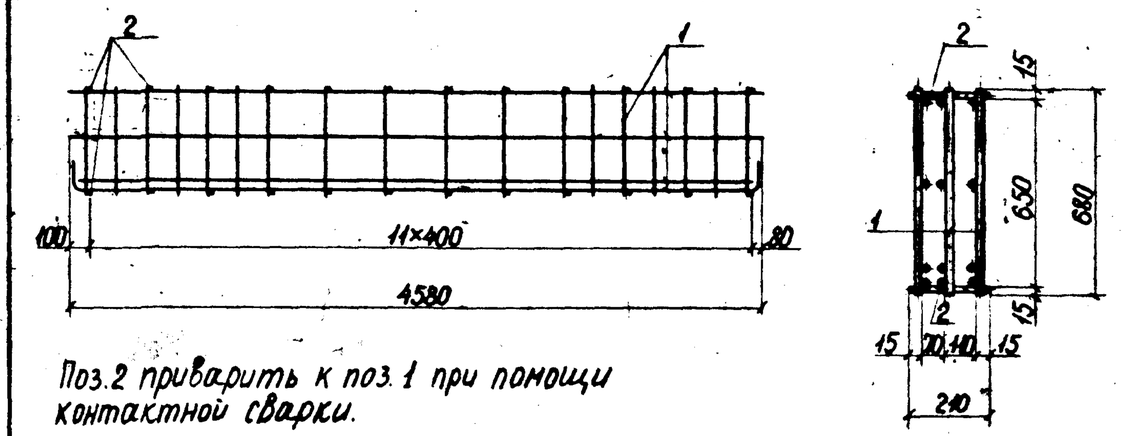

Поз.2 приварить к поз.1 при помощи контактной сварки.

Обозначение	Марка	Рис.	Масса, кг
РК 1101-87-17.01	КП 1-1	1	78,85
-01	КП 1-2	2	144,82

Гл. техн. ЖБИ №7 Куранова; Нач. отд. Козеева; Гл. спец. Афонин; Н. контр. Бурцев; Рук. гр. Бурцев; Инж. Лубкова

РК 1101-87-17.01 СБ

Каркасы пространственные КП 1-1 и КП 1-2. Сборочный чертеж

Стадия	Масса	Масштаб
Р	См. табл	

Лист | Листов 1

Мосинжпроект

Инв. № подл. | Подпись и дата | Взам. инв. №

Инв. № подл.	Подпись и дата	Взам. инв. №

Формат	Зона	Позиц.	Обозначение	Наименование	Кол. на испол.-17.02 —	01						Масса поз. кг	Общая длина м	Общая масса кг
				Документация										
А4			РК 1101-87-17.02 СБ	Сборочный чертеж										
				Детали										
				Стержни										
				Сталь класса А-I ГОСТ 5781-82	•									
Б4		2	РК 1101-87-03-32	Ф 12 ℓ=3980	2							3,53	7,96	7,07
				Сталь класса А-III ГОСТ 5781-82										
Б4		3	РК 1101-87-03-36	Ф 12 ℓ=4580		2						4,07	9,16	8,14
			-37	Ф 12 ℓ=680	17							0,60	11,56	10,27
Б4		4	РК 1101-87-03-37	Ф 12 ℓ=680		18						0,60	12,24	10,87
Б4		1	РК 1101-87-03-33	Ф 20 ℓ=3980	2							9,83	7,96	19,66
			-38	Ф 22 ℓ=4860		1						14,48	4,86	14,48
Б4		2	РК 1101-87-03-34	Ф 22 ℓ=4460		1						13,29	4,46	13,29
				Марка	Кр 1-1	Кр 1-2								

Гл. техн	Куранова	
ЖБИ №7		
Нач. отд.	Козеева	
Гл. спец	Афонин	
Н. контр.	Бурцев	
Рук. гр.	Бурцев	
Инж.	Лубкова	

РК 1101-87-17.02

Каркасы плоские Кр 1-1 и Кр 1-2

Стадия	Лист	Листов
Р		1

Мосинжпроект

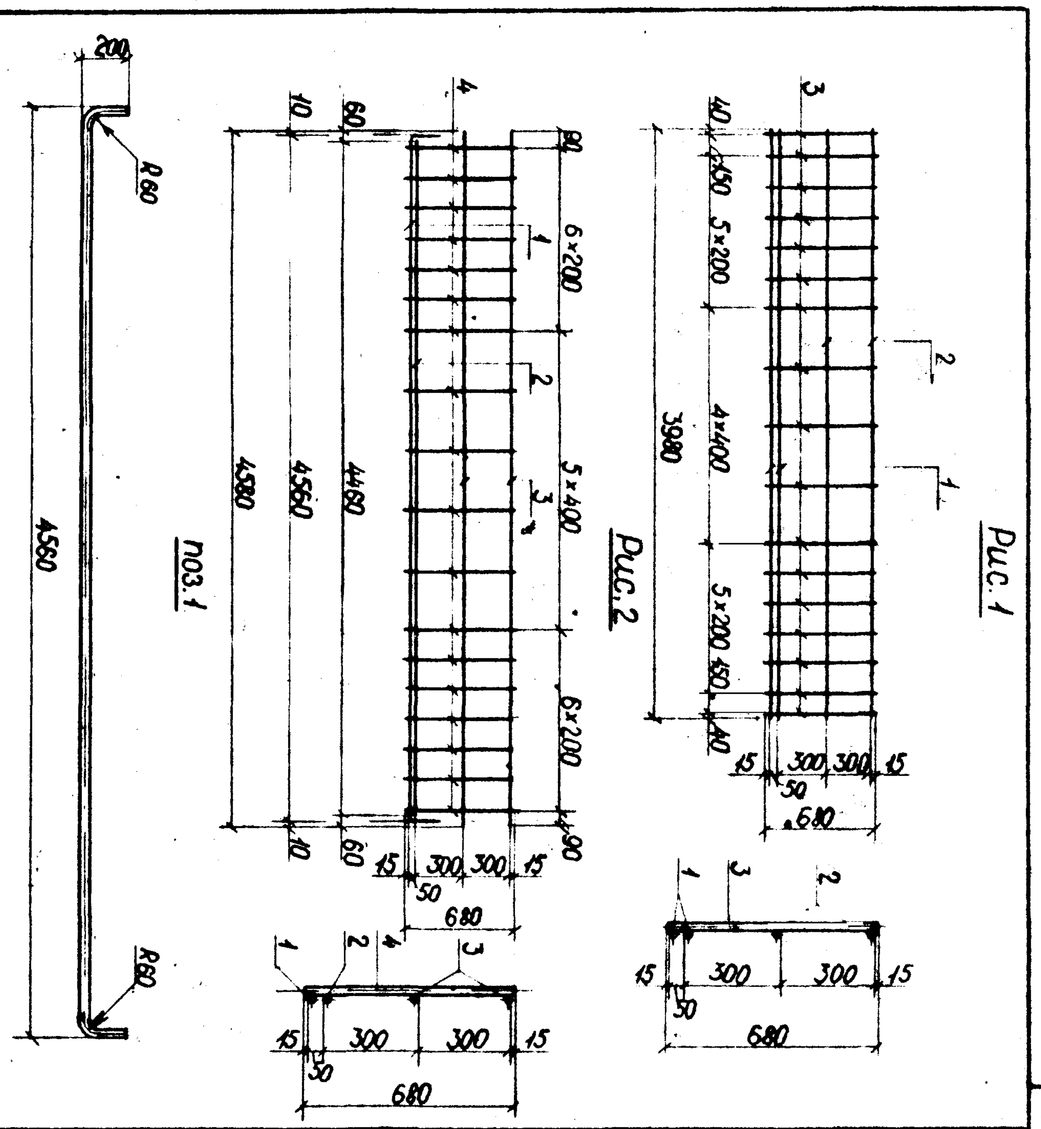

Обозначение	Марка	Рис.	Масса, кг
РК 1101-87-17.02	Кр 1-1	1	37,00
-01	Кр 1-2	2	46,78

Инв. № подл.	Подпись и дата	Взам. инв. №

Гл. техн	Куранова	
ЖБИ №7		
Нач. отд.	Козеева	
Гл. спец	Афонин	
Н. контр.	Бурцев	
Рук. гр.	Бурцев	
Инж.	Лубкова	

РК 1101-87-17.02 СБ

Каркасы плоские Кр 1-1 и Кр 1-2 Сборочный чертеж

Стадия	Масса	Масштаб
Р	см. табл.	
Лист	Листов 1	

Мосинжпроект

Рис. 1

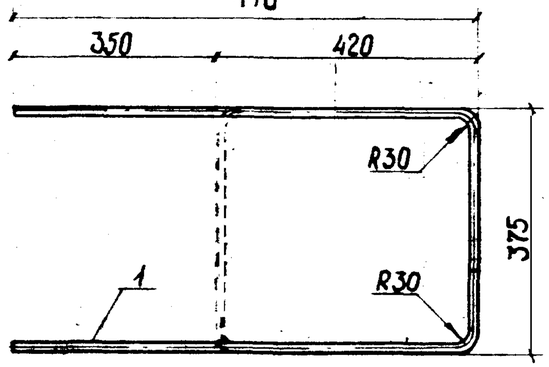

Рис. 2

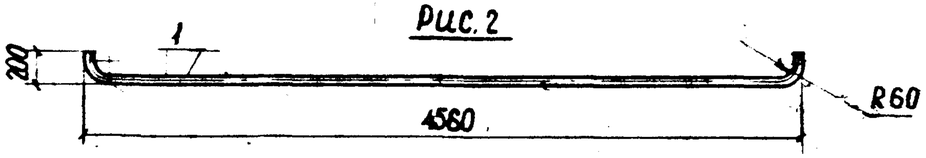

Обозначение	Марка	Рис.	Масса, кг
РК 1101-87-17.03	СТ 1-1	1	1,66
-01	СТ 1-2	2	14,48

Формат	Зона	Позиц.	Обозначение	Наименование	Кол.	Примеч.
				Детали		
				Стержни		
				Сталь класса А-I ГОСТ 5781-82		
Б4		1	РК 1101-87-03-39	Ø 12 ℓ=1870	1	1,68 кг
				Сталь класса А-III ГОСТ 5781-82		
Б4		1	РК 1101-87-03-38	Ø 22 ℓ=4860	1	14,48 кг

Гл. техн. ЖБИ №7	Куранова		
Нач. отд.	Козеева		
Гл. спец.	Афонин		
Н. контр.	Бурцев		
Рук. гр.	Бурцев		
Инж.	Лубкова		

РК 1101-87-17.03

Стержни арматурные СТ 1-1 и СТ 1-2

Стадия	Масса	Масштаб
Р	См. табл.	
Лист	Листов 1	

Мосинжпроект

Инв. № подл. | Подпись и дата | Взам. инв. №

Рис. 1

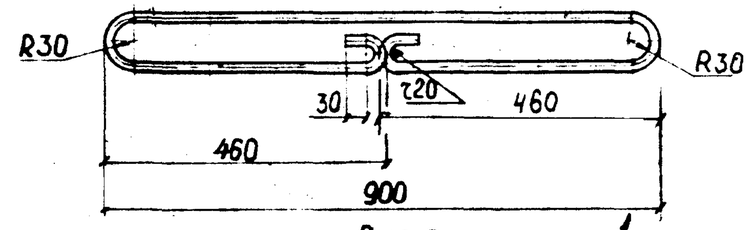

Рис. 2

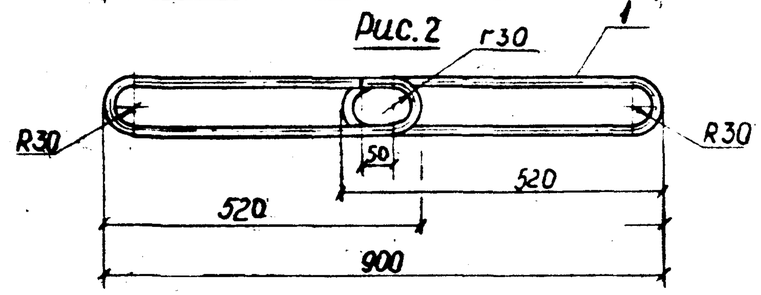

Обозначение	Марка	Рис.	Масса, кг
РК 1101-87-17.04	П1-1	1	1,81
-01	П1-2	2	2,71

Формат	Зона	Позиц.	Обозначение	Наименование	Кол.	Примеч.
				Детали		
				Стержни		
				Сталь класса А-I ГОСТ 5781-82		
Б4		1	РК 1101-87-03-40	Ø 12 ℓ=2040	1	1,81 кг
			-41	Ø 14 ℓ=2240	1	2,71 кг

Гл. техн. ЖБИ №7	Куранова		
Нач. отд.	Козеева		
Гл. спец.	Афонин		
Н. контр.	Бурцев		
Рук. гр.	Бурцев		
Инж.	Лубкова		

РК 1101-87-17.04

Петли П1-1 и П1-2

Стадия	Масса	Масштаб
Р	См. табл.	
Лист	Листов 1	

Мосинжпроект

Инв. № подл. | Подпись и дата | Взам. инв. №